1937

ŘEHULKA
s.r.o.

798 03 Ohrozim 68
fax: 582 393 538
tel: 582 393 995 • mob.: 728 359 122
e-mail: kachlaky@rehulka.cz
www.rehulka.cz

- Kompletní kování pro kachlové sporáky
- Vyráběno z nerezových a ušlechtilých barevných kovů
- 10 modelových řad (přelom století - moderní styl)
- Stolové přenosné sporáky
- Prosklená ocelová dvířka
- Nerezové grily
- Teplovodní výměníky

OBSAH

1000.00
SPORÁKOVÉ KOVÁNÍ CHALUPÁŘ

2000.00
SPORÁKOVÉ KOVÁNÍ RUSTIKA

3000.00
SPORÁKOVÉ KOVÁNÍ SALZBURG

3000.01
SPORÁKOVÉ KOVÁNÍ MÜNCHEN

3000.02
SPORÁKOVÉ KOVÁNÍ ZURICH

3000.03
SPORÁKOVÉ KOVÁNÍ BOZEN

3000.04
SPORÁKOVÉ KOVÁNÍ MODENA

3000.05
SPORÁKOVÉ KOVÁNÍ MODENA SE ŠLICI

3000.06
SPORÁKOVÉ KOVÁNÍ MODENA ČERNÁ

4000.00
SPORÁKOVÉ KOVÁNÍ EXKLUSIVE

OBSAH

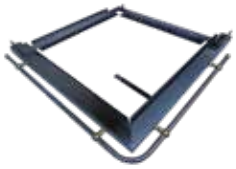

5000.00
PLOTNOVÉ RÁMY A PLOTNY

5500.00
OBLOUKOVÉ PLOTNOVÉ RÁMY A PLOTNY

6000.00
PŘÍSLUŠENSTVÍ

6500.00
TEPLOVODNÍ VÝMĚNÍKY

7900.00
GRILY

7000.00
KAMNOVÁ PROSKLENÁ DVÍŘKA

8000.00
STOLOVÉ SPORÁKY

TECHNICKÉ LISTY

Projekty sporáků vytvořil Krby Kamna Székely s.r.o.

ŘEHULKA
s.r.o.

1000.00

CHALUPÁŘ

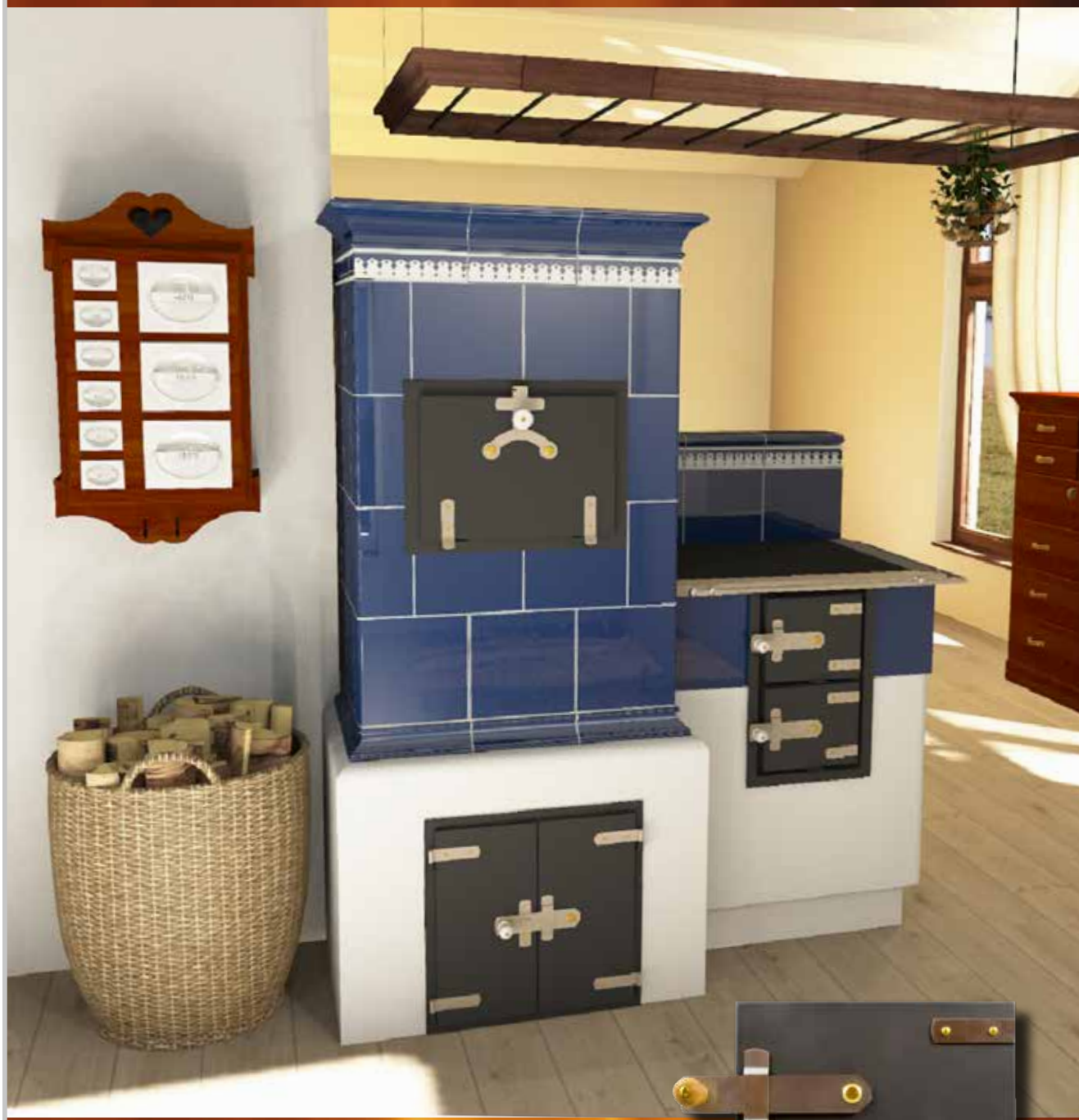

TOPNÉ ŠTÍTY

- Štíty jsou vyrobeny z černého materiálu s povrchovou úpravou s nerezovými doplňky síly 0,8 – 5 mm.
- Výroba atypických štítů je možná a za příplatek dle náročnosti.
- Kuličky lze variabilně měnit dle přání zákazníka – dřevo, mosaz, chrom, chrom mat, nerez a keramika).
- Pokud je štít osazen bez rámu je nutné objednat 4 -stranou variantu, nebo pokud je štít usazen mezi rám a kachlovou římsu je nutné zadat rozměr mezi rámem a římsou u kachloví 22/22.
- Popelník je součástí dodávky štíty.
- Štíty 1001 – 1006 lze dodat pouze se dřevěnými madly.

1001.00
Topný štít 29x45

1005.00
Topné dvířko 29x27

1006.00
Popelníkové dvířko 29x19

1008.00
Topný štít 31x45

1009.00
Topný štít 31x65

1010.00
Topné dvířko 31x25

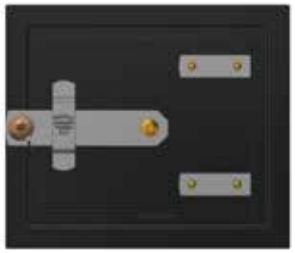

1011.00
Popelníkové dvířko 31x27

Koule dřevěná
Knopfe holz heizbrust

Koule chrom mat.
Knopfe chrommat

Koule chrom
Knopfe chrom

Koule keramická
Knopfe Keramik

Koule mosaz
Knopfe messing

Koule nerez
Knopfe Nirosta

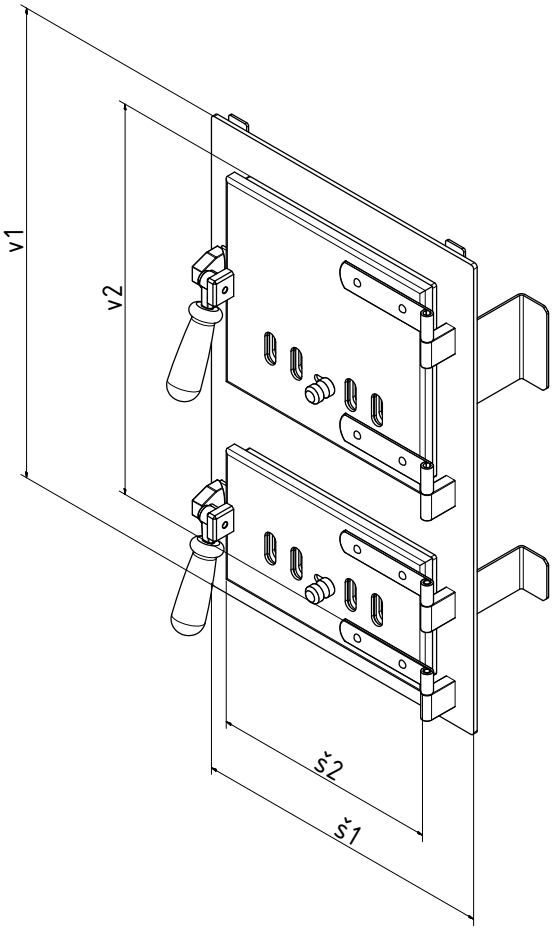

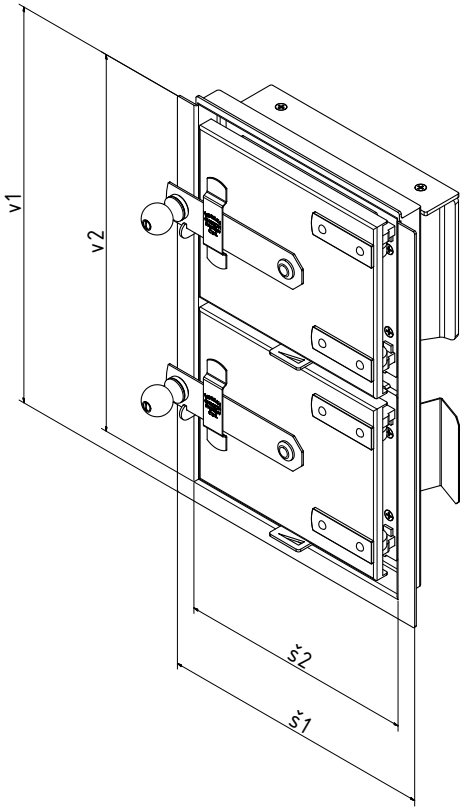

		3 – stranné		4 – stranné	
obj.č.	**Název**	**Š1 x V1**	**Š2 x V2**	**Š1 x V1**	**Š2 x V2**
1001.00	Topný štít	290 x 450	215 x 380	290 x 450	215 x 380
1002.00	Topný štít	290 x 650	215 x 580	290 x 650	215 x 580
1005.00	Topné dvířko	290 x 260	215 x 190	290 x 260	215 x 190
1006.00	Popelníkové dvířko	290 x 190	215 x 120	290 x 190	215 x 120
1008.00	Topný štít	315 x 455	275 x 440	315 x 475	275 x 440
1009.00	Topný štít	315 x 655	275 x 640	315 x 675	275 x 640
1010.00	Topné dvířko	315 x 245	275 x 225	315 x 265	275 x 225
1011.00	Popelníkové dvířko	315 x 265	275 x 225	315 x 265	275 x 225
1013.00	Topný štít	370 x 450	340 x 435	370 x 470	340 x 435
1014.00	Topný štít	370 x 650	340 x 635	370 x 670	340 x 635
1015.00	Topné dvířko	370 x 240	340 x 230	370 x 260	340 x 230
1016.00	Popelníkové dvířko	370 x 260	340 x 230	370 x 260	340 x 230

TOPNÝ ŠTÍT S UMW TOPENIŠTĚM

- Štíty se základnou pro topeniště jsou konstruovány pro stavby kachlových sporáků. Topeniště je navrženo a vyráběno tak, aby bylo dosaženo co nejnížších emisních jednotek s ohledem na životní prostředí dle nejnovějších norem.
- Díky konstrukci a systému přívodu vzduchu dochází v topeništích při spalování k vysokým teplotám cca 750 - 850 °C. Díky takto vysokým teplotám dochází ke kvalitnímu shoření a tím i vyšší účinnosti, nízké emisní hodnoty na spořebu dřeva.
- Vysoké teploty tím pádem umožňují použití teplovodních výměníků usazených mimo topeniště. Tento systém má mnoho výhod proti stávajícím výměníkům, které byly součástí topeniště. Největší výhoda je umístění mimo topeniště, jelikož je možné celý výměník plně odstavit od provozu, pokud dojde k situaci, která by mohla vést k poškození výměníku a topného systému.
- Doporučené teplovodní výměníky najdete v sekci teplovodní výměníky, ale je možné vyrobit i atypické výměníky.
- Topeniště se základnou pro topeniště se dodává ve všech modelových řadách.
- Popelník je součástí dodávky štítu.
- Centrální přívod vzduchu je řešen přírubou pr. 150 mm ze spodní strany.
- Štít se základnou topeniště nelze použít samostatně, je určeno pro zástavbu do stavěných kachlových sporáků.

1020.00
Topný štít UMW 37x45

1020.00
Topný štít UMW 37x65

1022.00
Prosklený topný štít 38x46 UMW

Koule dřevěná
Knopfe holz heizbrust

Koule chrom mat.
Knopfe chrommat

Koule chrom
Knopfe chrom

Koule keramická
Knopfe Keramik

Koule mosaz
Knopfe messing

Koule nerez
Knopfe Nirosta

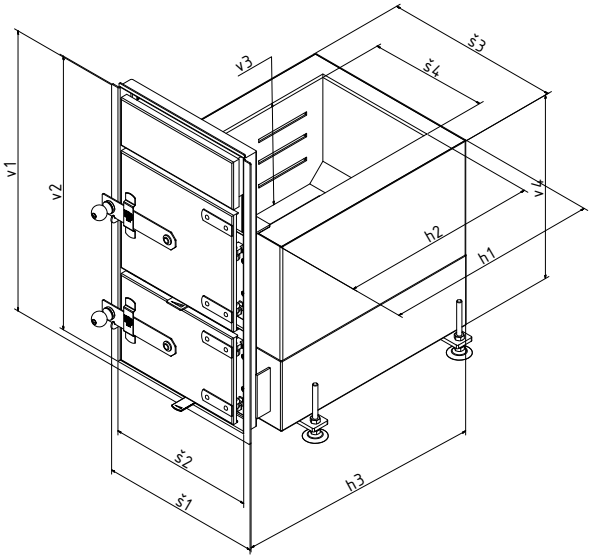

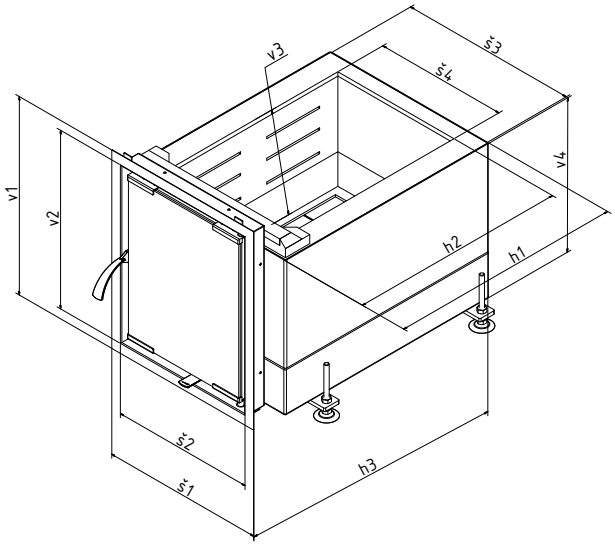

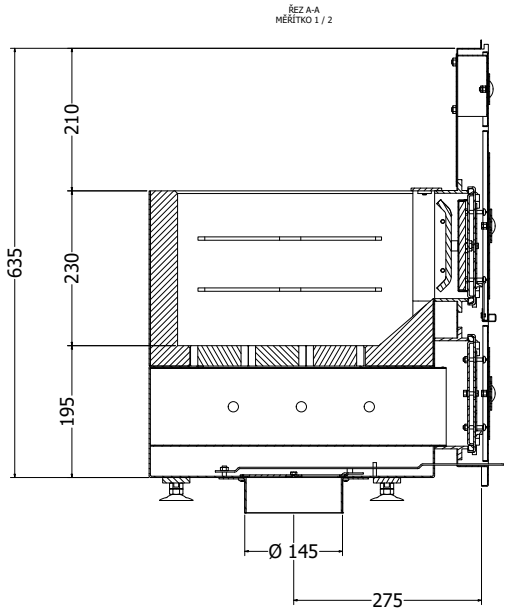

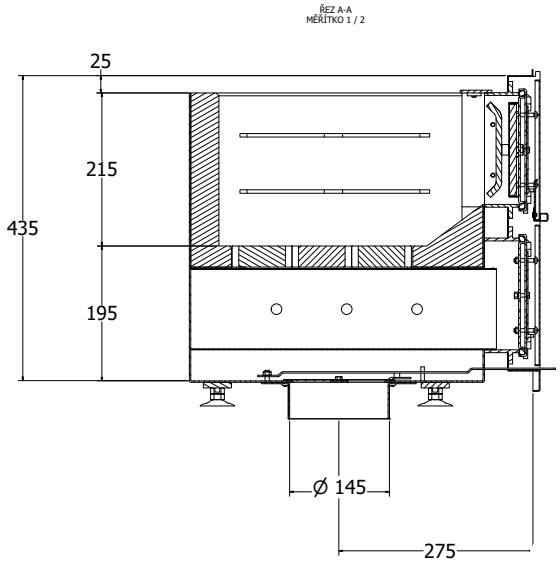

obj.č.	Název	Š1	Š2	Š3	Š4	V1	V2	V3	H3	H1	H2
1020.00	Topný štít UMW 37 x 65	375	335	405	260	650	630	430	510	420	380
1021.00	Topný štít UMW 37 x 45	375	335	405	260	455	435	420	510	420	380
1022.00	Prosklený štít UMW 38 x 46	380	335	425	260	460	415	360	510	420	380
1025.00	Topný štít UMW 31 x 45	315	265	345	230	455	430	420	510	420	380
1026.00	Topný štít UMW 31 x 65	315	265	345	230	650	625	430	510	420	380
1027.00	Prosklený štít UMW 31 x 46	310	265	355	230	460	415	360	510	420	380
1028.00	Prosklený štít UMW 38 x 65	380	335	425	260	650	605	370	510	420	380

PEČÍCÍ TROUBY

- Trouby jsou vyrobeny z černého plechu s povrchovou úpravou a z nerezových materiálů síly 0,8 – 1,5 mm ve standardních rozměrech. Povrchová úprava – vypalovací barva určena pro vysoké teploty. Buben trouby je vyroben z nerezu, vyndávací dno je z 3 mm silného plechu. Výroba atypických troub je možná za příplatek dle náročnosti.
- Kuličky lze variabilně měnit dle přání zákazníka – dřevo, mosaz, chrom, chrom mat, nerez a keramika nebo lze použít i kovové madla dle kuchyně.
- Troubu je možno osadit teploměrem do dvířek, měření teploty je však pouze orientační.
- Buben trouby je ve standardním hluboký 580 mm, lze buben zkrátit nebo prodloužit dle požadované délky, dno je vyndávací.
- Měděnec (nádoba na ohřev vody) umístěna v troubě. Voda pouze pro technické účely.
- 6121.00 Teploměr do trouby - zabudování do klasické trouby. POZOR měření teploty není přesné.

1101.00
Pečící trouba s čistící lamelou
43x45x58

1102.00
Pečící trouba s čistící lamelou
47x45x58

1103.00
Pečící trouba
43x36x58

1105.00
Pečící trouba 43x29x58

1106.00
Pečící trouba s vynd. dnem
47x29x58

1108.00
Měděnec 43x29x58

1109.00
Měděnec 47x29x58

Koule dřevěná
Knopfe holz heizbrust

Koule chrom mat.
Knopfe chrommat

Koule chrom
Knopfe chrom

Koule keramická
Knopfe Keramik

Koule mosaz
Knopfe messing

Koule nerez
Knopfe Nirosta

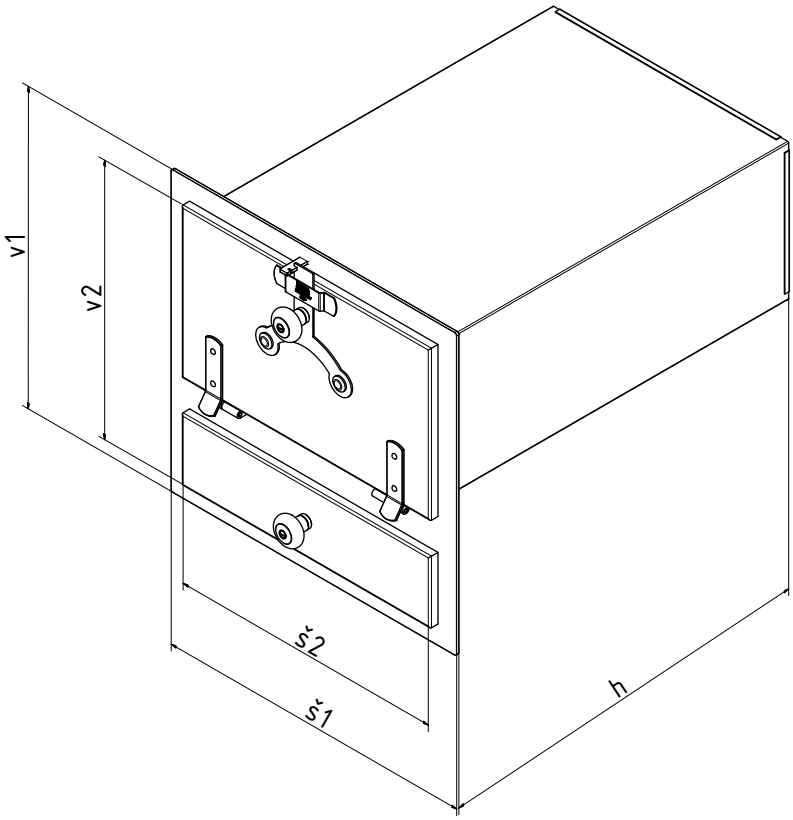

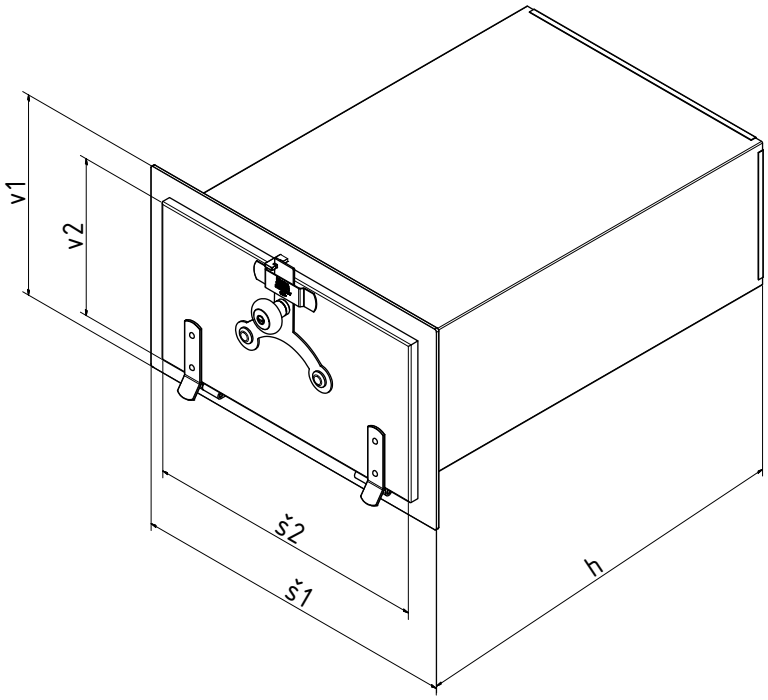

obj.č.	Název	Venkovní rozměr Š1 x V1	Zazdívací rozměr Š2 x V2	Rozměr bubnu
1101.00	Pečící trouba s lamelou	430 x 450	350 x 380	340 x 220 x 580
1102.00	Pečící trouba s lamelou	470 x 450	390 x 380	380 x 220 x 580
1103.00	Pečící trouba	430 x 360	350 x 280	340 x 270 x 580
1104.00	Pečící trouba	470 x 360	390 x 280	380 x 270 x 580
1105.00	Pečící trouba	430 x 290	350 x 210	340 x 200 x 580
1106.00	Pečící trouba	470 x 290	390 x 210	380 x 200 x 580
1108.00	Měděnec	430 x 290	350 x 210	
1109.00	Měděnec	470 x 290	390 x 210	

Trouby se dodávají ve standartní hloubce 580, hloubka se upravuje dle potřeby.

VYMETACÍ DVÍŘKA A ČISTÍCÍ LAMELY

- Vymetací dvířka a čistící lamely jsou vyrobeny z černého plechu materiálu síly 0,8 – 2 mm s povrchovou úpravou vypalovací černá barva.
- Výroba atypických vymetacích dvířek a čistících lamel je možná za příplatek dle náročnosti.
- Kuličky lze variabilně měnit dle přání zákazníka – dřevo, mosaz, chrom, chrom mat, nerez a keramika nebo lze použít i kovové madla dle kuchyně.

1201.00
Vymetací dvířko 13x13

1202.00
Vymetací dvířko 15x15

1203.00
Vymetací dvířko 18x18

1205.00
Čistící lamela 42x17

1206.00
Čistící lamela 46x17

obj.č.	Název	Venkovní rozměr Š1 x V1	Zazdívací rozměr Š2 x V2
1201.00	Vymetací dvířko	130 x 130	100 x 100
1202.00	Vymetací dvířko	150 x 150	130 x 130
1203.00	Vymetací dvířko	180 x 180	150 x 150
1205.00	Čistící lamela	420 x 170	350 x 100
1206.00	Čistící lamela	460 x 170	390 x 100

Koule dřevěná
Knopfe holz heizbrust

Koule chrom mat.
Knopfe chrommat

Koule chrom
Knopfe chrom

Koule keramická
Knopfe Keramik

Koule mosaz
Knopfe messing

Koule nerez
Knopfe Nirosta

UHLÁKY

- Uhláky jsou vyrobeny z černých materiálů síly 0,8 – 1,5 mm a ve standardních rozměrech. Atypické uhláky lze vyrobit, za příplatek dle náročnosti.
- Varianty uhláků na kolečkách a na výsuvných pojezdech (šuplík), které lze usadit nad sokl. Pojezdy jsou naše výrobky. Konstrukce pojezdů je vyrobena s ohledem na zatížení a prostředí kde jsou používány.
- Kuličky lze variabilně měnit dle přání zákazníka – dřevo, mosaz, chrom, chrom mat, nerez a keramika nebo lze použít i kovové madla dle kuchyně.
- Hloubka uhláku je ve standardním provedení 40 cm.

1310.00.001
Uhlák na kolečkách v rámu
40x35x40

1311.00.001
Uhlák na kolečkách v rámu
47x35x40

1312.00.001
Uhlák na kolečkách v rámu
68x35x40

1310.00.001
Uhlák na kolečkách v rámu
40x35x40

1311.00.001
Uhlák na kolečkách v rámu
47x35x40

1312.00.001
Uhlák na kolečkách v rámu
68x35x40

Koule dřevěná
Knopfe holz heizbrust

Koule chrom mat.
Knopfe chrommat

Koule chrom
Knopfe chrom

Koule keramická
Knopfe Keramik

Koule mosaz
Knopfe messing

Koule nerez
Knopfe Nirosta

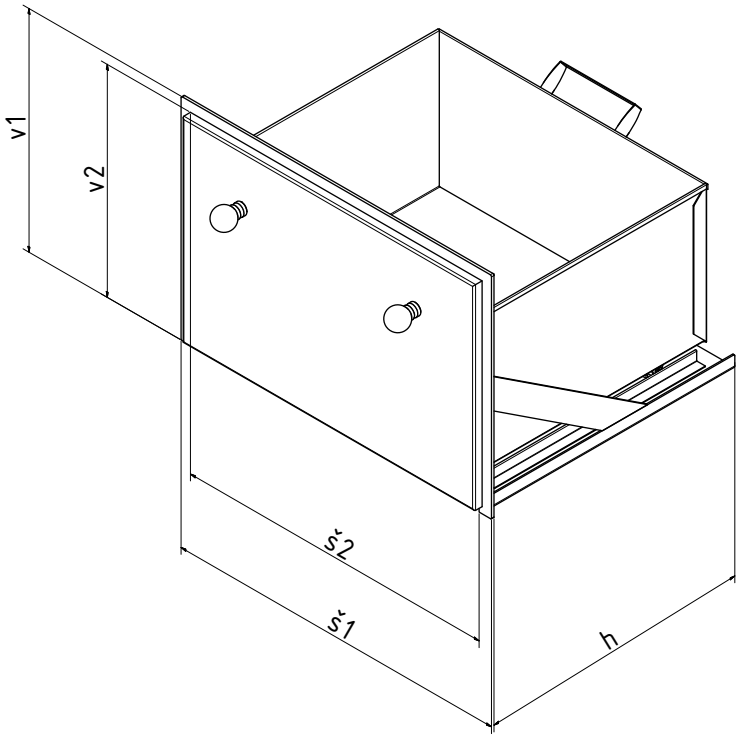

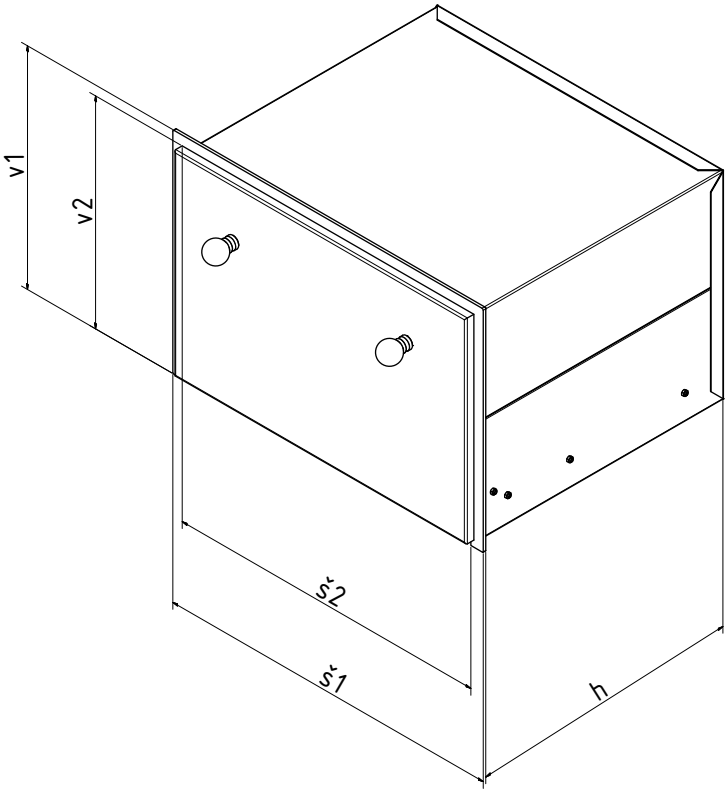

obj.č.	Název	Venkovní rozměr Š1 x V1	Zazdívací rozměr Š2 x V2
1301.00	Uhlák na kolečkách bez rámu	650 x 340	615 x 325
1310.00	Uhlák na kolečkách v rámu	400 x 350	565 x 325
1311.00	Uhlák na kolečkách v rámu	470 x 350	465 x 325
1312.00	Uhlák na kolečkách v rámu	680 x 350	645 x 325
1315.00	Uhlák na teleskopech v rámu	400 x 350	565 x 325
1316.00	Uhlák na teleskopech v rámu	470 x 350	465 x 325
1317.00	Uhlák na teleskopech v rámu	680 x 340	645 x 325

Maximální nosnost uhláků je 30 kg.

DVOUKŘÍDLÁ DVÍŘKA

- Dvířka jsou vyrobeny z černého plechu materiálu síly 0,8 – 3 mm s povrchouvou úpravou vypalovací černá barva s nerezovými doplňky.
- Výroba atypických dvířek je možná za příplatek dle náročnosti.
- Kuličky lze variabilně měnit dle přání zákazníka – dřevo, mosaz, chrom, chrom mat, nerez a keramika nebo lze použít i kovová madla dle kuchyně.

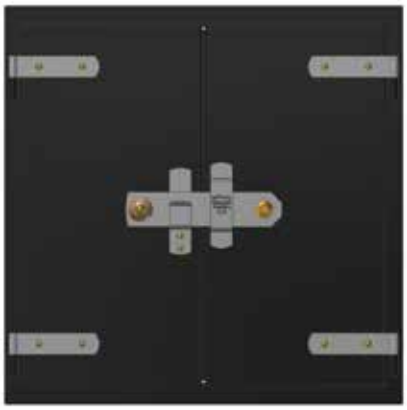

1401.00.001
Dvoukřídlá dvířka 47x47

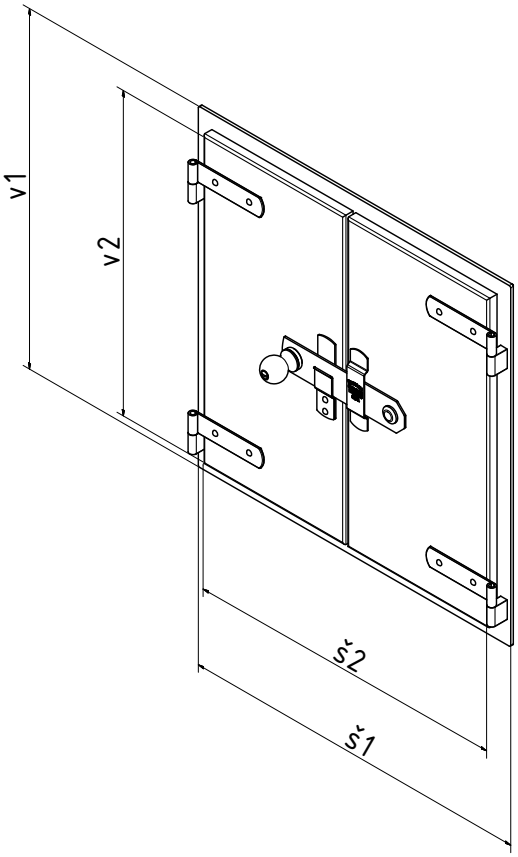

obj.č.	Název	Venkovní rozměr Š1 x V1	Zazdívací rozměr Š2 x V2
1401.00.001	Dvoukřídlé dvířko	470 x 470	420 x 420

Koule dřevěná
Knopfe holz heizbrust

Koule chrom mat.
Knopfe chrommat

Koule chrom
Knopfe chrom

Koule keramická
Knopfe Keramik

Koule mosaz
Knopfe messing

Koule nerez
Knopfe Nirosta

ŘEHULKA
s.r.o.

2000.00

RUSTIKA

TOPNÉ ŠTÍTY

- Štíty jsou vyrobeny z černého materiálu s povrchovou kovanou úpravou a patinou síly 0,8 – 5 mm a z litinových dílů ve standardních rozměrech.
- Výroba atypických štítů je možná za příplatek dle náročnosti.
- Kuličky lze variabilně měnit dle přání zákazníka – dřevo, mosaz, chrom, chrom mat, nerez a keramika.
- Pokud je štít osazen bez rámu je nutné objednat 4 -stranou variantu, nebo pokud je štít usazen mezi rám a kachlovou římsu je nutné zadat rozměr mezi rámem a římsou.
- Popelník je součástí dodávky štíty.
- Štíty 2001 – 2006 lze dodat pouze se dřevěnýma kuličkama.

2001.00.001
Topný štít 29x45

2005.00.001
Topné dvířko 29x27

2006.00.001
Popelníkové dvířko 29x19

2008.00.001
Topný štít 31x45

2009.00.001
Topný štít 31x65

2010.00.001
Topné dvířko 31x25

2011.00.001
Popelníkové dvířko 31x27

2013.00.001
Topný štít 37x45

Koule dřevěná
Knopfe holz heizbrust

Koule chrom mat.
Knopfe chrommat

Koule chrom
Knopfe chrom

Koule keramická
Knopfe Keramik

Koule mosaz
Knopfe messing

Koule nerez
Knopfe Nirosta

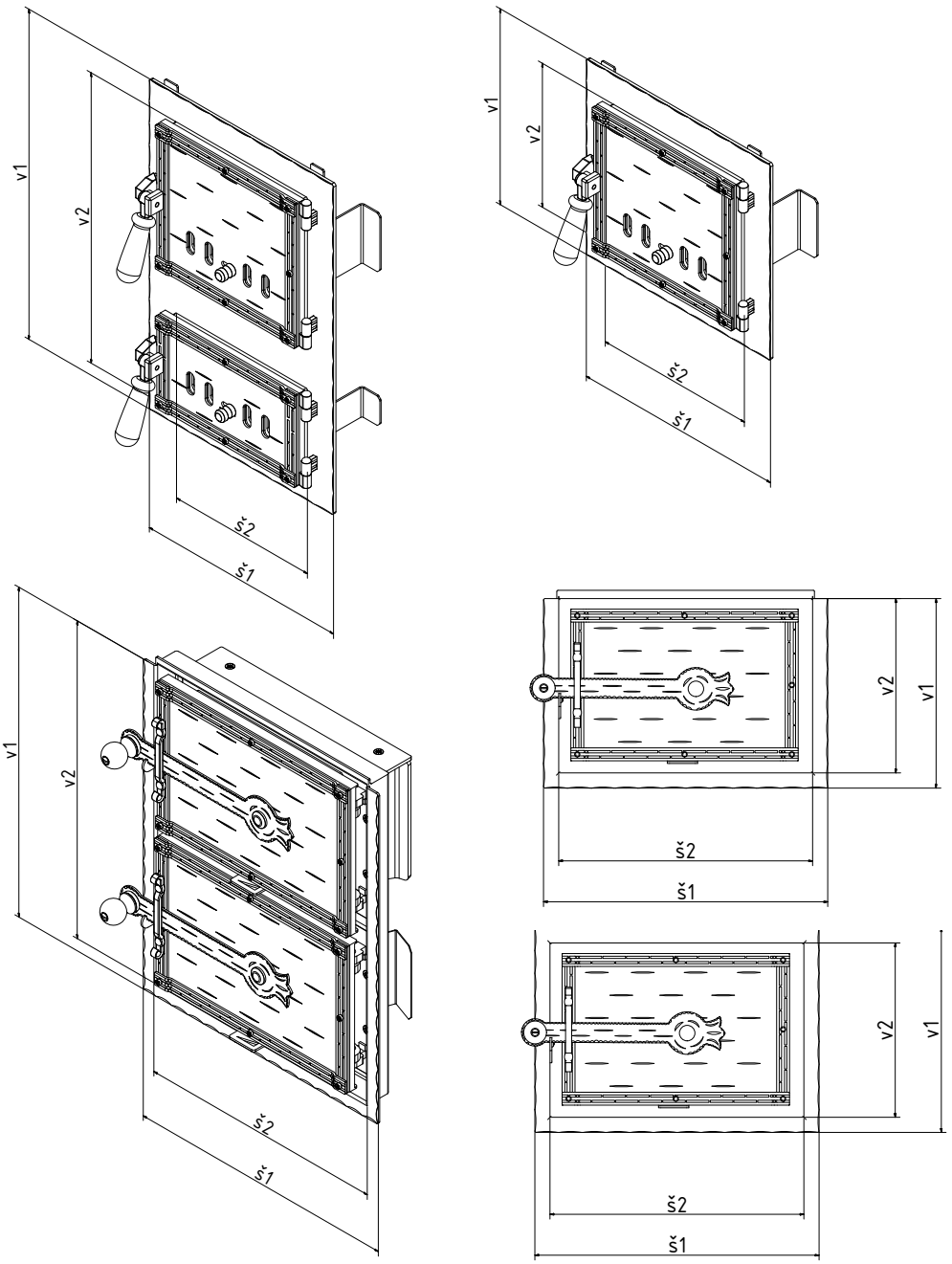

		3 – stranné		4 – stranné	
obj.č.	**Název**	**Š1 x V1**	**Š2 x V2**	**Š1 x V1**	**Š2 x V2**
2001.00	Topný štít	290 x 450	215 x 380	290 x 450	215 x 380
2002.00	Topný štít	290 x 650	215 x 580	290 x 650	215 x 580
2005.00	Topné dvířko	290 x 260	215 x 190	290 x 260	215 x 190
2006.00	Popelníkové dvířko	290 x 190	215 x 120	290 x 190	215 x 120
2008.00	Topný štít	315 x 455	275 x 440	315 x 475	275 x 440
2009.00	Topný štít	315 x 655	275 x 640	315 x 675	275 x 640
2010.00	Topné dvířko	315 x 245	275 x 225	315 x 265	275 x 225
2011.00	Popelníkové dvířko	315 x 265	275 x 225	315 x 265	275 x 225
2013.00	Topný štít	370 x 450	340 x 435	370 x 470	340 x 435
2014.00	Topný štít	370 x 650	340 x 635	370 x 670	340 x 635
2015.00	Topné dvířko	370 x 240	340 x 230	370 x 260	340 x 230
2016.00	Popelníkové dvířko	370 x 260	340 x 230	370 x 260	340 x 230

TOPNÝ ŠTÍT UMW S TOPENIŠTĚM

- Štíty se základnou pro topeniště jsou konstruovány pro stavby kachlových sporáků. Topeniště je navrženo a vyráběno tak, aby bylo dosaženo co nejnížších emisních jednotek s ohledem na životní prostředí dle nejnovějších norem.
- Díky konstrukci a systému přívodu vzduchu dochází v topeništích při spalování k vysokým teplotám cca 750 - 850 °C. Díky takto vysokým teplotám dochází ke kvalitnímu shoření a tím i vyšší účinnosti, nízké emisní hodnoty na spořebu dřeva.
- Vysoké teploty tím pádem umožňují použití teplovodních výměníků usazených mimo topeniště. Tento systém má mnoho výhod proti stávajícím výměníkům, které byly součástí topeniště. Největší výhoda je umístění mimo topeniště, jelikož je možné celý výměník plně odstavit od provozu, pokud dojde k situci, která by mohla vést k poškození výměníku a topného systému.
- Doporučené teplovodní výměníky najdete v sekci teplovodní výměníky, ale je možné vyrobit i atypické výměníky.
- Topeniště se základnou pro topeniště se dodává ve všech modelových řadách.
- Popelník je součástí dodávky štítu.
- Centrální přívod vzduchu je řešen přírubou pr. 150 mm ze spodní strany.
- Štít se základnou topeniště nelze použít samostatně, je určeno pro zástavbu do stavěných kachlových sporáků.

2000.00.001
Topný štít UMW 37x65

2000.00.001
Topný štít UMW 37x45

2021.00.01
Prosklený štít 38x46 UMW

2028.00.001
Prosklený štít 38x65 UMW

Koule dřevěná
Knopfe holz heizbrust

Koule chrom mat.
Knopfe chrommat

Koule chrom
Knopfe chrom

Koule keramická
Knopfe Keramik

Koule mosaz
Knopfe messing

Koule nerez
Knopfe Nirosta

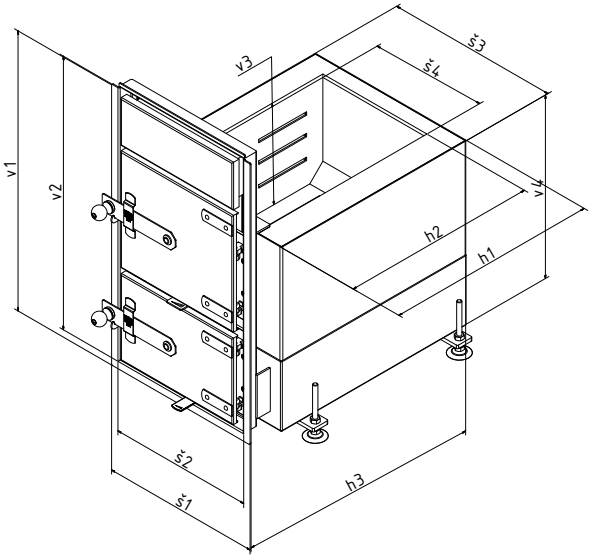

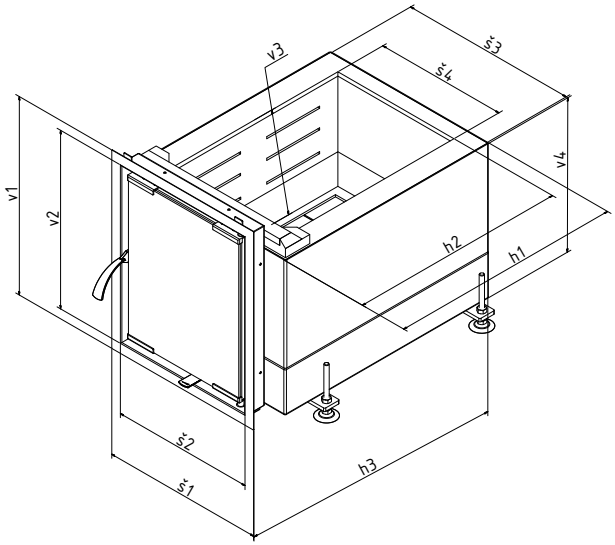

ŘEZ A-A
MĚŘÍTKO 1 / 2

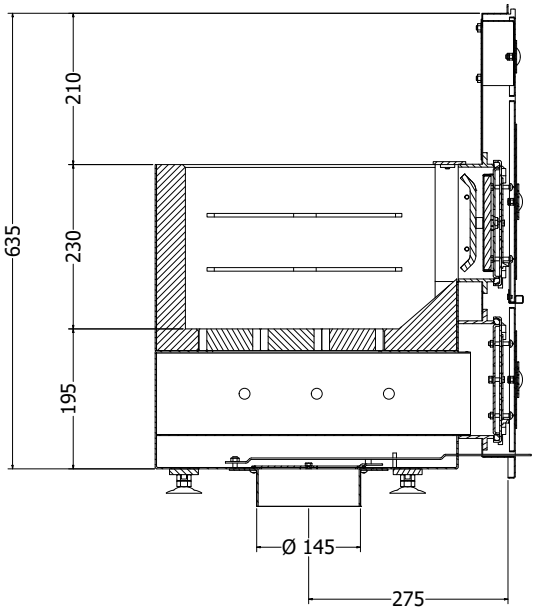

ŘEZ A-A
MĚŘÍTKO 1 / 2

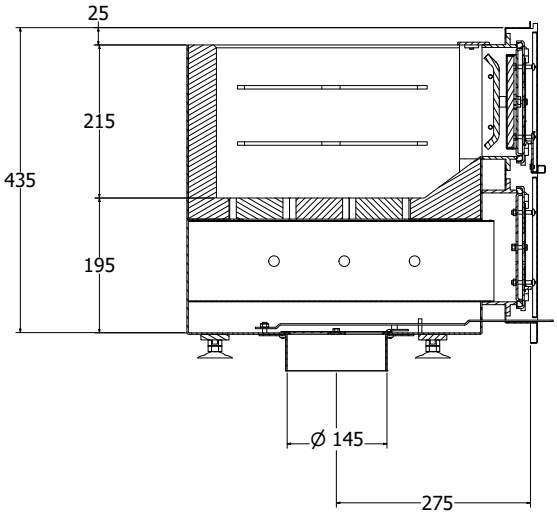

obj.č.	Název	Š1	Š2	Š3	Š4	V1	V2	V3	H3	H1	H2
2018.00	Topný štít UMW 37 x 65	375	335	405	260	650	630	430	510	420	380
2020.00	Topný štít UMW 37 x 45	375	335	405	260	455	435	420	510	420	380
2021.00	Prosklený štít UMW 38 x 46	380	335	425	260	460	415	360	510	420	380
2022.00	Topný štít UMW 31 x 45	315	265	345	230	455	430	420	510	420	380
2026.00	Topný štít UMW 31 x 65	315	265	345	230	650	625	430	510	420	380
2027.00	Prosklený štít UMW 31 x 46	310	265	355	230	460	415	360	510	420	380
2028.00	Prosklený štít UMW 38 x 65	380	335	425	260	650	605	370	510	420	380

PEČICÍ TROUBY

- Trouby jsou vyrobeny z černého plechu s povrchovou úpravou a s patinou, materiálů síly 0,8 – 3 mm ve standardních rozměrech. Povrchová úprava – vypalovací barva určena pro vysoké teploty.
- Buben trouby je vyroben z nerezu, vyndávací dno je z 3 mm silného plechu.
- Výroba atypických troub je možná za příplatek dle náročnosti.
- Kuličky lze variabilně měnit dle přání zákazníka – dřevo, mosaz, chrom, chrom mat, nerez a keramika nebo lze použít i kovové madla dle kuchyně.
- Troubu je možno osadit teploměrem do dvířek, měření teploty je však pouze orientační.
- Buben trouby je ve standardním hlouboký 580 mm, lze buben zkrátit nebo prodloužit dle požadované délky, dno je vyndávací.
- Měděnec nádoba na ohřev vody umístěna v troubě. Voda pouze pro technické účely.
- 6121.00 Teploměr do trouby - zabudování do klasické trouby. POZOR měření teploty není přesné.

2106.00.001
Pečicí trouba 47x29x58

2110.00.001
Měděnec 47x29x58

2121.00.001
Pečicí trouba prosklená s vynd. dnem
47x36x58

2116.00.001
Pečicí trouba dvoukřídlá
47x29x58

2503.00.001
Ohřívací trouba dvoukřídlá oblouková
47x36x37

Koule dřevěná
Knopfe holz heizbrust

Koule chrom mat.
Knopfe chrommat

Koule chrom
Knopfe chrom

Koule keramická
Knopfe Keramik

Koule mosaz
Knopfe messing

Koule nerez
Knopfe Nirosta

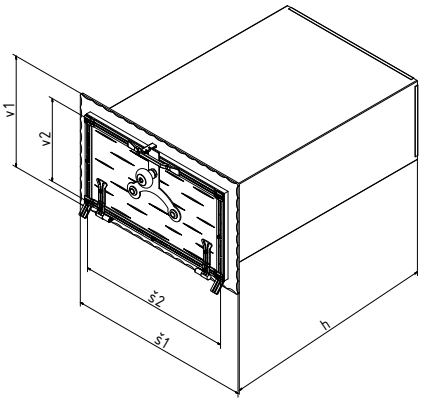

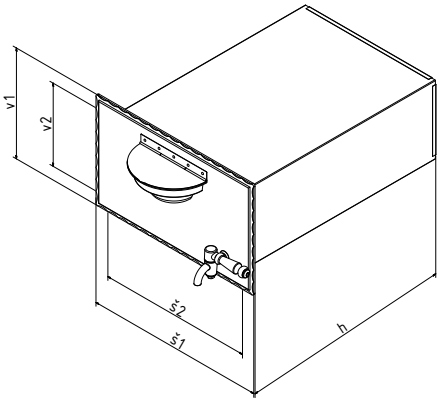

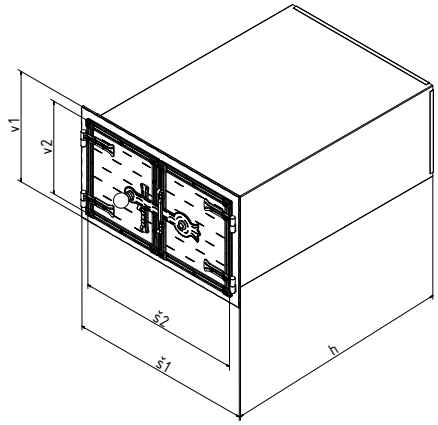

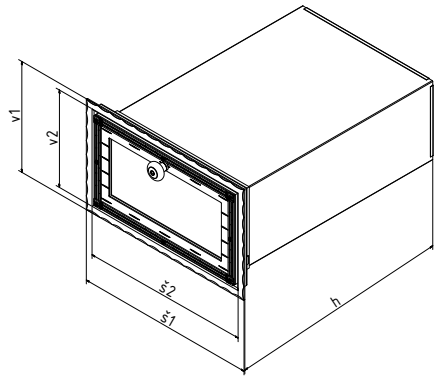

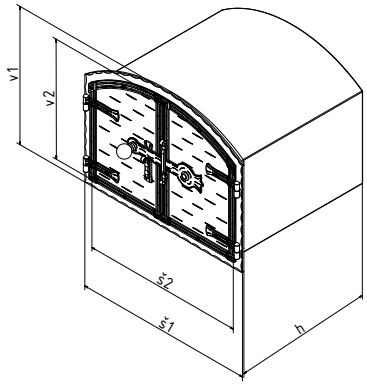

obj.č.	Název	Venkovní rozměr Š1 x V1	Zazdívací rozměr Š2 x V2	Vnitřní rozměr bubnu
2101.00	Pečicí trouba s lamelou	430 x 450	350 x 380	340 x 220 x 580
2102.00	Pečicí trouba s lamelou	470 x 450	390 x 380	380 x 220 x 580
2105.00	Pečicí trouba	430 x 290	350 x 210	340 x 200 x 580
2106.00	Pečicí trouba	470 x 290	390 x 210	380 x 200 x 580
2107.00	Pečicí trouba	430 x 360	350 x 280	340 x 270 x 580
2108.00	Pečicí trouba	470 x 360	390 x 280	380 x 270 x 580
2109.00	Měděnec	430 x 290	350 x 210	
2110.00	Měděnec	470 x 290	390 x 210	
2115.00	Pečicí trouba dvoukřídlá	430 x 290	350 x 280	340 x 270 x 580
2116.00	Pečicí trouba dvoukřídlá	470 x 290	390 x 210	380 x 200 x 580
2117.00	Pečicí trouba dvoukřídlá	430 x 360	350 x 280	340 x 270 x 580
2118.00	Pečicí trouba dvoukřídlá	470 x 360	390 x 280	380 x 270 x 580
2501.00	Trouba jednokřídlá oblouková	470 x 360	390 x 280	380 x 270 x 580
2502.00	Trouba dvoukřídlá oblouková	470 x 260	390 x 190	380 x 190 x 580
2503.00	Trouba dvoukřídlá oblouková	470 x 360	390 x 290	380 x 280 x 580
2504.00	Trouba dvoukřídlá oblouková	470 x 470	390 x 390	380 x 380 x 580
2121.00	Pečicí trouba prosklená	460 x 350	390 x 280	380 x 270 x 580
2125.00	Pečicí trouba oblouková prosklená	460 x 350	390 x 280	380 x 270 x 580

Trouby se dodávají ve standardní hloubce 580 mm, hloubka se upravuje dle potřeby.

VYMETACÍ DVÍŘKA A ČISTÍCÍ LAMELY

- Vymetací dvířka a čistící lamely jsou vyrobeny z černého plechu materiálů síly 0,8 – 2 mm s povrchovou úpravou vypalovací černá barva.
- Výroba atypických vymetacích dvířek a čistících lamel je možná za příplatek dle náročnosti.
- Kuličky lze variabilně měnit dle přání zákazníka – dřevo, mosaz, chrom, chrom mat, nerez a keramika nebo lze použít i kovová madla dle kuchyně.

2203.00.001
Vymetací dvířka 15x15

2204.00.001
Vymetací dvířka 18x18

2206.00.001
Čistící lamela 46x15

2208.00.001
Komínové dvířko 20x30

Koule dřevěná
Knopfe holz heizbrust

Koule chrom mat.
Knopfe chrommat

Koule chrom
Knopfe chrom

Koule keramická
Knopfe Keramik

Koule mosaz
Knopfe messing

Koule nerez
Knopfe Nirosta

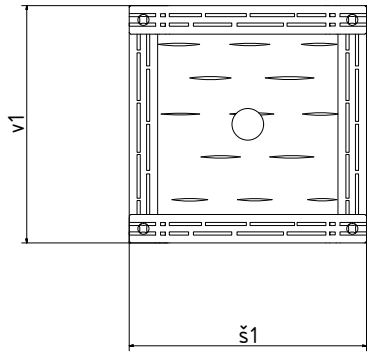

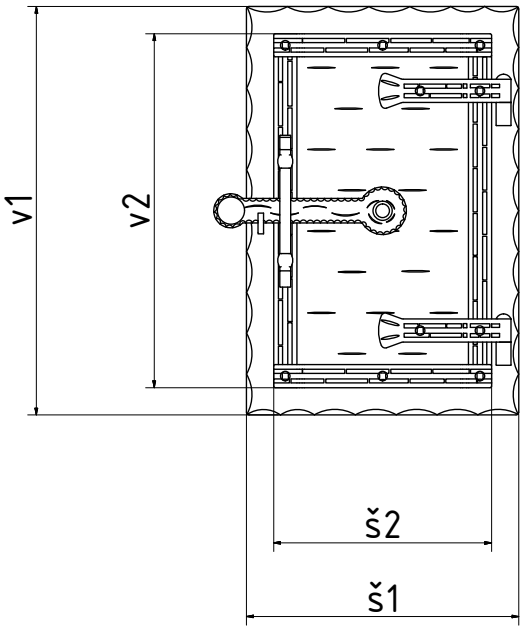

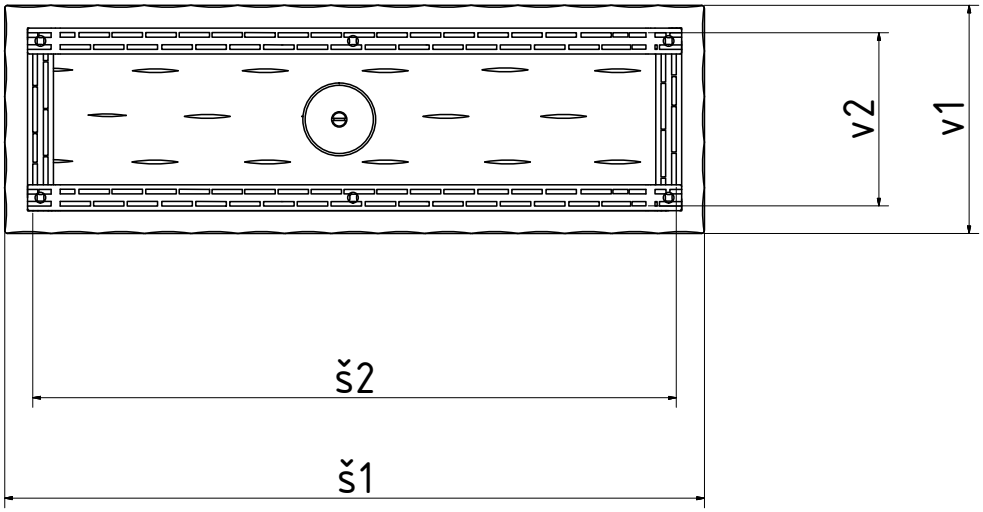

obj.č.	Název	Venkovní rozměr Š1 x V1	Zazdívací rozměr Š2 x V2
2201.00	Vymetací dvířko	130 x 130	100 x 100
2203.00	Vymetací dvířko	150 x 150	120 x 120
2204.00	Vymetací dvířko	180 x 180	150 x 150
2205.00	Čistící lamela	420 x 170	350 x 100
2206.00	Čistící lamela	460 x 170	390 x 100

DVOUKŘÍDLÁ DVÍŘKA, DVÍŘKA NA PIZZA PECE A CHLEBOVÉ PECE

- Dvířka jsou vyrobeny z černého plechu s povrchovou úpravou a s patinou, materiálů síly 0,8 – 3 mm ve standardních rozměrech.
- Povrchová úprava – vypalovací barva určena pro vysoké teploty.
- Výroba atypických dvířek je možná za příplatek dle náročnosti.
- Kuličky lze variabilně měnit dle přání zákazníka – dřevo, mosaz, chrom, chrom mat, nerez a keramika nebo lze použít i kovové madla dle kuchyně.

2301.00.001
Dvoukřídlá oblouková dvířka 47x26

2302.00.001
Dvoukřídlá oblouková dvířka 47x36

2304.00.001
Dvoukřídlá oblouková dvířka 47x47

2306.00.001
Dvířka oblouková jednokřídlá 47x26

2307.00.001
Dvířka oblouková jednokřídlá 47x36

2401.00.001
Dvoukřídlá dvířka 47x26

2402.00.001
Dvoukřídlá dvířka 47x36

2403.00.001
Dvoukřídlé dvířko 47x47

2405.00.001
Dvoukřídlé dvířko 60x80

Koule dřevěná
Knopfe holz heizbrust

Koule chrom mat.
Knopfe chrommat

Koule chrom
Knopfe chrom

Koule keramická
Knopfe Keramik

Koule mosaz
Knopfe messing

Koule nerez
Knopfe Nirosta

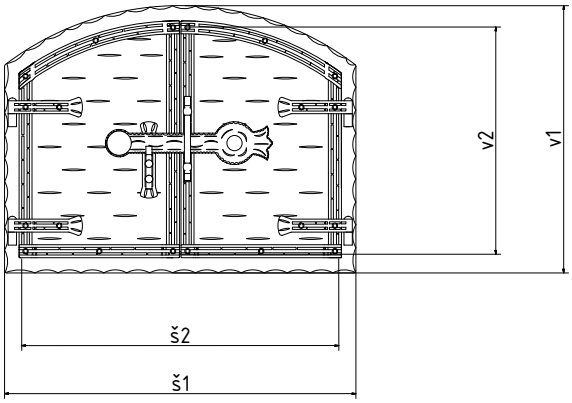

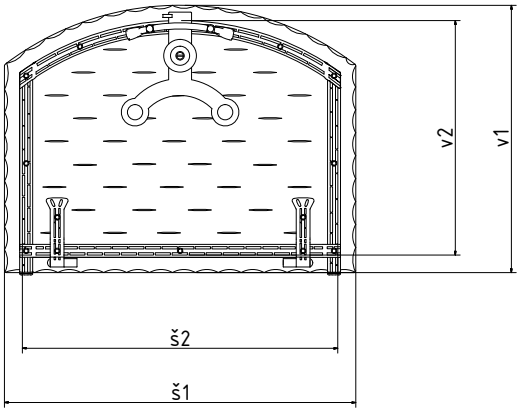

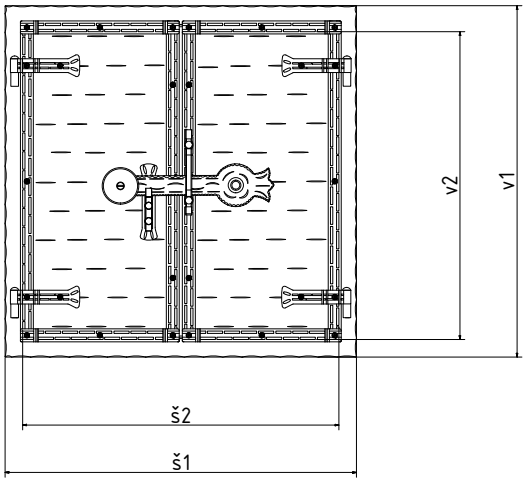

obj.č.	Název	Venkovní rozměr Š1 x V1	Zazdívací rozměr Š2 x V2
2301.00	Dvoukřídlá oblouková dvířka	470 x 260	420 x 210
2302.00	Dvoukřídlá oblouková dvířka	470 x 360	420 x 310
2304.00	Dvoukřídlá oblouková dvířka	470 x 470	420 x 420
2306.00	Dvířka oblouková jednokřídlá	470 x 260	420 x 210
2307.00	Dvířka oblouková jednokřídlá	470 x 360	420 x 310
2401.00	Dvoukřídlá dvířka	470 x 260	420 x 210
2402.00	Dvoukřídlé dvířko	470 x 360	420 x 310
2403.00	Dvoukřídlé dvířko	470 x 470	420 x 420
2405.00.001	Dvoukřídlé dvířko	600 x 800	560 x 760

UHLÁKY

- Uhláky jsou vyrobeny z černých materiálů síly 0,8 – 1,5 mm a ve standardních rozměrech.
- Atypické uhláky lze vyrobit, za příplatek dle náročnosti.
- Varianty uhláků na kolečkách a na výsuvných pojezdech (šuplík), které lze usadit nad sokl. Pojezdy jsou naše výrobky. Konstrukce pojezdů je vyrobena s ohledem na zatížení a prostředí kde jsou používány.
- Kuličky lze variabilně měnit dle přání zákazníka – dřevo, mosaz, chrom, chrom mat, nerez a keramika nebo lze použít i kovové madla dle kuchyně.
- Hloubka uhláku je ve standartním provedení 40 cm, lze i upravit dle potřeby.

2610.00
Uhlák na kolečkách v rámu
40x34x40

2615.00
Uhlák na teleskopech v rámu
40x34x40

2616.00
Uhlák na teleskopech v rámu
46x34x40

2625.00
Uhlák na teleskopech rádius 68x34x40

Koule dřevěná
Knopfe holz heizbrust

Koule chrom mat.
Knopfe chrommat

Koule chrom
Knopfe chrom

Koule keramická
Knopfe Keramik

Koule mosaz
Knopfe messing

Koule nerez
Knopfe Nirosta

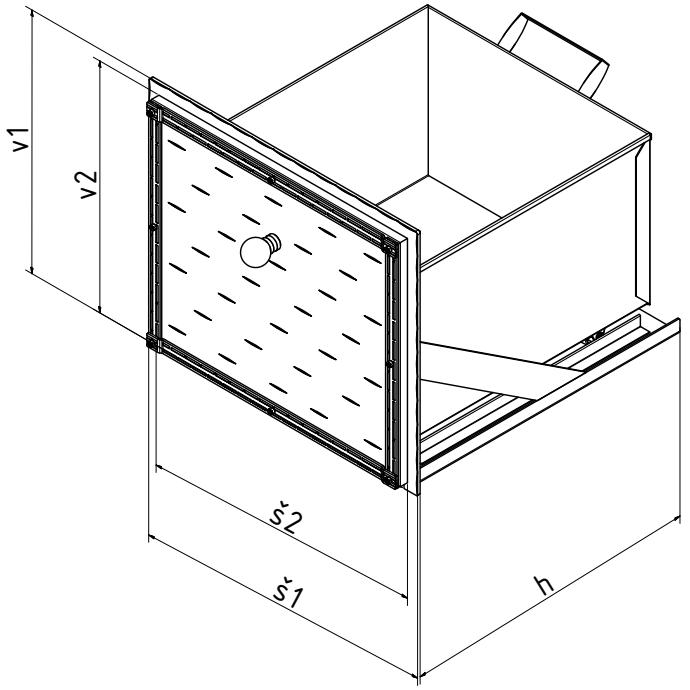

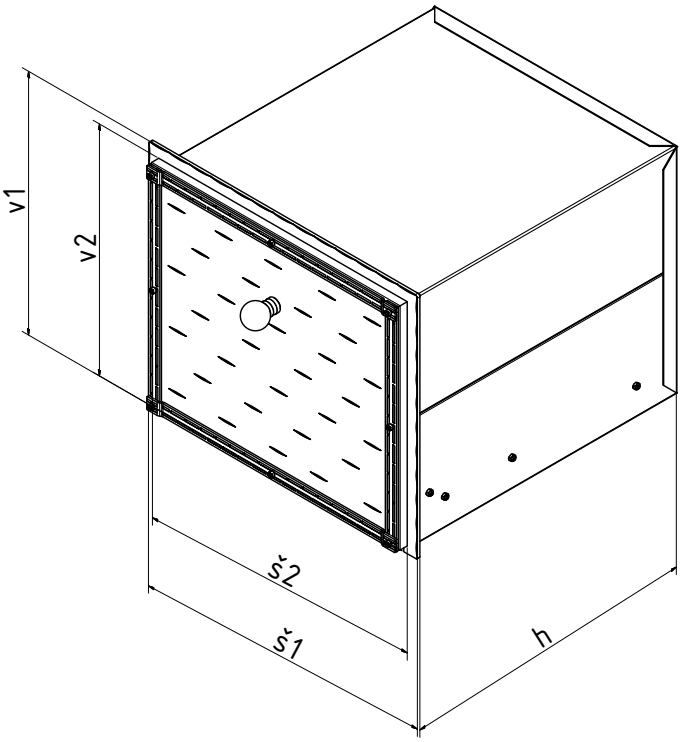

obj.č.	Název	Venkovní rozměr Š x V	Zazdívací rozměr Š x V
2610.00	Uhlák na kolečkách v rámu	400 x 340	345 x 325
2611.00	Uhlák na kolečkách v rámu	470 x 340	405 x 325
2612.00	Uhlák na kolečkách v rámu	680 x 340	625 x 325
2615.00	Uhlák na teleskopech v rámu	400 x 340	345 x 325
2616.00	Uhlák na teleskopech v rámu	470 x 340	405 x 325
2617.00	Uhlák na teleskopech v rámu	680 x 340	625 x 325
2618.00	Uhlák na teleskopech v rámu ráduis	680 x 340	625 x 325

Maximální nosnost uhláků je 30 kg.

ŘEHULKA
s.r.o.

3000.00

SALZBURG

TOPNÉ ŠTÍTY

- Štíty jsou vyrobeny z nerezových materiálů síly 0,8 – 1,5 mm a z ocelových dílů síly 3 – 5 mm ve standardních rozměrech.
- Výroba atypických štítů je možná, ale za příplatek dle náročnosti.
- Výplně jsou standardně barvené na černo, ale lze použít i jiné odstíny dle vzorníku RAL.
- Výplně je možné dodat i ve tvaru dle přání zákazníka příplatek dle náročnosti tvaru.
- Kuličky lze variabilně měnit dle přání zákazníka – dřevo, mosaz, chrom, chrom mat, nerez a keramika nebo lze použít i kovová madla dle kuchyně.
- Pokud je štít osazen bez rámu je nutné objednat 4strann ou variantu, nebo pokud je štít usazen mezi rám a kachlovou římsu je nutné zadat rozměr mezi rámem a římsou.
- Popelník je součástí dodávky štítu.
- 4stranné provedení je určeno pro osazení štítů a topných dvířek samostatně bez rámu.

3001.00
Topný štít 31x45

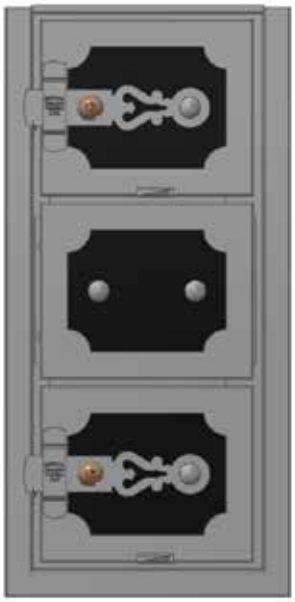

3002.00
Topný štít 31x65

3003.00
Topné dvířko 31x24

3004.00
Popelníkové dvířko 31x27

3005.00
Topný štít 37x45

Koule dřevěná
Knopfe holz heizbrust

Koule chrom mat.
Knopfe chrommat

Koule chrom
Knopfe chrom

Koule keramická
Knopfe Keramik

Koule mosaz
Knopfe messing

Koule nerez
Knopfe Nirosta

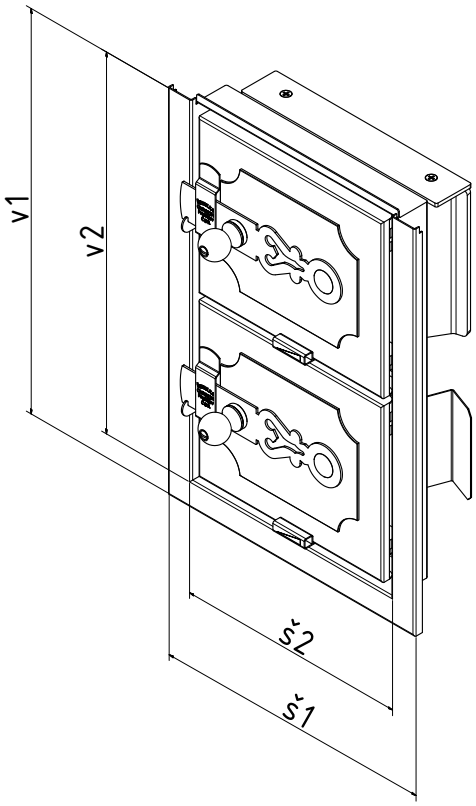

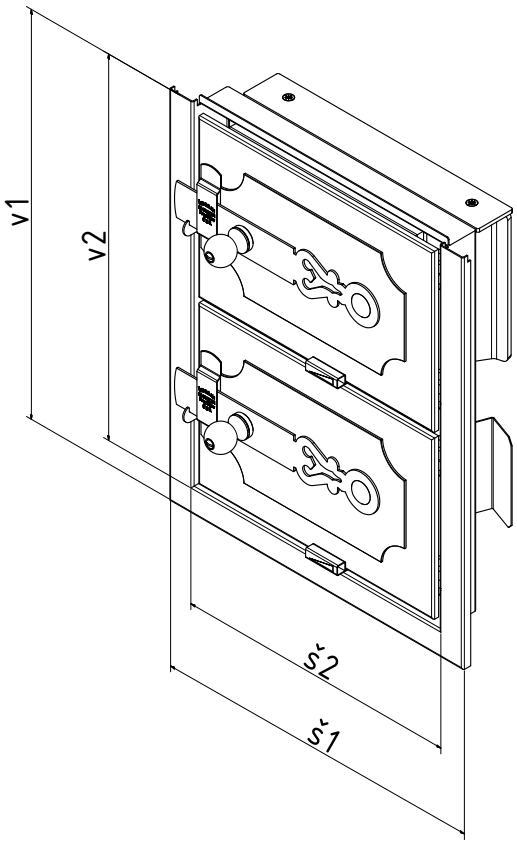

		3 – stranné		4 – stranné	
obj.č.	**Název**	**Š1 x V1**	**Š2 x V2**	**Š1 x V1**	**Š2 x V2**
3001.00	Topný štít	310 x 450	255 x 425	310 x 475	255 x 425
3002.00	Topný štít	310 x 650	255 x 625	310 x 675	255 x 625
3003.00	Topné dvířko	310 x 240	255 x 210	310 x 265	255 x 210
3004.00	Popelníkové dvířko	310 x 265	255 x 210	310 x 265	255 x 210
3005.00	Topný štít	375 x 455	320 x 430	375 x 475	320 x 420
3006.00	Topný štít	375 x 650	320 x 625	375 x 675	320 x 625
3007.00	Topné dvířko	375 x 250	320 x 225	375 x 270	320 x 215
3008.00	Popelníkové dvířko	375 x 270	320 x 215	375 x 270	320 x 215

Salzburg 3000.00

TOPNÝ ŠTÍT UMW S TOPENIŠTĚM

- Štíty s základnou pro topeniště jsou konstruovány pro stavby kachlových sporáků. Topeniště je navrženo a vyráběno tak, aby bylo dosaženo co nejnižších emisních jednotek s ohledem na životní prostředí dle nejnovějších norem.
- Díky konstrukci a systému přívodu vzduchu dochází v topeništích při spalování k vysokým teplotám cca 750 °C. Díky tak vysokým teplotám dochází ke kvalitnímu shoření a tím i vyšší účinnosti. Což má dobrý vliv na spořebu dřeva.
- Vysoké teploty umožňují použití teplovodních výměníků usazených mimo topeniště. Tento systém má mnoho výhod proti stávajícím výměníkům, které byly součástí topeniště. Největší výhoda je umístění mimo topeniště, jelikož je možné celý výměník plně odstavit od provozu, pokud dojde k sitauci, která by mohla vést k poškození výměníku a topného systému.
- Teplovodní výměníky je možné vyrobit i atypické dle konstrukce sporáku.
- Štít se základnou pro topeniště se dodává ve všech modelových řadách
- Popelník je součástí dodávky štítu.
- Cetrální přívod vzduchu je řešen přírubou pr.150 ze spodní strany.
- Štít se základnou topeniště nelze použít samostatně, je určeno pro zástavbu do stavěných kachlových sporáků.

3012.00.001
Topný štít 37x65 UMW

3013.00
Topný štít 37x45 UMW

3014.00.001
Prosklený štít 38x46 UMW

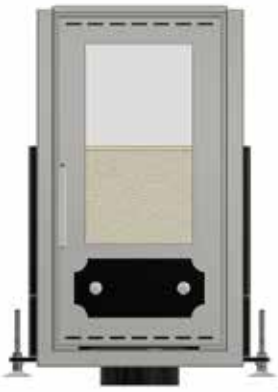

3018.00
Prosklený štít 38x65 UMW

Koule dřevěná
Knopfe holz heizbrust

Koule chrom mat.
Knopfe chrommat

Koule chrom
Knopfe chrom

Koule keramická
Knopfe Keramik

Koule mosaz
Knopfe messing

Koule nerez
Knopfe Nirosta

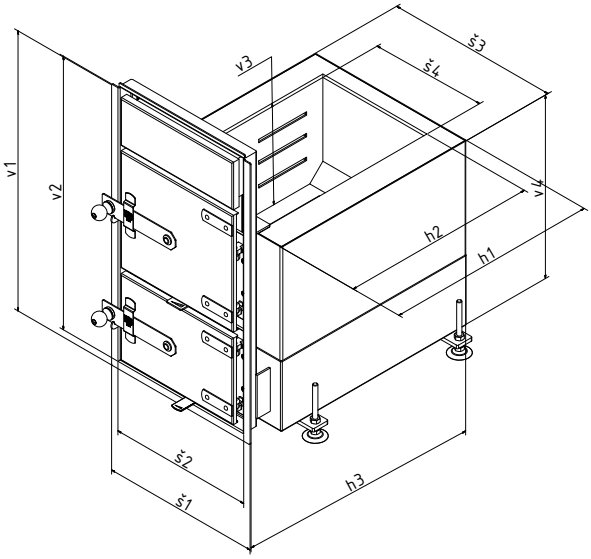

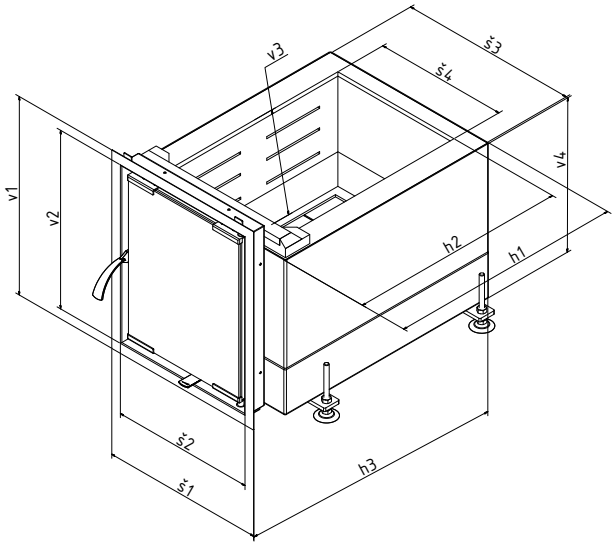

ŘEZ A-A
MĚŘÍTKO 1 / 2

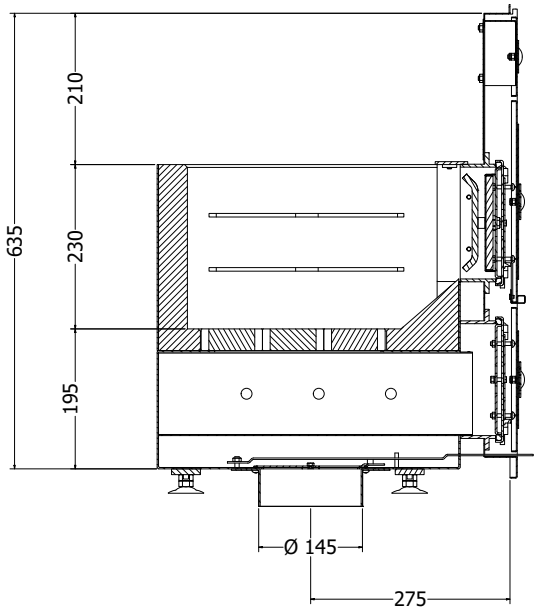

ŘEZ A-A
MĚŘÍTKO 1 / 2

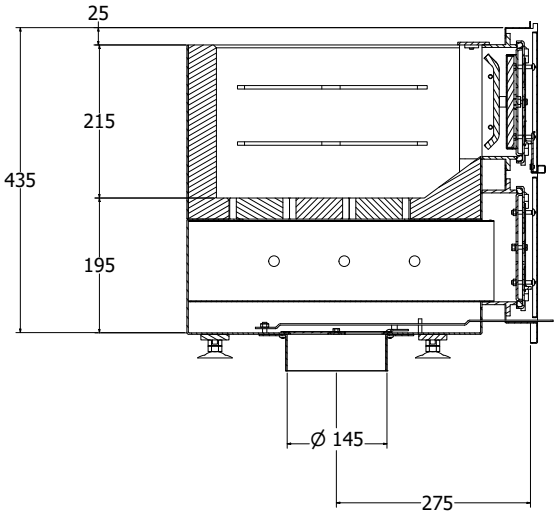

obj.č.	Název	Š1	Š2	Š3	Š4	V1	V2	V3	H3	H1	H2
3012.00	Topný štít UMW 37 x 65	375	305	405	260	650	615	420	510	420	380
3013.00	Topný štít UMW 37 x 45	375	305	405	260	455	420	420	510	420	380
3014.00	Prosklený štít UMW 38 x 46	380	335	425	260	460	415	360	510	420	380
3015.00	Topný štít UMW 31 x 45	315	255	345	230	455	420	420	510	420	380
3016.00	Topný štít UMW 31 x 65	315	255	345	230	650	615	420	510	420	380
3017.00	Prosklený štít UMW 31 x 46	310	265	355	230	460	415	360	510	420	380
3018.00	Prosklený štít UMW 38 x 65	380	335	425	260	650	605	370	510	420	380

PEČICÍ TROUBY

- Trouby jsou vyrobeny z nerezových materiálů síly 0,8 – 2 mm ve standardních rozměrech.
- Výroba atypických troub je možná za příplatek dle náročnosti.
- Výplně jsou standardně barvené na černo, lze použít i jiné odstíny dle vzorníku RAL.
- Výplně je možné dodat i ve tvaru dle přání zákazníka za příplatek dle náročnosti tvaru.
- Kuličky lze variabilně měnit dle přání zákazníka – dřevo, mosaz, chrom, chrom mat, nerez a keramika nebo lze použít i kovová madla dle kuchyňské linky.
- Troubu je možno osadit teploměrem do dvířek, měření teploty je však pouze orientační.
- Buben trouby je ve standardním provedení hluboký 580 mm, buben lze zkrátit nebo prodloužit dle požadované délky.
- Měděnec nádoba na ohřev vody je umístěna v troubě. Voda pouze pro technické účely.
- Trouby lze dodat v provedení vyndávací, nutno uvést v objednávce.
- 6121.00 Teploměr do trouby - zabudování do klasické trouby i instalace na prosklenou troubu – POZOR měření teploty není přesné.

3104.00
Trouba pečicí s vynd. dnem
43x29x58

3105.00
Trouba pečicí s vynd. dnem
47x29x58

3117.00
Trouba pečicí prosklená s vynd. dnem
47x35x58

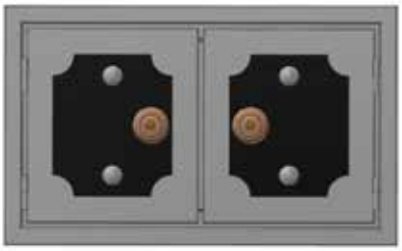

3107.00
Trouba pečicí dvoukřídlá s vynd. dnem
47x35x58

3109.00
Měděnec 47x29x58

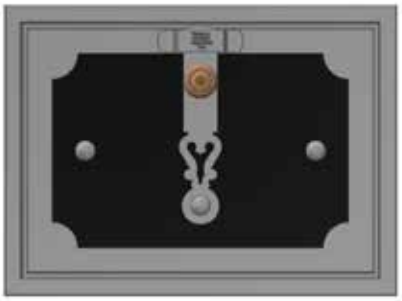

3115.00
Trouba pečicí s vynd. dnem
47x35x58

Koule dřevěná
Knopfe holz heizbrust

Koule chrom mat.
Knopfe chrommat

Koule chrom
Knopfe chrom

Koule keramická
Knopfe Keramik

Koule mosaz
Knopfe messing

Koule nerez
Knopfe Nirosta

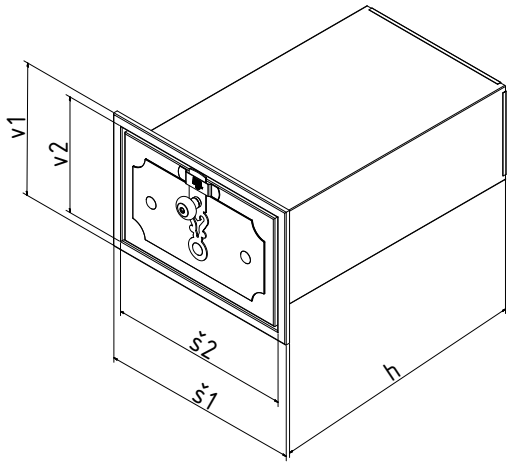

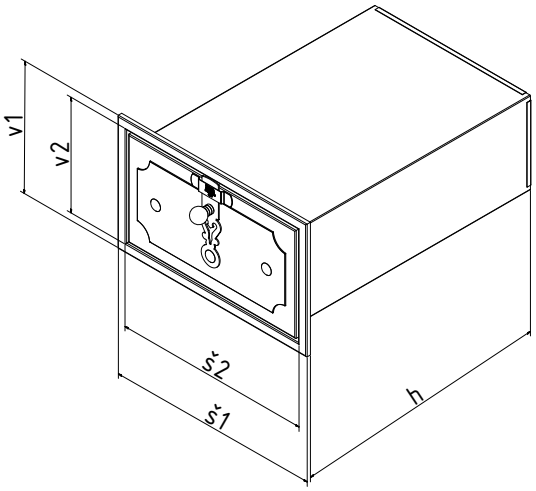

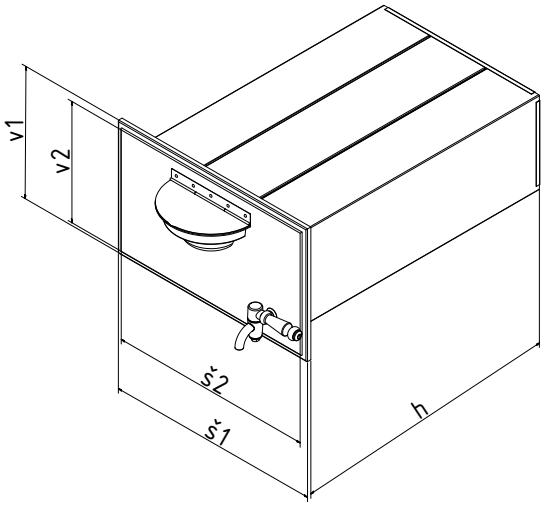

obj.č.	Název	Venkovní rozměr Š1 x V1	Zazdívací rozměr Š2 x V2	Vnitřní rozměr bubnu
3102.00	Trouba pečicí dvoukřídlá	430 x 290	382 x 242	335 x 195 x 580
3103.00	Trouba pečicí dvoukřídlá	470 x 290	422 x 242	375 x 195 x 580
3104.00	Trouba pečicí	430 x 290	382 x 242	335 x 195 x 580
3105.00	Trouba pečicí	470 x 290	422 x 242	375 x 195 x 580
3106.00	Trouba pečicí dvoukřídlá	430 x 350	382 x 302	335 x 255 x 580
3107.00	Trouba pečicí dvoukřídlá	470 x 350	422 x 302	375 x 255 x 580
3108.00	Měděnec	430 x 290	382 x 242	335 x 195 x 580
3109.00	Měděnec	470 x 290	422 x 242	375 x 195 x 580
3110.00	Trouba pečicí s čistící lamelou	430 x 450	382 x 242	335 x 195 x 580
3111.00	Trouba pečicí s čistící lamelou	470 x 450	422 x 242	375 x 195 x 580
3114.00	Trouba pečicí	430 x 350	382 x 302	335 x 255 x 580
3115.00	Trouba pečicí	470 x 350	422 x 302	375 x 255 x 580
3117.00	Trouba pečicí prosklená	470 x 350	422 x 302	375 x 255 x 580

Trouby se dodávají ve standardní hloubce 580 mm, hloubka se upravuje dle potřeby.

Salzburg 3000.00

VYMETACÍ DVÍŘKA A ČISTÍCÍ LAMELY

- Jsou vyrobeny z nerezových materiálů síly 0,8 – 1,5 mm a ve standardních rozměrech.
- Výroba atypických rozměrů je možná, za příplatek dle náročnosti.
- Výplně jsou standardně barvené na černo, ale lze použít i jiné odstíny dle vzorníku RAL.
- Výplně je možné dodat i ve tvaru dle přání zákazníka za příplatek dle náročnosti tvaru.
- Kuličky lze variabilně měnit dle přání zákazníka – dřevo, mosaz, chrom, chrom mat, nerez a keramika nebo lze použít i kovové madla dle kuchyně.

3201.00
Vymetací dvířko 13x13

3203.00
Vymetací dvířko 15x15

3204.00
Vymetací dvířko 18x18

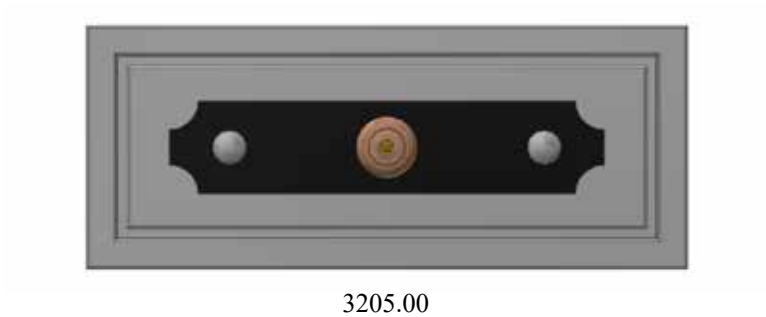

3205.00
Čistící lamela 43x18

3206.00
Čistící lamela 47x18

Koule dřevěná
Knopfe holz heizbrust

Koule chrom mat.
Knopfe chrommat

Koule chrom
Knopfe chrom

Koule keramická
Knopfe Keramik

Koule mosaz
Knopfe messing

Koule nerez
Knopfe Nirosta

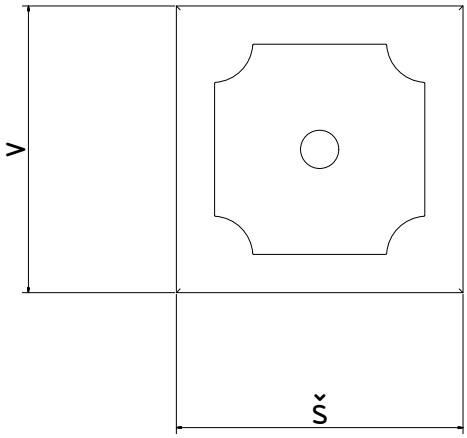

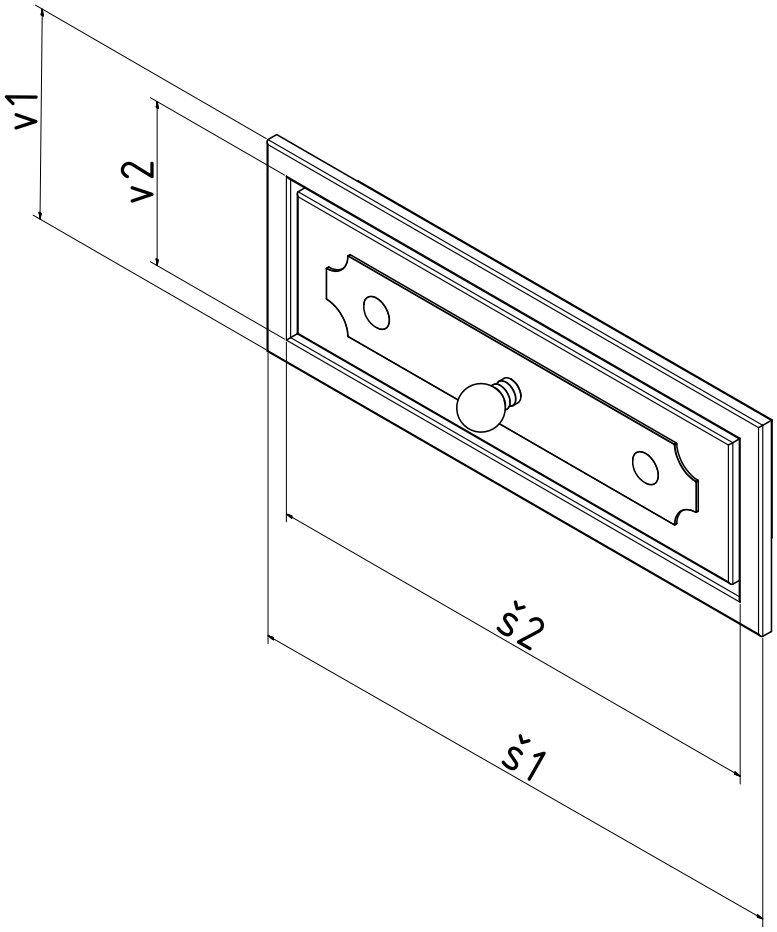

obj.č.	Název	Venkovní rozměr Š1 x V1	Zazdívací rozměr Š2 x V2
3201.00	Vymetací dvířko	130 x 130	100 x 100
3203.00	Vymetací dvířko	150 x 150	120 x 120
3204.00	Vymetací dvířko	180 x 180	150 x 150
3205.00	Čistící lamela	430 x 180	350 x 100
3206.00	Čistící lamela	470 x 180	390 x 100

UHLÁKY

- Uhláky jsou vyrobeny z nerezových materiálů síly 0,8 – 2,5 mm a ve standardních rozměrech.
- Atypické uhláky lze vyrobit za příplatek dle náročnosti.
- Varianty uhláků na kolečkách a na výsuvných pojezdech (šuplík), které lze usadit nad sokl. Pojezdy jsou naše výrobky. Konstrukce pojezdů je vyrobena s ohledem na zatížení a prostředí kde jsou používány.
- Výplně jsou standardně barvené na černo, lze použít i jiné odstíny dle vzorníku RAL.
- Výplně je možné dodat i ve tvaru dle přání zákazníka za příplatek dle náročnosti tvaru.
- Kuličky lze variabilně měnit dle přání zákazníka – dřevo, mosaz, chrom, chrom mat, nerez a keramika nebo lze použít i kovová madla dle kuchyně.
- Hloubka uhláku je ve standardním provedení 40 cm.

3312.00
Uhlák na kolečkách
72x35x40

3315.00
Uhlák na teleskopech v rámu
40x34x40

3316.00
Uhlák na teleskopech 47x34x40

3317.00
Uhlák na teleskopech v rámu 68x34x40

3318.00
Uhlák na teleskopech v rámu rádius 68x34x40

Koule dřevěná
Knopfe holz heizbrust

Koule chrom mat.
Knopfe chrommat

Koule chrom
Knopfe chrom

Koule keramická
Knopfe Keramik

Koule mosaz
Knopfe messing

Koule nerez
Knopfe Nirosta

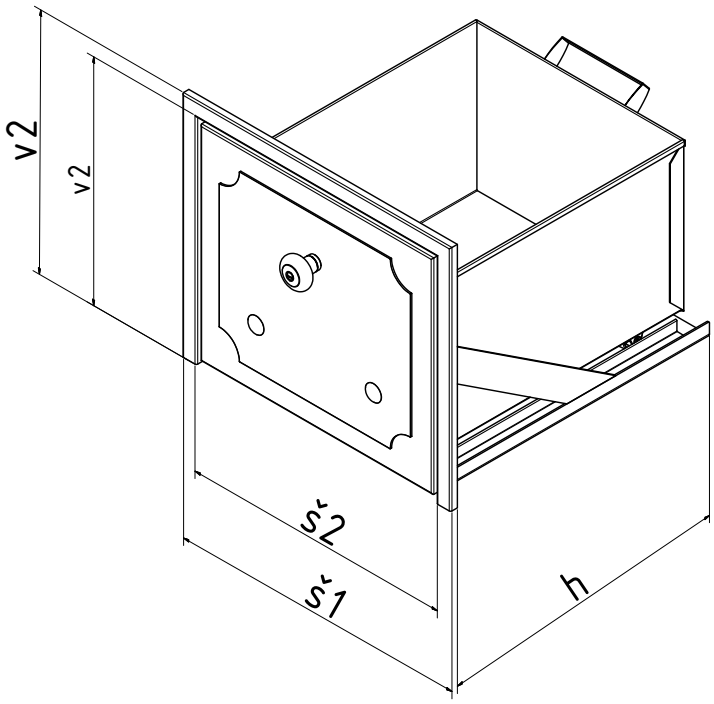

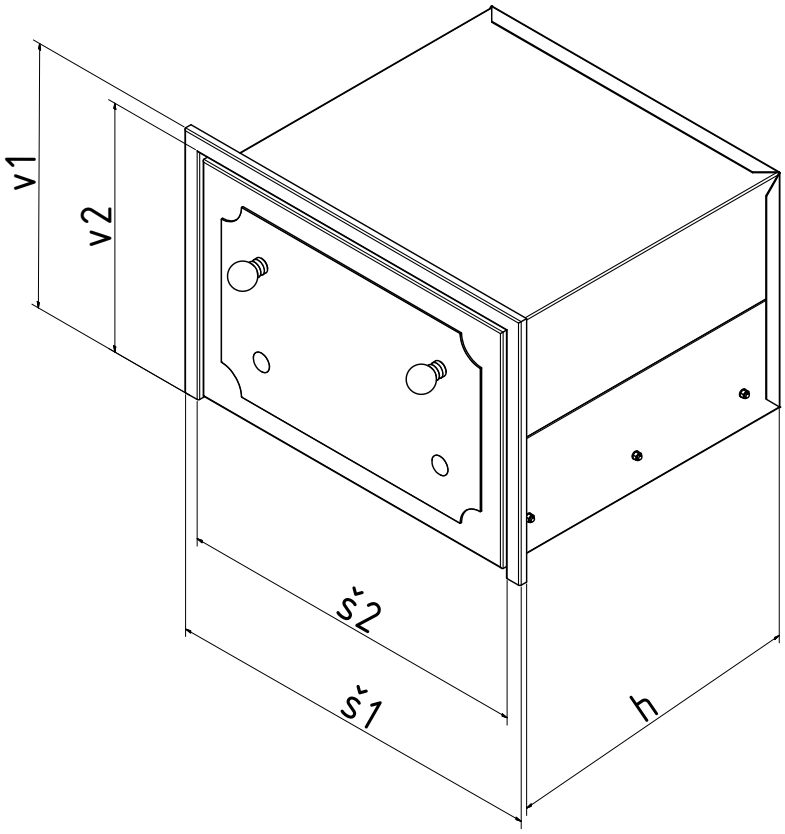

obj.č.	Název	Venkovní rozměr V1 x Š1	Zazdívací rozměr V2 x Š2
3310.00	Uhlák na kolečkách v rámu	400 x 340	365 x 325
3311.00	Uhlák na kolečkách v rámu	470 x 340	425 x 325
3312.00	Uhlák na kolečkách v rámu	720 x 340	645 x 325
3315.00	Uhlák na teleskopech v rámu	400 x 340	565 x 325
3316.00	Uhlák na teleskopech v rámu	470 x 340	425 x 325
3317.00	Uhlák na teleskopech v rámu	680 x 340	645 x 325
3318.00	Uhlák na teleskopech v rámu ráduis	680 x 340	645 x 325

Maximální nosnost uhláků je 30 kg.

Salzburg 3000.00

DVOUKŘÍDLÁ DVÍŘKA, DVÍŘKA NA PIZZA PECE A CHLEBOVÉ PECE

- Dvířka jsou vyrobeny z nerezového plechu, materiálů síly 0,8 – 2 mm ve standardních rozměrech.
- Výroba atypických dvířek je možná za příplatek dle náročnosti.
- Výplně jsou standardně barvené na černo, ale lze použít i jiné odstíny dle vzorníku RAL.
- Výplně je možné dodat i ve tvaru dle přání zákazníka příplatek dle náročnosti tvaru.
- Kuličky lze variabilně měnit dle přání zákazníka – dřevo, mosaz, chrom, chrom mat, nerez a keramika nebo lze použít i kovové madla dle kuchyně.

3410.00.001
Dvoukřídlé dvířko 43x47

3411.00.001
Dvoukřídlé dvířko 47x48

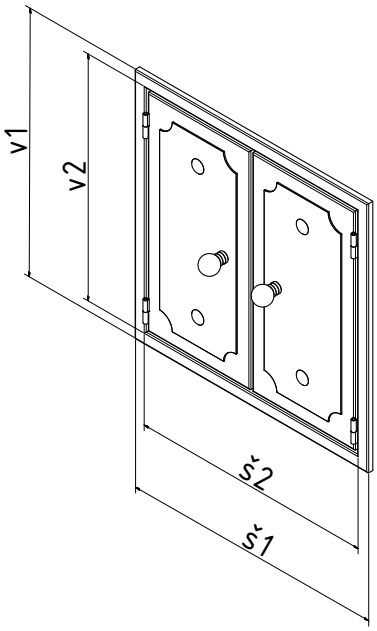

obj.č.	Název	Venkovní rozměr Š1 x V1	Zazdívací rozměr Š2 x V2
3410.00.001	Dvoukřídlá dvířka	430 x 470	420 x 420
3411.00.001	Dvoukřídlá dvířka	470 x 480	380 x 420

Koule dřevěná
Knopfe holz heizbrust

Koule chrom mat.
Knopfe chrommat

Koule chrom
Knopfe chrom

Koule keramická
Knopfe Keramik

Koule mosaz
Knopfe messing

Koule nerez
Knopfe Nirosta

ŘEHULKA
s.r.o.

3000.01

MÜNCHEN

München 3000.01

TOPNÉ ŠTÍTY

- Štíty jsou vyrobeny z nerezových materiálů síly 0,8 – 1,5 mm a z ocelových dílů ve standardních rozměrech.
- Výroba atypických štítů je možná, ale za příplatek dle náročnosti.
- Výplně jsou standardně barvené na černo, ale lze použít i jiné odstíny dle vzorníku RAL.
- Výplně je možné dodat i ve tvaru dle přání zákazníka příplatek dle náročnosti tvaru.
- Kuličky lze variabilně měnit dle přání zákazníka – dřevo, mosaz, chrom, chrom mat, nerez a keramika nebo lze použít i kovové madla dle kuchyně.
- Pokud je štít osazen bez rámu je nutné objednat 4strannou variantu, nebo pokud je štít usazen mezi rám a kachlovou římsu je nutné zadat rozměr mezi rámem a římsou.
- Popelník je součástí dodávky štítu.
- 4stranné provedení je určeno pro osazení štítů a topných dvířek samostatně bez rámu.

3001.01
Topný štít 31x45

3002.01
Topný štít 31x65

3003.01
Topné dvířko 31x24

3004.01
Popelníkové dvířko 31x27

3005.01
Topný štít 37x45

3006.01
Topný štít 37x65

3007.01
Topné dvířko 37x25

3008.01
Popelníkové dvířko 37x27

Koule dřevěná
Knopfe holz heizbrust

Koule chrom mat.
Knopfe chrommat

Koule chrom
Knopfe chrom

Koule keramická
Knopfe Keramik

Koule mosaz
Knopfe messing

Koule nerez
Knopfe Nirosta

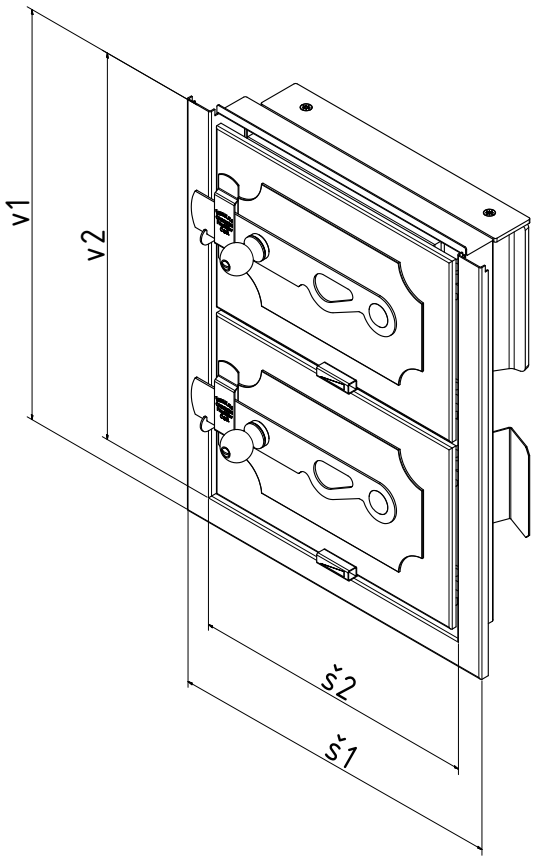

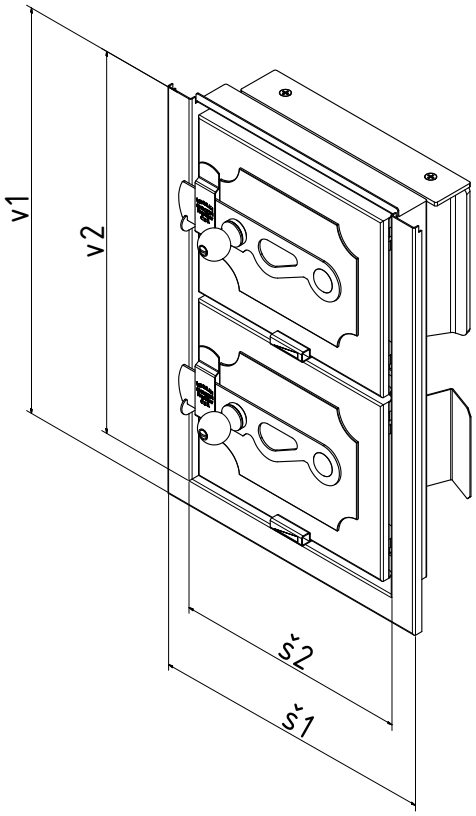

		3 – stranné		4 – stranné	
obj.č.	**Název**	**Š1 x V1**	**Š2 x V2**	**Š1 x V1**	**Š2 x V2**
3001.01	Topný štít	310 x 450	255 x 425	310 x 475	255 x 425
3002.01	Topný štít	310 x 650	255 x 625	310 x 675	255 x 625
3003.01	Topné dvířko	310 x 240	255 x 210	310 x 265	255 x 210
3004.01	Popelníkové dvířko	310 x 265	255 x 210	310 x 265	255 x 210
3005.01	Topný štít	375 x 455	320 x 430	375 x 475	320 x 420
3006.01	Topný štít	375 x 650	320 x 625	375 x 675	320 x 625
3007.01	Topné dvířko	375 x 250	320 x 225	375 x 270	320 x 215
3008.01	Popelníkové dvířko	375 x 270	320 x 215	375 x 270	320 x 215

München 3000.01

TOPNÝ ŠTÍT UMW S TOPENIŠTĚM

- Štíty se základnou pro topeniště jsou konstruovány pro stavby kachlových sporáků. Topeniště je navrženo a vyráběno tak, aby bylo dosaženo co nejnížších emisních jednotek s ohledem na životní prostředí dle nejnovějších norem.
- Díky konstrukci a systému přívodu vzduchu dochází v topeništích při spalování k vysokým teplotám cca 750 °C. Díky tak vysokým teplotám dochází ke kvalitnímu shoření a tím i vyšší účinnosti. Což má dobrý vliv na spotřebu dřeva.
- Vysoké teploty umožňují použití teplovodních výměníků usazených mimo topeniště. Tento systém má mnoho výhod proti stávajícím výměníkům, které byly součástí topeniště. Největší výhoda je umístění mimo topeniště, jelikož je možné celý výměník plně odstavit od provozu, pokud dojde k situaci, která by mohla vést k poškození výměníku a topného systému.
- Teplovodní výměníky je možné vyrobit i atypické dle konstrukce sporáku.
- Štít se základnou pro topeniště se dodává ve všech modelových řadách.
- Popelník je součástí dodávky štítu.
- Centrální přívod vzduchu je řešen přírubou pr.150 ze spodní strany.
- Štít se základnou topeniště nelze použít samostatně, je určeno pro zástavbu do stavěných kachlových sporáků.

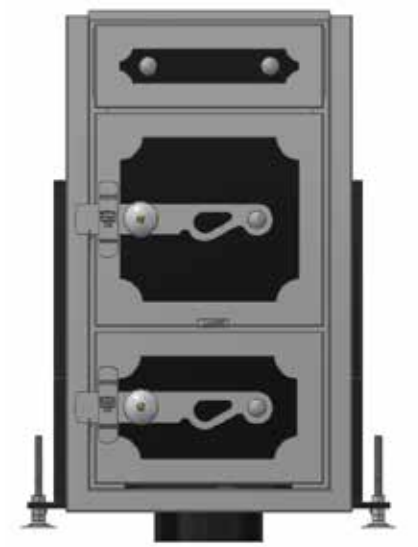

3012.01
Topný štít 37x65 UMW

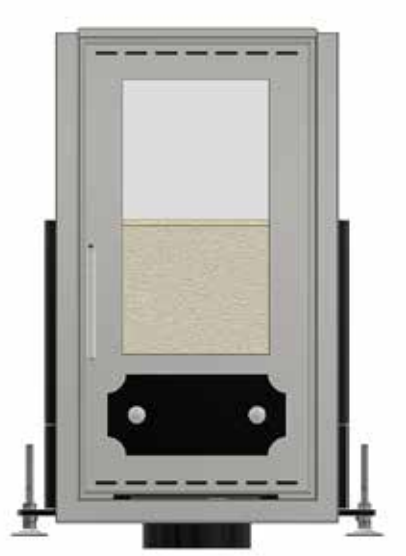

3018.01.001
Prosklený štít 38x65 UMW

Prosklený topný štít 37x45 UMW

3014.01.001
Prosklený topný štít 37x45 UMW

Koule dřevěná
Knopfe holz heizbrust

Koule chrom mat.
Knopfe chrommat

Koule chrom
Knopfe chrom

Koule keramická
Knopfe Keramik

Koule mosaz
Knopfe messing

Koule nerez
Knopfe Nirosta

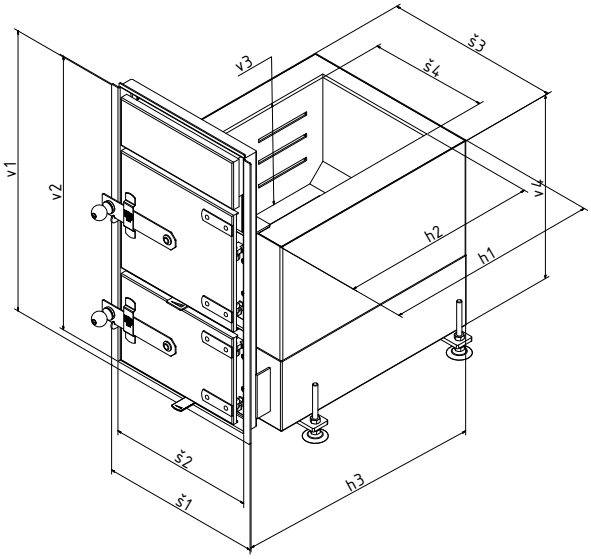

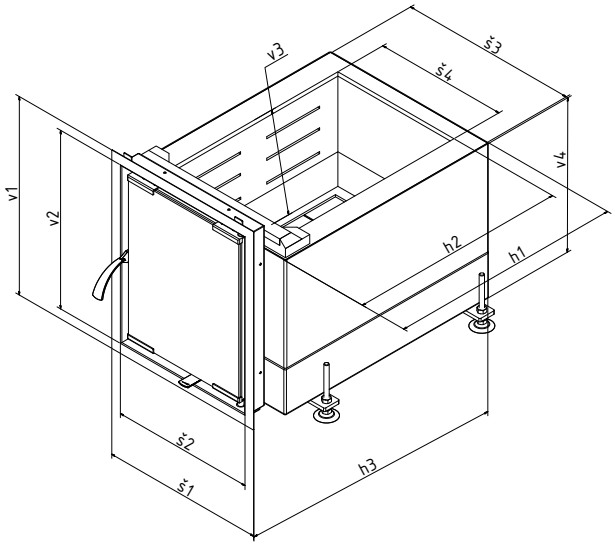

ŘEZ A-A
MĚŘÍTKO 1 / 2

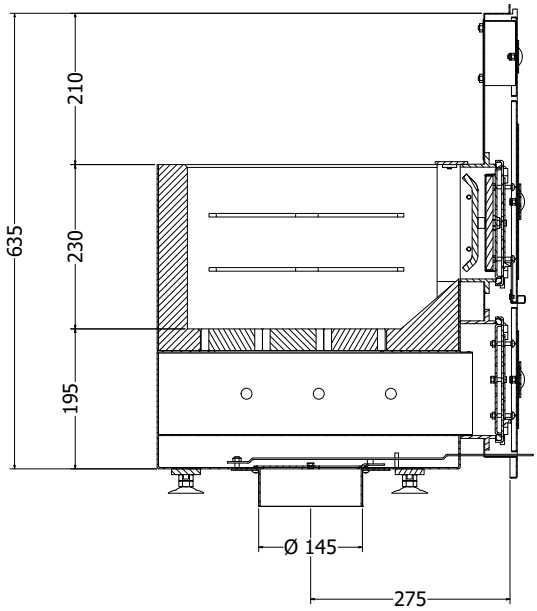

ŘEZ A-A
MĚŘÍTKO 1 / 2

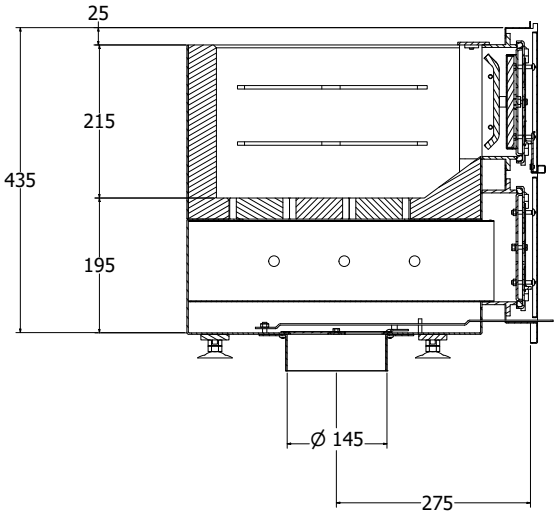

obj.č.	Název	Š1	Š2	Š3	Š4	V1	V2	V3	H3	H1	H2
3012.01	Topný štít UMW 37 x 65	375	305	405	260	650	615	420	510	420	380
3013.01	Topný štít UMW 37 x 45	375	305	405	260	455	420	420	510	420	380
3014.01	Prosklený štít UMW 38 x 46	380	335	425	260	460	415	360	510	420	380
3015.01	Topný štít UMW 31 x 45	315	255	345	230	455	420	420	510	420	380
3016.01	Topný štít UMW 31 x 65	315	255	345	230	650	615	420	510	420	380
3017.01	Prosklený štít UMW 31 x 46	310	265	355	230	460	415	360	510	420	380
3018.01	Prosklený štít UMW 38 x 65	380	335	425	260	650	605	370	510	420	380

PEČICÍ TROUBY

- Trouby jsou vyrobeny z nerezových materiálů síly 0,8 – 2 mm ve standardních rozměrech.
- Výroba atypických troub je možná za příplatek dle náročnosti.
- Výplně jsou standardně barvené na černo, lze použít i jiné odstíny dle vzorníku RAL.
- Výplně je možné dodat i ve tvaru dle přání zákazníka za příplatek dle náročnosti tvaru.
- Kuličky lze variabilně měnit dle přání zákazníka – dřevo, mosaz, chrom, chrom mat, nerez a keramika nebo lze použít i kovové madla dle kuchyňské linky.
- Troubu je možno osadit teploměrem do dvířek, měření teploty je však pouze orientační.
- Buben trouby je ve standartním provedení hlouboký 580 mm, buben lze zkrátit nebo prodloužit dle požadované délky.
- Měděnec nádoba na ohřev vody je umístěna v troubě. Voda pouze pro technické účely.
- Trouby lze dodat v provedení vyndávací, nutno uvést v objednávce.
- Čela trouby lze osadit teploměry, pro orientační měření teploty uvnitř trouby.
- 6121.00 Teploměr do trouby - zabudování do klasické trouby i instalace na prosklenou troubu – POZOR měření teploty není přesné.

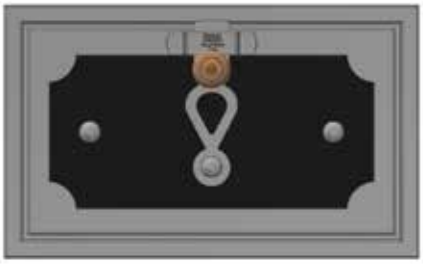

3105.01
Trouba pečicí s vynd. dnem 47x29x58

3106.01
Trouba pečicí dvoukřídlá s vynd. dnem 43x29x58

3107.01
Trouba pečicí dvoukřídlá s vynd. dnem 47x29x58

3109.01
Měděnec 47x29x58

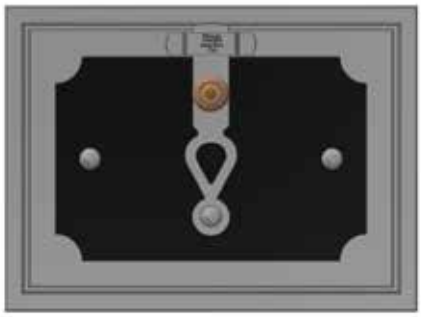

3115.01
Trouba pečicí 47x35x58

3117.01
Trouba pečicí prosklená s vynd. dnem 47x35x58

Koule dřevěná
Knopfe holz heizbrust

Koule chrom mat.
Knopfe chrommat

Koule chrom
Knopfe chrom

Koule keramická
Knopfe Keramik

Koule mosaz
Knopfe messing

Koule nerez
Knopfe Nirosta

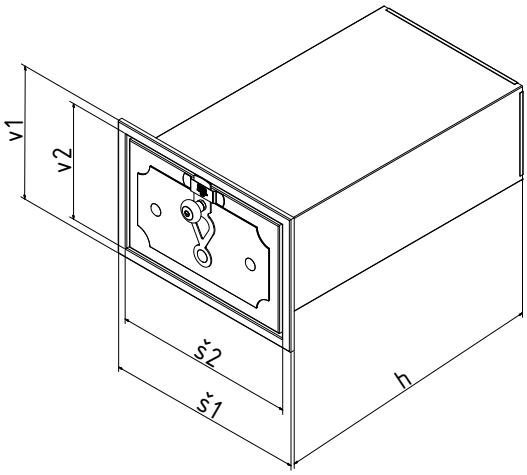

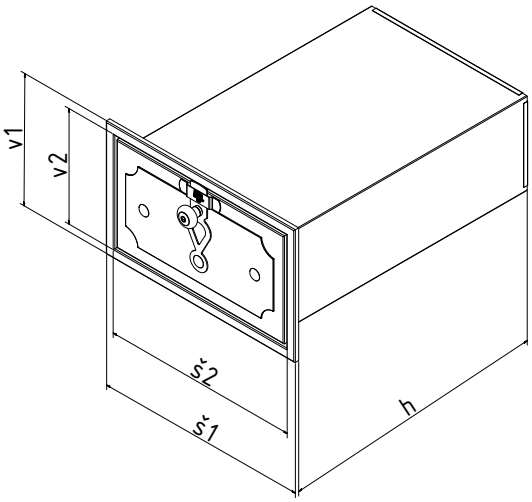

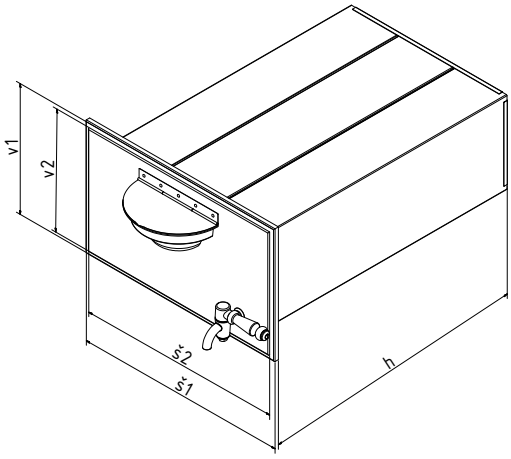

obj.č.	Název	Venkovní rozměr Š1 x V1	Zazdívací rozměr Š2 x V2	Vnitřní rozměr bubnu
3102.01	Trouba pečicí dvoukřídlá	430 x 290	382 x 242	335 x 195 x 580
3103.01	Trouba pečicí dvoukřídlá	470 x 290	422 x 242	375 x 195 x 580
3104.01	Trouba pečicí	430 x 290	382 x 242	335 x 195 x 580
3105.01	Trouba pečicí	470 x 290	422 x 242	375 x 195 x 580
3106.01	Trouba pečicí dvoukřídlá	430 x 350	382 x 302	335 x 255 x 580
3107.01	Trouba pečicí dvoukřídlá	470 x 350	422 x 302	375 x 255 x 580
3108.01	Měděnec	430 x 290	382 x 242	335 x 195 x 580
3109.01	Měděnec	470 x 290	422 x 242	375 x 195 x 580
3110.01	Trouba pečicí s čistící lamelou	430 x 450	382 x 242	335 x 195 x 580
3111.01	Trouba pečicí s čistící lamelou	470 x 450	422 x 242	375 x 195 x 580
3114.01	Trouba pečicí	430 x 350	382 x 302	335 x 255 x 580
3115.01	Trouba pečicí	470 x 350	422 x 302	375 x 255 x 580
3117.01	Trouba pečicí prosklená	470 x 350	422 x 302	375 x 255 x 580

Trouby se dodávají ve standardní hloubce 580 mm, hloubka se upravuje dle potřeby.

München 3000.01

VYMETACÍ DVÍŘKA A ČISTÍCÍ LAMELY

- Jsou vyrobeny z nerezových materiálů síly 0,8 – 1,5 mm a ve standardních rozměrech.
- Výroba atypických rozměrů je možná, za příplatek dle náročnosti.
- Výplně jsou standardně barvené na černo, ale lze použít i jiné odstíny dle vzorníku RAL.
- Výplně je možné dodat i ve tvaru dle přání zákazníka za příplatek dle náročnosti tvaru.
- Kuličky lze variabilně měnit dle přání zákazníka – dřevo, mosaz, chrom, chrom mat, nerez a keramika nebo lze použít i kovová madla dle kuchyně.

3201.01.001
Vymetací dvířko 13x13

3203.01.001
Vymetací dvířko 15x15

3204.01
Vymetací dvířko 18x18

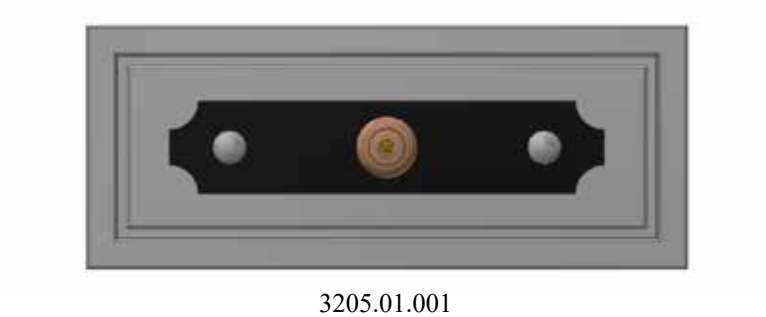

3205.01.001
Čistící lamela 43x18

3206.01.001
Čistící lamela 47x18

Koule dřevěná
Knopfe holz heizbrust

Koule chrom mat.
Knopfe chrommat

Koule chrom
Knopfe chrom

Koule keramická
Knopfe Keramik

Koule mosaz
Knopfe messing

Koule nerez
Knopfe Nirosta

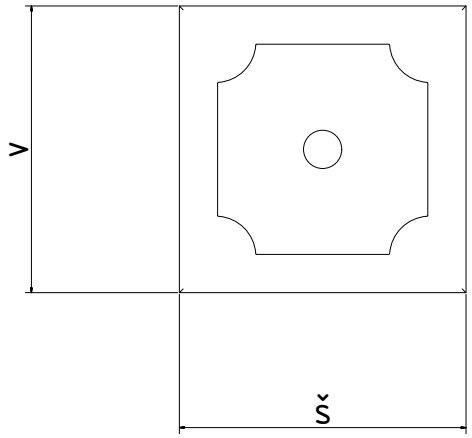

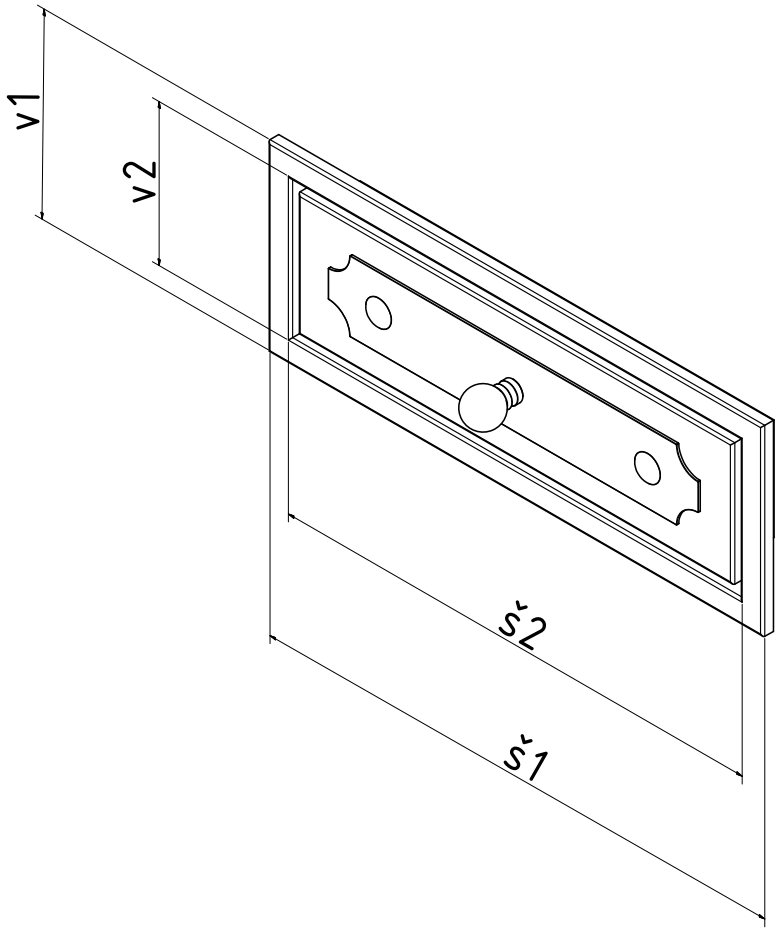

obj.č.	Název	Venkovní rozměr Š1 x V1	Zazdívací rozměr Š2 x V2
3201.01.001	Vymetací dvířko	130 x 130	100 x 100
3203.01.001	Vymetací dvířko	150 x 150	120 x 120
3204.01.001	Vymetací dvířko	180 x 180	150 x 150
3205.01.001	Čistící lamela	430 x 180	350 x 100
3206.01.001	Čistící lamela	470 x 180	390 x 100

München 3000.01

UHLÁKY

- Uhláky jsou vyrobeny z nerezových materiálů síly 0,8 – 2,5 mm a ve standardních rozměrech.
- Atypické uhláky lze vyrobit za příplatek dle náročnosti.
- Varianty uhláků na kolečkách a na výsuvných pojezdech (šuplík), které lze usadit nad sokl. Pojezdy jsou naše výrobky. Konstrukce pojezdů je vyrobena s ohledem na zatížení a prostředí kde jsou používány.
- Výplně jsou standardně barvené na černo, lze použít i jiné odstíny dle vzorníku RAL.
- Výplně je možné dodat i ve tvaru dle přání zákazníka za příplatek dle náročnosti tvaru.
- Kuličky lze variabilně měnit dle přání zákazníka – dřevo, mosaz, chrom, chrom mat, nerez a keramika nebo lze použít i kovové madla dle kuchyně.
- Hloubka uhláku je ve standardním provedení 40 cm.

3312.01
Uhlák na kolečkách
72x35x40

3315.01
Uhlák na teleskopech v rámu
40x34x40

3316.01
Uhlák na teleskopech 47x34x40

3317.01
Uhlák na teleskopech v rámu 68x34x40

3318.01
Uhlák na teleskopech v rámu rádius 68x34x40

Koule dřevěná
Knopfe holz heizbrust

Koule chrom mat.
Knopfe chrommat

Koule chrom
Knopfe chrom

Koule keramická
Knopfe Keramik

Koule mosaz
Knopfe messing

Koule nerez
Knopfe Nirosta

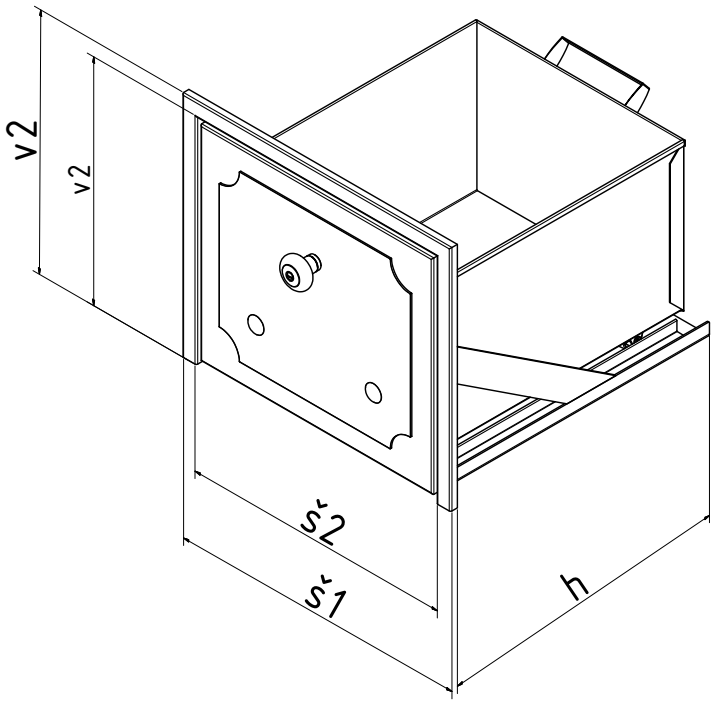

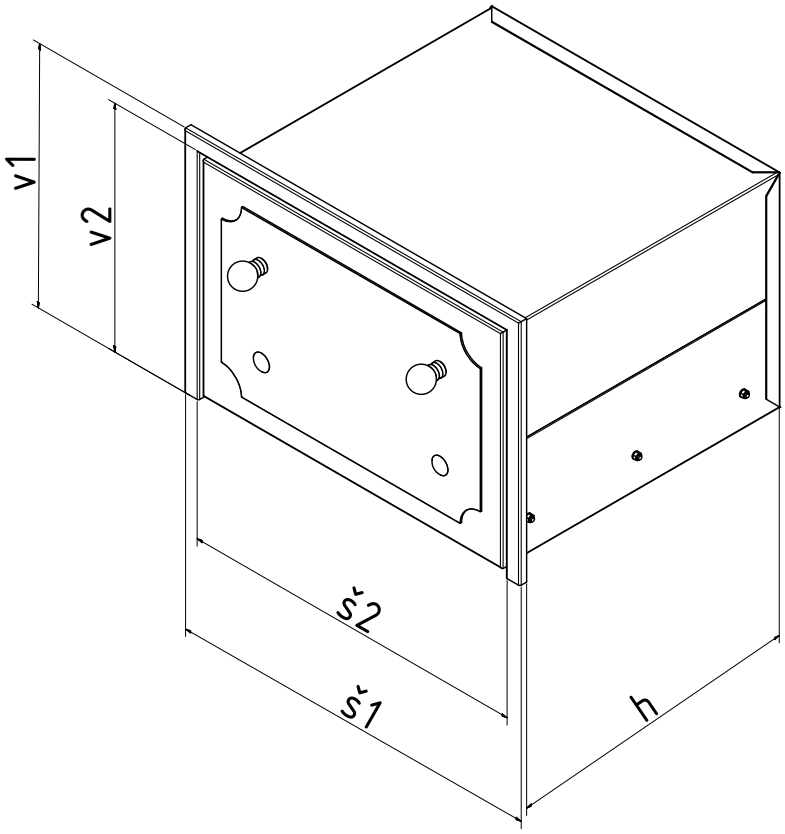

obj.č.	Název	Venkovní rozměr Š1 x V1	Zazdívací rozměr Š2 x V2
3310.01	Uhlák na kolečkách v rámu	400 x 340	365 x 325
3311.01	Uhlák na kolečkách v rámu	470 x 340	425 x 325
3312.01	Uhlák na kolečkách v rámu	720 x 350	645 x 325
3315.01	Uhlák na teleskopech v rámu	400 x 340	365 x 325
3316.01	Uhlák na teleskopech v rámu	470 x 340	425 x 325
3317.01	Uhlák na teleskopech v rámu	680 x 340	645 x 325
3318.01	Uhlák na teleskopech v rámu ráduis	680 x 340	645 x 325

Maximální nosnost uhláků je 30 kg.

München 3000.01

DVOUKŘÍDLÁ DVÍŘKA, DVÍŘKA NA PIZZA PECE A CHLEBOVÉ PECE

- Dvířka jsou vyrobeny z nerezového plechu, materiálů síly 0,8 – 2 mm ve standardních rozměrech.
- Výroba atypických dvířek je možná za příplatek dle náročnosti.
- Výplně jsou standardně barvené na černo, ale lze použít i jiné odstíny dle vzorníku RAL.
- Výplně je možné dodat i ve tvaru dle přání zákazníka příplatek dle náročnosti tvaru.
- Kuličky lze variabilně měnit dle přání zákazníka – dřevo, mosaz, chrom, chrom mat, nerez a keramika nebo lze použít i kovové madla dle kuchyně.

3410.01
Dvoukřídlé dvířko 43x47

3411.01
Dvoukřídlé dvířko 47x48

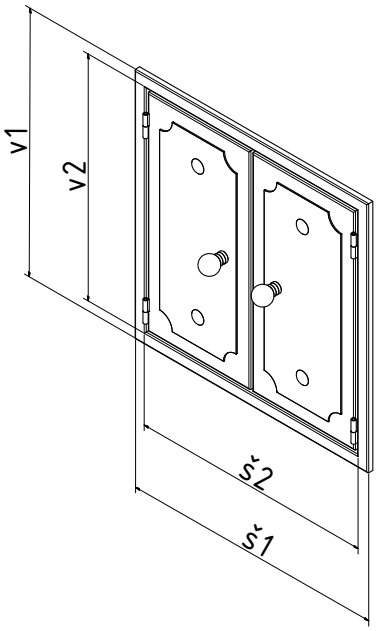

obj.č.	Název	Venkovní rozměr Š1 x V1	Zazdívací rozměr Š2 x V2
3410.01	Dvoukřídlá dvířka	430 x 470	420 x 420
3411.01.001	Dvoukřídlá dvířka	470 x 480	380 x 420

Koule dřevěná
Knopfe holz heizbrust

Koule chrom mat.
Knopfe chrommat

Koule chrom
Knopfe chrom

Koule keramická
Knopfe Keramik

Koule mosaz
Knopfe messing

Koule nerez
Knopfe Nirosta

ŘEHULKA
s.r.o.

3000.02

ZURICH

TOPNÉ ŠTÍTY

- Štíty jsou vyrobeny z nerezových materiálů síly 0,8 – 1,5 mm a z ocelových dílů ve standardních rozměrech.
- Výroba atypických štítů je možná, ale za příplatek dle náročnosti.
- Výplně jsou standardně barvené na černo, ale lze použít i jiné odstíny dle vzorníku RAL.
- Výplně je možné dodat i ve tvaru dle přání zákazníka příplatek dle náročnosti tvaru.
- Kuličky lze variabilně měnit dle přání zákazníka – dřevo, mosaz, chrom, chrom mat, nerez a keramika nebo lze použít i kovové madla dle kuchyně.
- Pokud je štít osazen bez rámu je nutné objednat 4strannou variantu, nebo pokud je štít usazen mezi rám a kachlovou římsu je nutné zadat rozměr mezi rámem a římsou.
- Popelník je součástí dodávky štítu.
- 4stranné provedení je určeno pro osazení štítů a topných dvířek samostatně bez rámu.

3001.02
Topný štít 31x45

3002.02
Topný štít 31x65

3003.02
Topné dvířko 31x24

3004.02
Popelníkové dvířko 31x27

3005.02
Topný štít 37x45

3006.02
Topný štít 37x65

Koule dřevěná
Knopfe holz heizbrust

Koule chrom mat.
Knopfe chrommat

Koule chrom
Knopfe chrom

Koule keramická
Knopfe Keramik

Koule mosaz
Knopfe messing

Koule nerez
Knopfe Nirosta

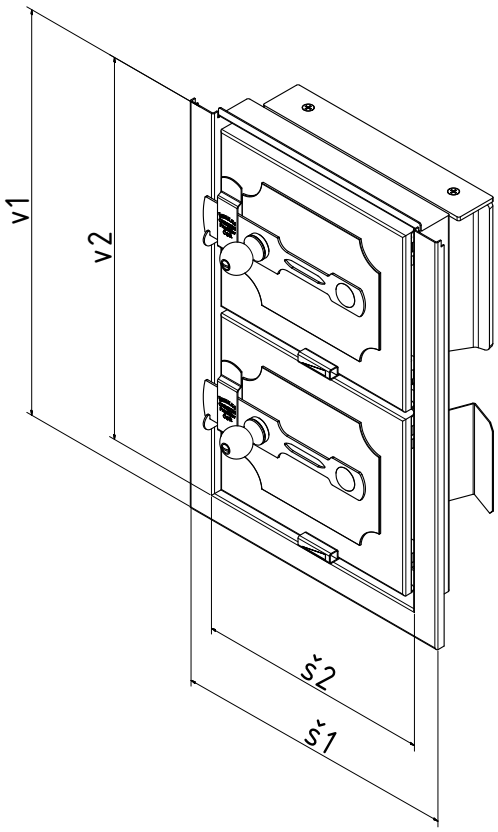

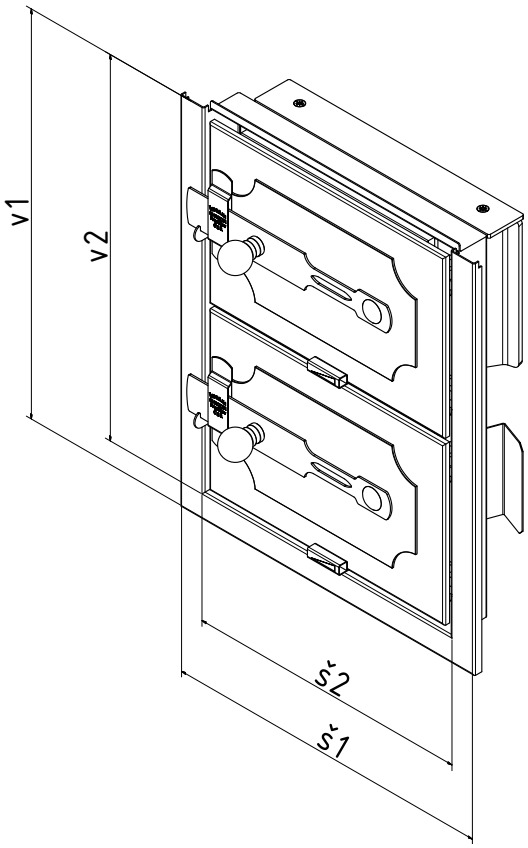

		3 – stranné		4 – stranné	
obj.č.	**Název**	**Š1 x V1**	**Š2 x V2**	**Š1 x V1**	**Š2 x V2**
3001.02	Topný štít	310 x 450	255 x 425	310 x 475	255 x 425
3002.02.002	Topný štít	310 x 650	255 x 625	310 x 675	255 x 625
3003.02.002	Topné dvířko	310 x 240	255 x 210	310 x 265	255 x 210
3004.02.002	Popelníkové dvířko	310 x 265	255 x 210	310 x 265	255 x 210

3005.02.002	Topný štít	375 x 455	320 x 430	375 x 475	320 x 420
3006.02.002	Topný štít	375 x 650	320 x 625	375 x 675	320 x 625
3007.02.002	Topné dvířko	375 x 250	320 x 225	375 x 270	320 x 215
3008.02.002	Popelníkové dvířko	375 x 270	320 x 215	375 x 270	320 x 215

Zurich 3000.02

TOPNÝ ŠTÍT UMW S TOPENIŠTĚM

- Štíty se základnou pro topeniště jsou konstruovány pro stavby kachlových sporáků. Topeniště je navrženo a vyráběno tak, aby bylo dosaženo co nejnížších emisních jednotek s ohledem na životní prostředí dle nejnovějších norem.
- Díky konstrukci a systému přívodu vzduchu dochází v topeništích při spalování k vysokým teplotám cca 750 °C. Díky tak vysokým teplotám dochází ke kvalitnímu shoření a tím i vyšší účinnosti. Což má dobrý vliv na spořebu dřeva.
- Vysoké teploty umožňují použití teplovodních výměníků usazených mimo topeniště. Tento systém má mnoho výhod proti stávajícím výměníkům, které byly součástí topeniště. Největší výhoda je umístění mimo topeniště, jelikož je možné celý výměník plně odstavit od provozu, pokud dojde k situaci, která by mohla vést k poškození výměníku a topného systému.
- Teplovodní výměníky je možné vyrobit i atypické dle konstrukce sporáku.
- Štít se základnou pro topeniště se dodává ve všech modelových řadách.
- Popelník je součástí dodávky štítu.
- Centrální přívod vzduchu je řešen přírubou pr.150 ze spodní strany.
- Štít se základnou topeniště nelze použít samostatně, je určeno pro zástavbu do stavěných kachlových sporáků.

3012.02
Topný štít 37x65 UMW

3018.00.001
Prosklený štít UMW 38x65 UMW

3015.02
Topný štít 31x45 UMW

3014.02
Topeniště se sklodvířkem

Koule dřevěná
Knopfe holz heizbrust

Koule chrom mat.
Knopfe chrommat

Koule chrom
Knopfe chrom

Koule keramická
Knopfe Keramik

Koule mosaz
Knopfe messing

Koule nerez
Knopfe Nirosta

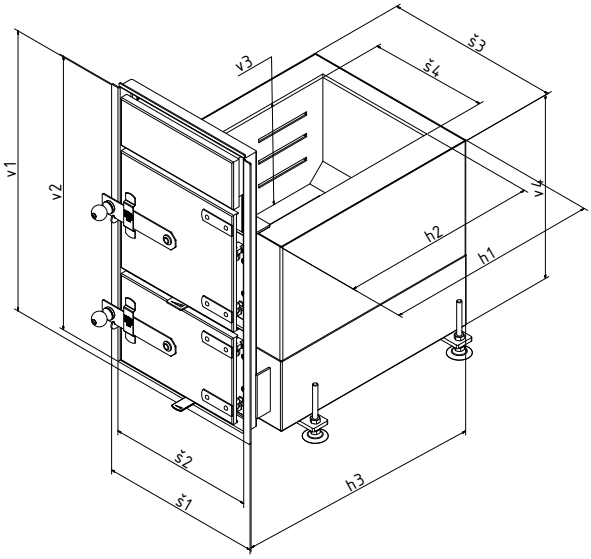

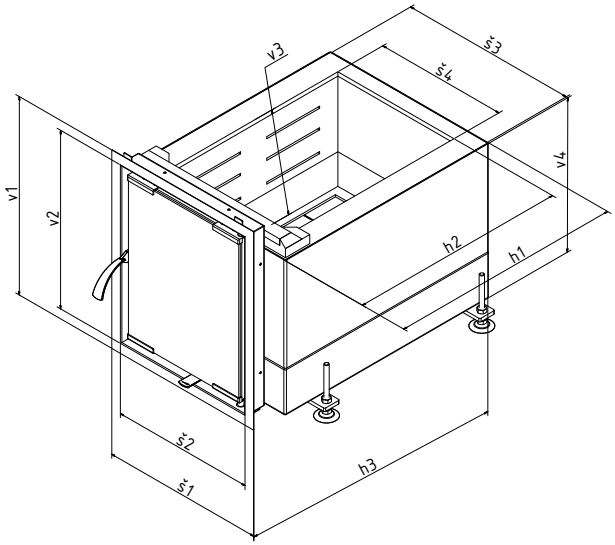

ŘEZ A-A
MĚŘÍTKO 1 / 2

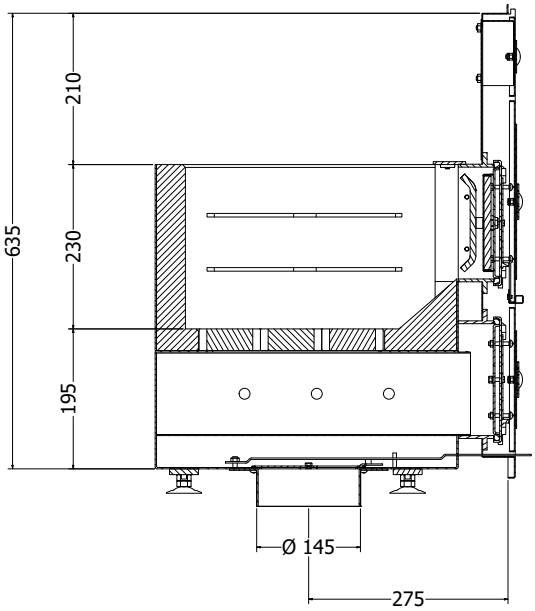

ŘEZ A-A
MĚŘÍTKO 1 / 2

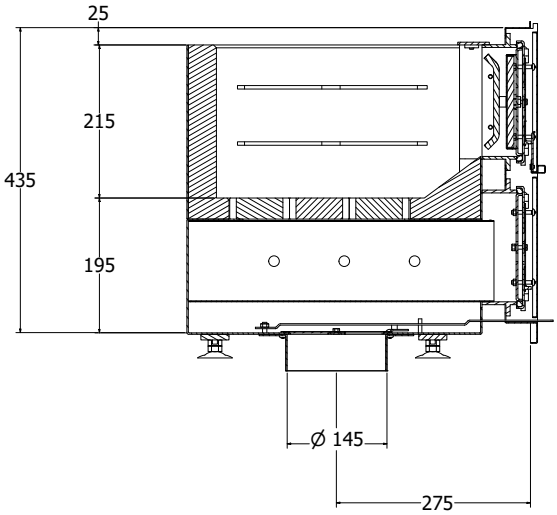

obj.č.	Název	Š1	Š2	Š3	Š4	V1	V2	V3	H3	H1	H2
3012.02	Topný štít UMW 37 x 65	375	305	405	260	650	615	420	510	420	380
3013.02	Topný štít UMW 37 x 45	375	305	405	260	455	420	420	510	420	380
3014.02	Prosklený štít UMW 38 x 46	380	335	425	260	460	415	360	510	420	380
3015.02	Topný štít UMW 31 x 45	315	255	345	230	455	420	420	510	420	380
3016.02	Topný štít UMW 31 x 65	315	255	345	230	650	615	420	510	420	380
3017.02	Prosklený štít UMW 31 x 46	310	265	355	230	460	415	360	510	420	380
3018.02	Prosklený štít UMW 38 x 65	380	335	425	260	650	605	370	510	420	380

PEČICÍ TROUBY

- Trouby jsou vyrobeny z nerezových materiálů síly 0,8 – 2 mm ve standardních rozměrech.
- Výroba atypických troub je možná za příplatek dle náročnosti.
- Výplně jsou standardně barvené na černo, lze použít i jiné odstíny dle vzorníku RAL.
- Výplně je možné dodat i ve tvaru dle přání zákazníka za příplatek dle náročnosti tvaru.
- Kuličky lze variabilně měnit dle přání zákazníka – dřevo, mosaz, chrom, chrom mat, nerez a keramika nebo lze použít i kovová madla dle kuchyňské linky.
- Troubu je možno osadit teploměrem do dvířek, měření teploty je však pouze orientační.
- Buben trouby je ve standartním provedení hlouboký 580 mm, buben lze zkrátit nebo prodloužit dle požadované délky.
- Měděnec nádoba na ohřev vody je umístěna v troubě. Voda pouze pro technické účely.
- Trouby lze dodat v provedení vyndávací, nutno uvést v objednávce.
- Čela trouby lze osadit teploměry, pro orientační měření teploty uvnitř trouby.
- 6121.00 Teploměr do trouby - zabudování do klasické trouby i instalace na prosklenou troubu – POZOR měření teploty není přesné.

3105.02
Trouba pečicí dvoukřídlá s vynd. dnem 47x29x58

3107.02
Trouba pečicí dvoukřídlá s vynd. dnem 47x35x58

3109.02
Měděnec 47x29x58

3117.02
Trouba pečicí prosklená s vynd. dnem 47x35x58

Koule dřevěná
Knopfe holz heizbrust

Koule chrom mat.
Knopfe chrommat

Koule chrom
Knopfe chrom

Koule keramická
Knopfe Keramik

Koule mosaz
Knopfe messing

Koule nerez
Knopfe Nirosta

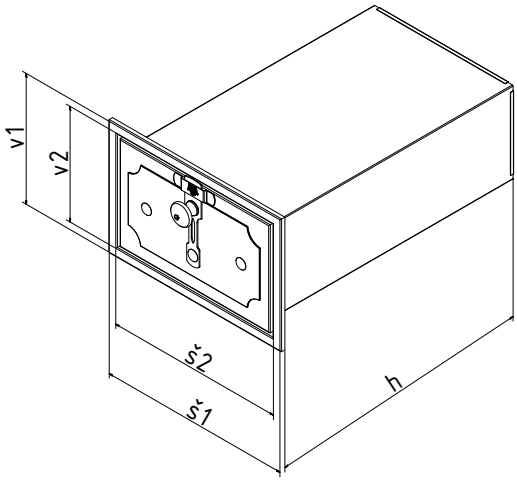

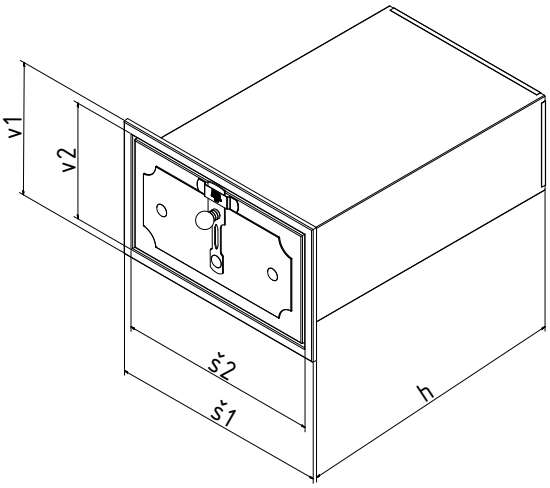

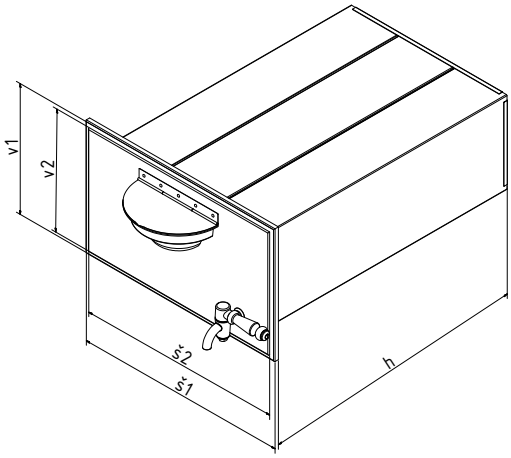

obj.č.	Název	Venkovní rozměr Š1 x V1	Zazdívací rozměr Š2 x V2	Vnitřní rozměr bubnu
3102.02	Trouba pečicí dvoukřídlá	430 x 290	382 x 242	335 x 195 x 580
3103.02	Trouba pečicí dvoukřídlá	470 x 290	422 x 242	375 x 195 x 580
3104.02	Trouba pečicí	430 x 290	382 x 242	335 x 195 x 580
3105.02	Trouba pečicí	470 x 290	422 x 242	375 x 195 x 580
3106.02	Trouba pečicí dvoukřídlá	430 x 350	382 x 302	335 x 255 x 580
3107.02	Trouba pečicí dvoukřídlá	470 x 350	422 x 302	375 x 255 x 580
3108.02	Měděnec	430 x 290	382 x 242	335 x 195 x 580
3109.02	Měděnec	470 x 290	422 x 242	375 x 195 x 580
3110.02	Trouba pečicí s čistící lamelou	430 x 450	382 x 242	335 x 195 x 580
3111.02	Trouba pečicí s čistící lamelou	470 x 450	422 x 242	375 x 195 x 580
3114.02	Trouba pečicí	430 x 350	382 x 302	335 x 255 x 580
3115.02	Trouba pečicí	470 x 350	422 x 302	375 x 255 x 580
3117.02	Trouba pečicí prosklená	470 x 350	422 x 302	375 x 255 x 580

Trouby se dodávají ve standardní hloubce 580 mm, hloubka se upravuje dle potřeby.

Zurich 3000.02

VYMETACÍ DVÍŘKA A ČISTÍCÍ LAMELY

- Jsou vyrobeny z nerezových materiálů síly 0,8 – 1,5 mm a ve standardních rozměrech.
- Výroba atypických rozměrů je možná, za příplatek dle náročnosti.
- Výplně jsou standardně barvené na černo, ale lze použít i jiné odstíny dle vzorníku RAL.
- Výplně je možné dodat i ve tvaru dle přání zákazníka za příplatek dle náročnosti tvaru.
- Kuličky lze variabilně měnit dle přání zákazníka – dřevo, mosaz, chrom, chrom mat, nerez a keramika nebo lze použít i kovová madla dle kuchyně.

3201.02
Vymetací dvířko 13x13

3203.02
Vymetací dvířko 15x15

3204.02
Vymetací dvířko 18x18

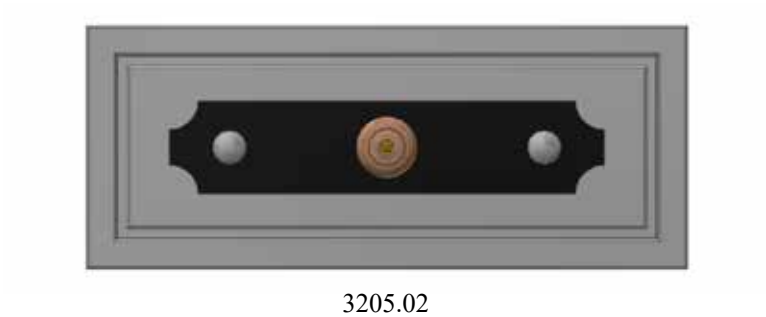

3205.02
Čistící lamela 43x18

3206.02
Čistící lamela 47x18

Koule dřevěná
Knopfe holz heizbrust

Koule chrom mat.
Knopfe chrommat

Koule chrom
Knopfe chrom

Koule keramická
Knopfe Keramik

Koule mosaz
Knopfe messing

Koule nerez
Knopfe Nirosta

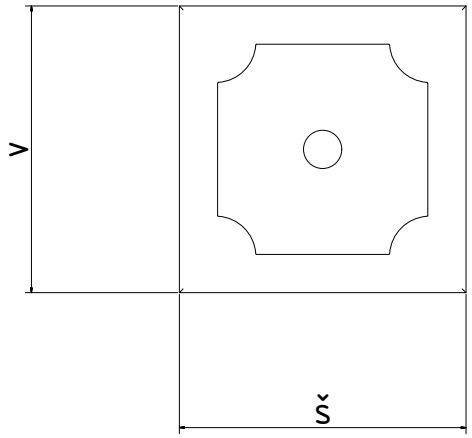

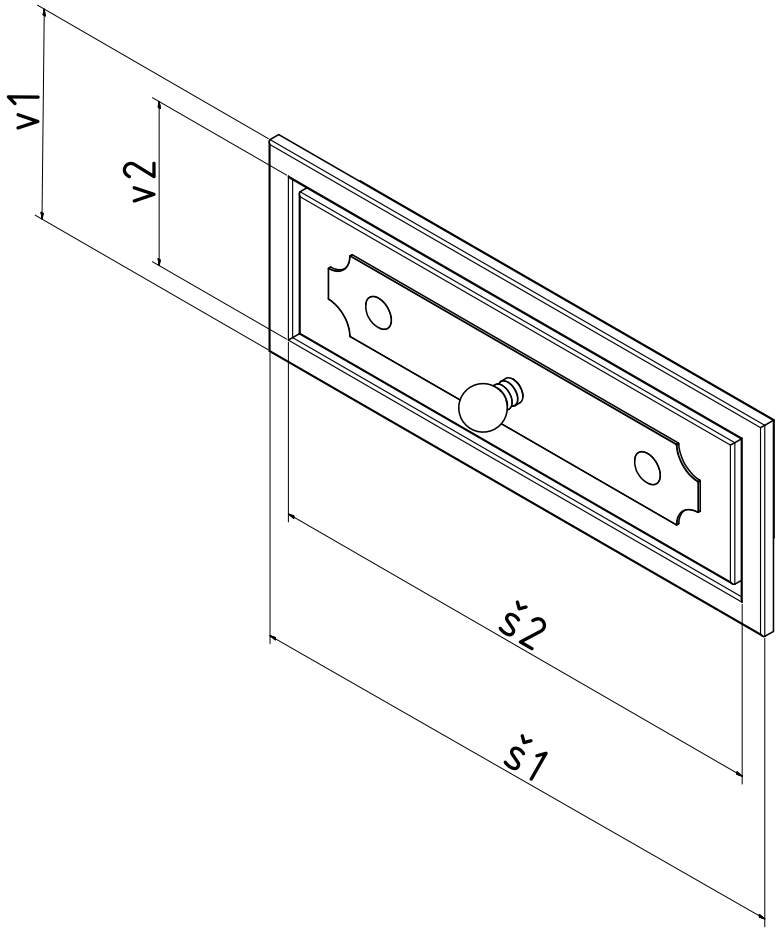

obj.č.	Název	Venkovní rozměr Š1 x V1	Zazdívací rozměr Š2 x V2
3201.02	Vymetací dvířko	130 x 130	100 x 100
3203.02	Vymetací dvířko	150 x 150	120 x 120
3204.02	Vymetací dvířko	180 x 180	150 x 150
3205.02	Čistící lamela	430 x 180	350 x 100
3206.02	Čistící lamela	470 x 180	390 x 100

UHLÁKY

- Uhláky jsou vyrobeny z nerezových materiálů síly 0,8 – 1,5 mm a ve standardních rozměrech.
- Atypické uhláky lze vyrobit za příplatek dle náročnosti.
- Varianty uhláků na kolečkách a na výsuvných pojezdech (šuplík), které lze usadit nad sokl. Pojezdy jsou naše výrobky. Konstrukce pojezdů je vyrobena s ohledem na zatížení a prostředí kde jsou používány.
- Výplně jsou standartně barvené na černo, lze použít i jiné odstíny dle vzorníku RAL.
- Výplně je možné dodat i ve tvaru dle přání zákazníka za příplatek dle náročnosti tvaru.
- Kuličky lze variabilně měnit dle přání zákazníka – dřevo, mosaz, chrom, chrom mat, nerez a keramika nebo lze použít i kovové madla dle kuchyně.
- Hloubka uhláku je ve standardním provedení 40 cm.

3312.02
Uhlák na kolečkách
72x35x40

3315.02
Uhlák na teleskopech v rámu
40x34x40

3316.02
Uhlák na teleskopech 47x34x40

3317.02
Uhlák na teleskopech v rámu 68x34x40

3318.02
Uhlák na teleskopech v rámu rádius 68x34x40

Koule dřevěná
Knopfe holz heizbrust

Koule chrom mat.
Knopfe chrommat

Koule chrom
Knopfe chrom

Koule keramická
Knopfe Keramik

Koule mosaz
Knopfe messing

Koule nerez
Knopfe Nirosta

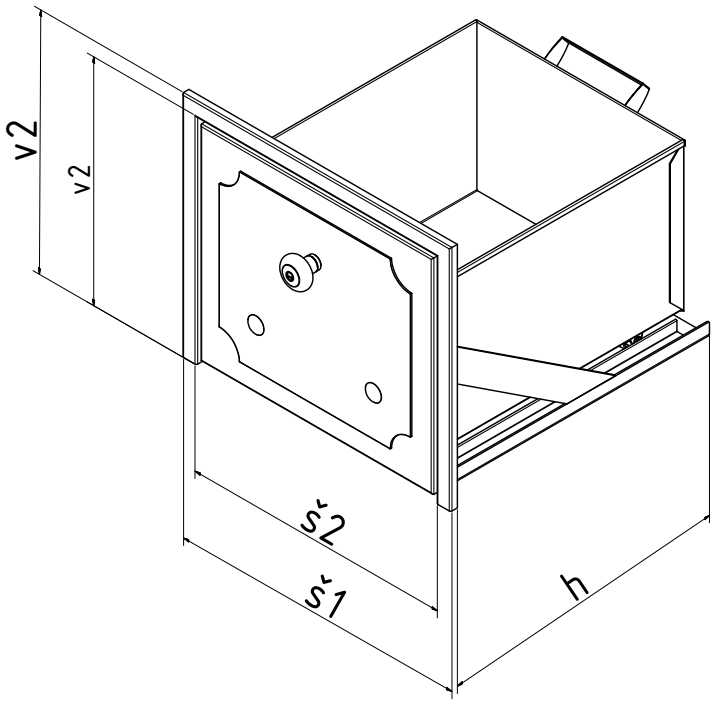

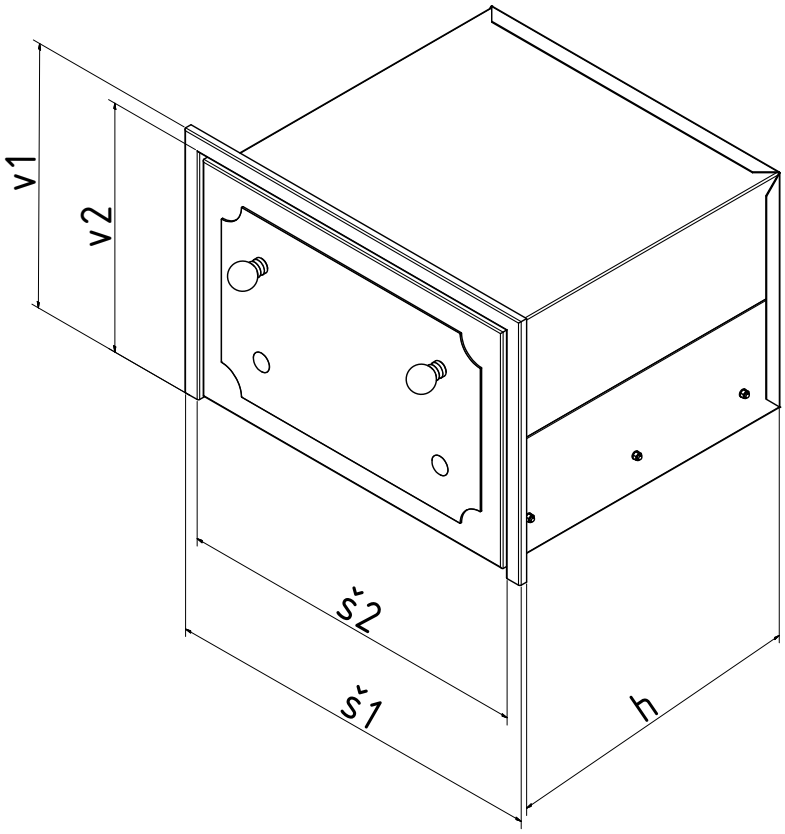

obj.č.	Název	Venkovní rozměr V1 x Š1	Zazdívací rozměr V2 x Š2
3310.02	Uhlák na kolečkách v rámu	400 x 340	365 x 325
3311.02	Uhlák na kolečkách v rámu	470 x 340	425 x 325
3312.02	Uhlák na kolečkách v rámu	720 x 350	645 x 325
3315.02	Uhlák na teleskopech v rámu	400 x 340	365 x 325
3316.02	Uhlák na teleskopech v rámu	470 x 340	425 x 325
3317.02	Uhlák na teleskopech v rámu	680 x 340	645 x 325
3318.02	Uhlák na teleskopech v rámu ráduis	680 x 340	645 x 325

Maximální nosnost uhláků je 30 kg.

Zurich 3000.02

DVOUKŘÍDLÁ DVÍŘKA, DVÍŘKA NA PIZZA PECE A CHLEBOVÉ PECE

- Dvířka jsou vyrobeny z nerezového plechu, materiálů síly 0,8 – 2 mm ve standardních rozměrech.
- Výroba atypických dvířek je možná za příplatek dle náročnosti.
- Výplně jsou standardně barvené na černo, ale lze použít i jiné odstíny dle vzorníku RAL.
- Výplně je možné dodat i ve tvaru dle přání zákazníka příplatek dle náročnosti tvaru.
- Kuličky lze variabilně měnit dle přání zákazníka – dřevo, mosaz, chrom, chrom mat, nerez a keramika nebo lze použít i kovové madla dle kuchyně.

3410.02
Dvoukřídlé dvířko 43x47

3411.02
Dvoukřídlé dvířko 47x48

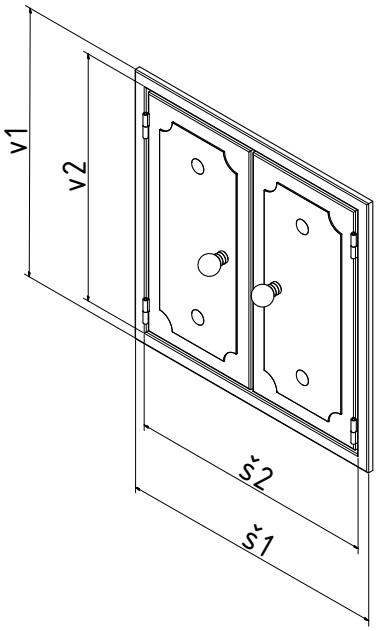

obj.č.	Název	Venkovní rozměr Š1 x V1	Zazdívací rozměr Š2 x V2
3410.02	Dvoukřídlá dvířka	430 x 470	420 x 420
3411.02	Dvoukřídlá dvířka	470 x 480	380 x 420

Koule dřevěná
Knopfe holz heizbrust

Koule chrom mat.
Knopfe chrommat

Koule chrom
Knopfe chrom

Koule keramická
Knopfe Keramik

Koule mosaz
Knopfe messing

Koule nerez
Knopfe Nirosta

ŘEHULKA
s.r.o.

3000.03

BOZEN

TOPNÉ ŠTÍTY

- Štíty jsou vyrobeny z nerezových materiálů síly 0,8 – 1,5 mm a z ocelových dílů ve standardních rozměrech.
- Výroba atypických štítů je možná, ale za příplatek dle náročnosti.
- Výplně jsou standardně barvené na černo, ale lze použít i jiné odstíny dle vzorníku RAL.
- Výplně je možné dodat i ve tvaru dle přání zákazníka příplatek dle náročnosti tvaru.
- Kuličky lze variabilně měnit dle přání zákazníka – dřevo, mosaz, chrom, chrom mat, nerez a keramika nebo lze použít i kovové madla dle kuchyně.
- Pokud je štít osazen bez rámu je nutné objednat 4strannou variantu, nebo pokud je štít usazen mezi rám a kachlovou římsu je nutné zadat rozměr mezi rámem a římsou.
- Popelník je součástí dodávky štítu.
- 4stranné provedení je určeno pro osazení štítů a topných dvířek samostatně bez rámu.

3001.03
Topný štít 31x45

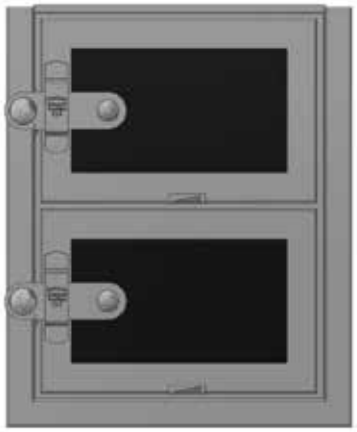

3005.03
Topný štít 37x45

3007.03
Topné dvířko 37x25

Koule dřevěná
Knopfe holz heizbrust

Koule chrom mat.
Knopfe chrommat

Koule chrom
Knopfe chrom

Koule keramická
Knopfe Keramik

Koule mosaz
Knopfe messing

Koule nerez
Knopfe Nirosta

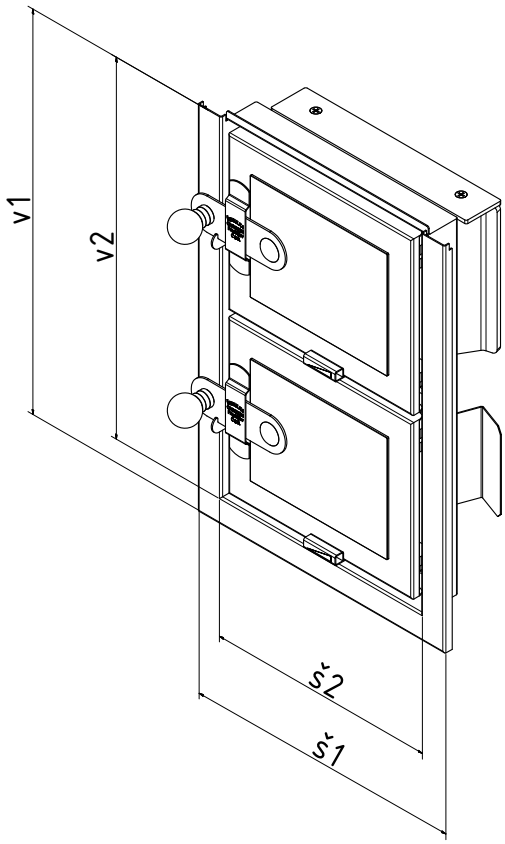

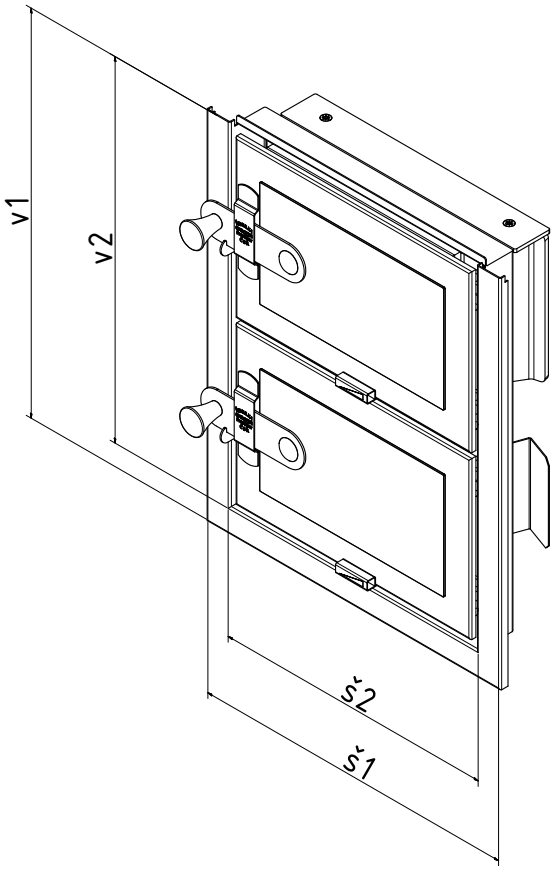

		3 – stranné		4 – stranné	
obj.č.	**Název**	**Š1 x V1**	**Š2 x V2**	**Š1 x V1**	**Š2 x V2**
3001.03	Topný štít	310 x 450	255 x 425	310 x 475	255 x 425
3002.03	Topný štít	310 x 650	255 x 625	310 x 675	255 x 625
3003.03	Topné dvířko	310 x 240	255 x 210	310 x 265	255 x 210
3004.03	Popelníkové dvířko	310 x 265	255 x 210	310 x 265	255 x 210
3005.03	Topný štít	375 x 455	320 x 430	375 x 475	320 x 420
3006.03	Topný štít	375 x 650	320 x 625	375 x 675	320 x 625
3007.03	Topné dvířko	375 x 250	320 x 225	375 x 270	320 x 215
3008.03	Popelníkové dvířko	375 x 270	320 x 215	375 x 270	320 x 215

Bozen 3000.03

TOPNÝ ŠTÍT UMW S TOPENIŠTĚM

- Štíty se základnou pro topeniště jsou konstruovány pro stavby kachlových sporáků. Topeniště je navrženo a vyráběno tak, aby bylo dosaženo co nejnížších emisních jednotek s ohledem na životní prostředí dle nejnovějších norem.
- Díky konstrukci a systému přívodu vzduchu dochází v topeništích při spalování k vysokým teplotám cca 750°C. Díky tak vysokým teplotám dochází ke kvalitnímu shoření a tím i vyšší účinnosti. Což má dobrý vliv na spořebu dřeva.
- Vysoké teploty umožňují použití teplovodních výměníků usazených mimo topeniště. Tento systém má mnoho výhod proti stávajícím výměníkům, které byly součástí topeniště. Největší výhoda je umístění mimo topeniště, jelikož je možné celý výměník plně odstavit od provozu, pokud dojde k sitauci, která by mohla vést k poškození výměníku a topného systému.
- Teplovodní výměníky je možné vyrobit i atypické dle konstrukce sporáku.
- Štít se základnou pro topeniště se dodává ve všech modelových řadách.
- Popelník je součástí dodávky štítu.
- Centrální přívod vzduchu je řešen přírubou pr.150 ze spodní strany.
- Štít se základnou topeniště nelze použít samostatně, je určeno pro zástavbu do stavěných kachlových sporáků.

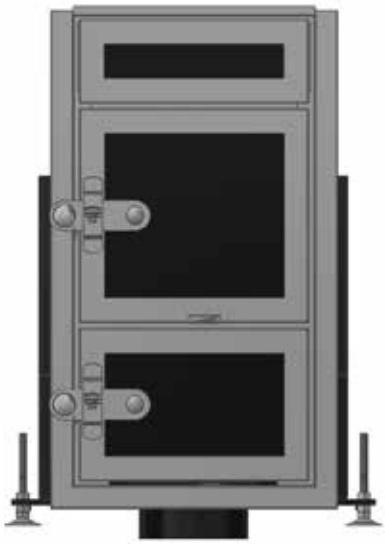

3012.03
Topný štít 37x65 UMW

3013.03
Topný štít 37x45 UMW

3017.03
Topný štít 37x65 UMW

3014.03
Prosklený štít 37x45 UMW

Koule dřevěná
Knopfe holz heizbrust

Koule chrom mat.
Knopfe chrommat

Koule chrom
Knopfe chrom

Koule keramická
Knopfe Keramik

Koule mosaz
Knopfe messing

Koule nerez
Knopfe Nirosta

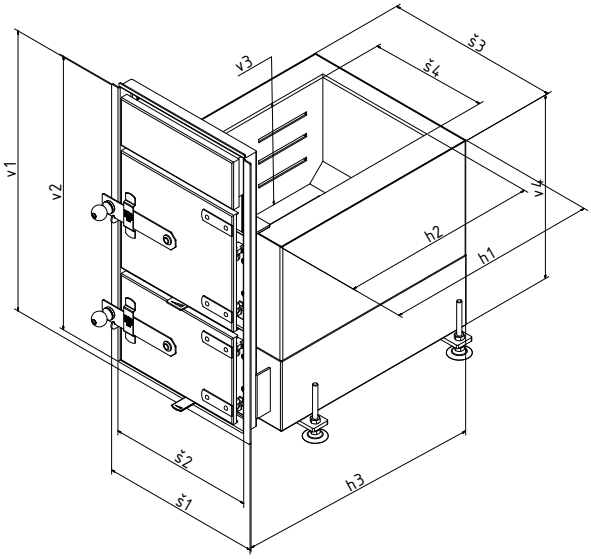

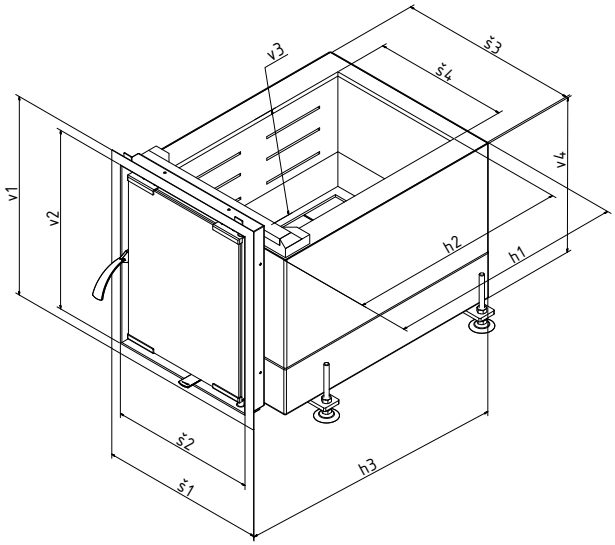

ŘEZ A-A
MĚŘÍTKO 1 / 2

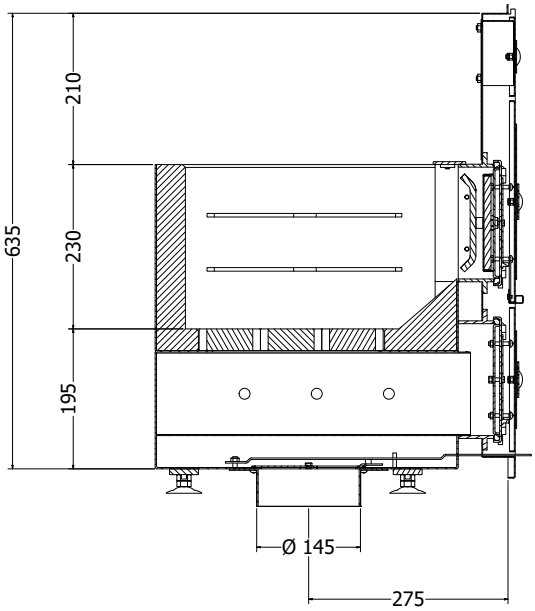

ŘEZ A-A
MĚŘÍTKO 1 / 2

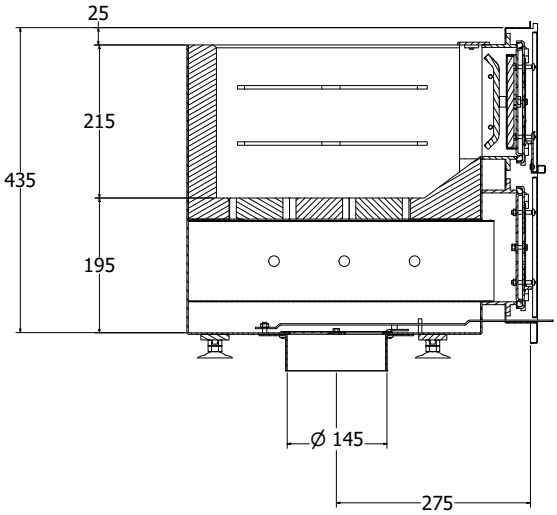

obj.č.	Název	Š1	Š2	Š3	Š4	V1	V2	V3	H3	H1	H2
3012.03	Topný štít UMW 37 x 65	375	305	405	260	650	615	420	510	420	380
3013.03	Topný štít UMW 37 x 45	375	305	405	260	455	420	420	510	420	380
3014.03	Prosklený štít UMW 38 x 46	380	335	425	260	460	415	360	510	420	380
3015.03	Topný štít UMW 31 x 45	315	255	345	230	455	420	420	510	420	380
3016.03	Topný štít UMW 31 x 65	315	255	345	230	650	615	420	510	420	380
3017.03	Prosklený štít UMW 31 x 46	310	265	355	230	460	415	360	510	420	380
3018.03	Prosklený štít UMW 38 x 65	380	335	425	260	650	605	370	510	420	380

PEČICÍ TROUBY

- Trouby jsou vyrobeny z nerezových materiálů síly 0,8 – 2 mm ve standardních rozměrech.
- Výroba atypických troub je možná za příplatek dle náročnosti.
- Výplně jsou standardně barvené na černo, lze použít i jiné odstíny dle vzorníku RAL.
- Výplně je možné dodat i ve tvaru dle přání zákazníka za příplatek dle náročnosti tvaru.
- Kuličky lze variabilně měnit dle přání zákazníka – dřevo, mosaz, chrom, chrom mat, nerez a keramika nebo lze použít i kovové madla dle kuchyňské linky.
- Troubu je možno osadit teploměrem do dvířek, měření teploty je však pouze orientační.
- Buben trouby je ve standardním provedení hluboký 580 mm, buben lze zkrátit nebo prodloužit dle požadované délky.
- Měděnec nádoba na ohřev vody je umístěna v troubě. Voda pouze pro technické účely.
- Trouby lze dodat v provedení vyndávací, nutno uvést v objednávce.
- Čela trouby lze osadit teploměry, pro orientační měření teploty uvnitř trouby.

3103.03
Trouba pečicí dvoukřídlá s vynd. dnem
47x29x58

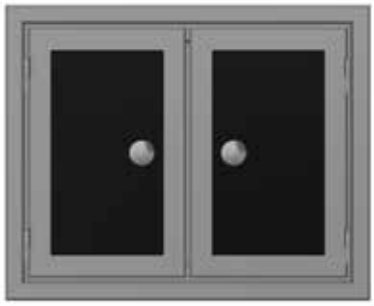

3106.03
Trouba pečicí dvouk. s vynd. dnem
43x35x58

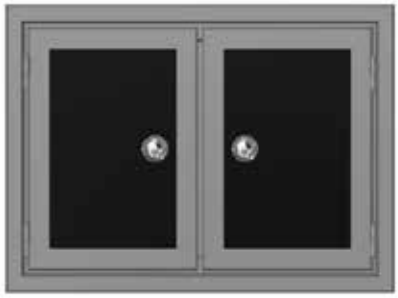

3107.03
Trouba pečicí dvouk. s vynd. dnem
47x35x58

3109.04
Měděnec 47x29x58

3115.03
Trouba pečicí s vynd. dnem
47x35x58

3117.03
Trouba pečicí prosklená s vynd. dnem
47x35x8

Koule dřevěná
Knopfe holz heizbrust

Koule chrom mat.
Knopfe chrommat

Koule chrom
Knopfe chrom

Koule keramická
Knopfe Keramik

Koule mosaz
Knopfe messing

Koule nerez
Knopfe Nirosta

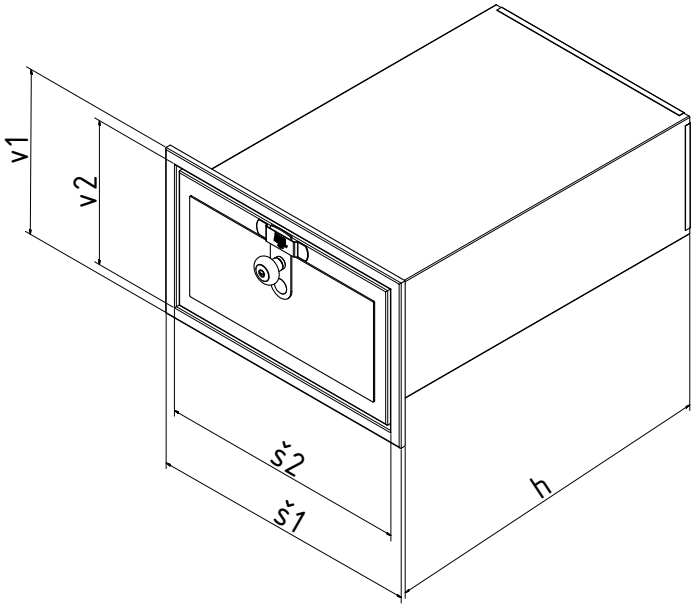

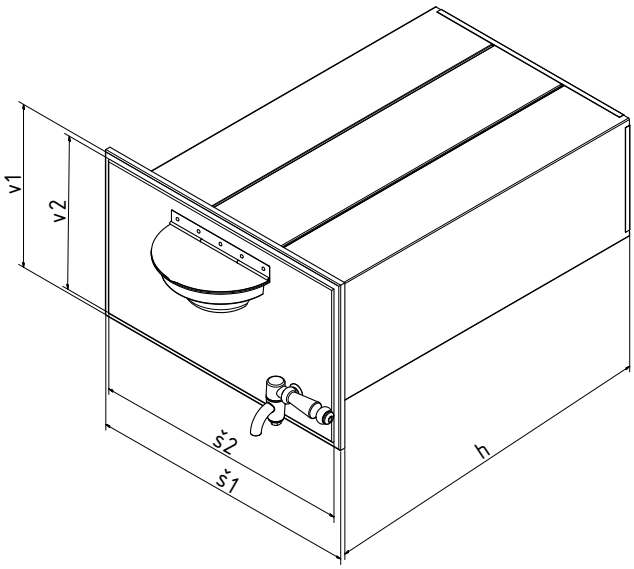

obj.č.	Název	Venkovní rozměr Š1 x V1	Zazdívací rozměr Š2 x V2	Vnitřní rozměr bubnu
3102.03	Trouba pečicí dvoukřídlá	430 x 290	382 x 242	335 x 195 x 580
3103.03	Trouba pečicí dvoukřídlá	470 x 290	422 x 242	375 x 195 x 580
3104.03	Trouba pečicí	430 x 290	382 x 242	335 x 195 x 580
3105.03	Trouba pečicí	470 x 290	422 x 242	375 x 195 x 580
3106.03	Trouba pečicí dvoukřídlá	430 x 350	382 x 302	335 x 255 x 580
3107.03	Trouba pečicí dvoukřídlá	470 x 350	422 x 302	375 x 255 x 580
3108.03	Měděnec	430 x 290	382 x 242	335 x 195 x 580
3109.03	Měděnec	470 x 290	422 x 242	375 x 195 x 580
3110.03	Trouba pečicí s čistící lamelou	430 x 450	382 x 242	335 x 195 x 580
3111.03	Trouba pečicí s čistící lamelou	470 x 450	422 x 242	375 x 195 x 580
3114.03	Trouba pečicí	430 x 350	382 x 302	335 x 255 x 580
3115.03	Trouba pečicí	470 x 350	422 x 302	375 x 255 x 580
3117.03	Trouba pečicí prosklená	470 x 350	422 x 302	375 x 255 x 580

Trouby se dodávají ve standardní hloubce 580 mm, hloubka se upravuje dle potřeby.

Bozen 3000.03

VYMETACÍ DVÍŘKA A ČISTÍCÍ LAMELY

- Jsou vyrobeny z nerezových materiálů síly 0,8 – 1,5 mm a ve standardních rozměrech.
- Výroba atypických rozměrů je možná, za příplatek dle náročnosti.
- Výplně jsou standardně barvené na černo, ale lze použít i jiné odstíny dle vzorníku RAL.
- Výplně je možné dodat i ve tvaru dle přání zákazníka za příplatek dle náročnosti tvaru.
- Kuličky lze variabilně měnit dle přání zákazníka – dřevo, mosaz, chrom, chrom mat, nerez a keramika nebo lze použít i kovová madla dle kuchyně.

3201.03
Vymetací dvířko 13x13

3203.03
Vymetací dvířko 15x15

3204.03
Vymetací dvířko 18x18

3205.03
Čistící lamela 43x18

3206.03
Čistící lamela 47x18

Koule dřevěná
Knopfe holz heizbrust

Koule chrom mat.
Knopfe chrommat

Koule chrom
Knopfe chrom

Koule keramická
Knopfe Keramik

Koule mosaz
Knopfe messing

Koule nerez
Knopfe Nirosta

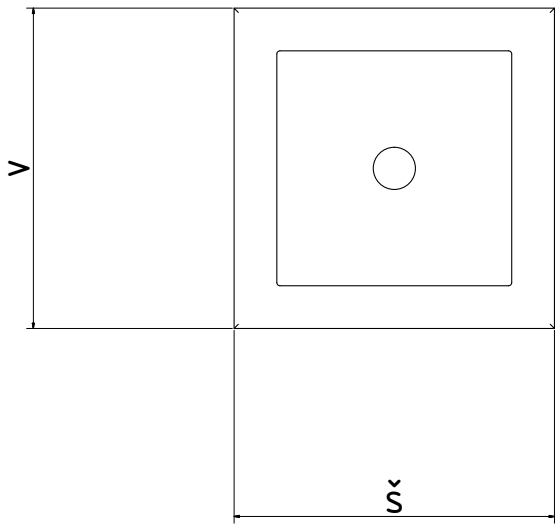

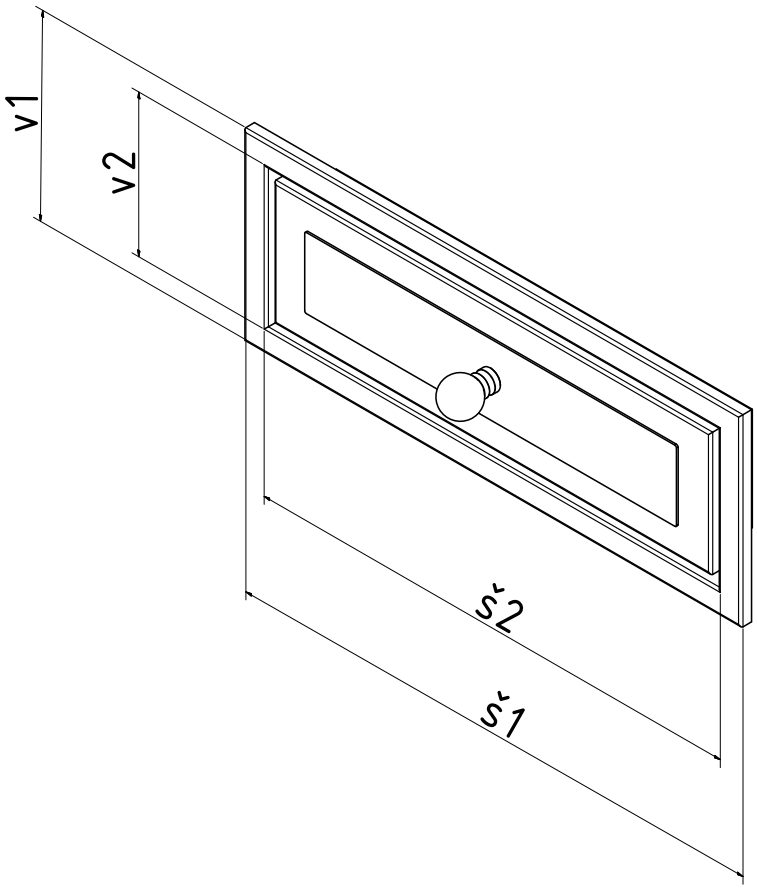

obj.č.	Název	Venkovní rozměr Š1 x V1	Zazdívací rozměr Š2 x V2
3201.03	Vymetací dvířko	130 x 130	100 x 100
3203.03	Vymetací dvířko	150 x 150	120 x 120
3204.03	Vymetací dvířko	180 x 180	150 x 150
3205.03	Čistící lamela	430 x 180	350 x 100
3206.03	Čistící lamela	470 x 180	390 x 100

UHLÁKY

- Uhláky jsou vyrobeny z nerezových materiálů síly 0,8 – 1,5 mm a ve standardních rozměrech.
- Atypické uhláky lze vyrobit za příplatek dle náročnosti.
- Varianty uhláků na kolečkách a na výsuvných pojezdech (šuplík), které lze usadit nad sokl. Pojezdy jsou naše výrobky. Konstrukce pojezdů je vyrobena s ohledem na zatížení a prostředí kde jsou používány.
- Výplně jsou standardně barvené na černo, lze použít i jiné odstíny dle vzorníku RAL.
- Výplně je možné dodat i ve tvaru dle přání zákazníka za příplatek dle náročnosti tvaru.
- Kuličky lze variabilně měnit dle přání zákazníka – dřevo, mosaz, chrom, chrom mat, nerez a keramika nebo lze použít i kovové madla dle kuchyně.
- Hloubka uhláku je ve standardním provedení 40 cm.

3310.03
Uhlák na kolečkách v rámu
40x34x40

3311.03
Uhlák na kolečkách v rámu
47x34x40

3315.03
Uhlák na teleskopech v rámu
40x34x40

3317.03
Uhlák na teleskopech v rámu 68x34x40

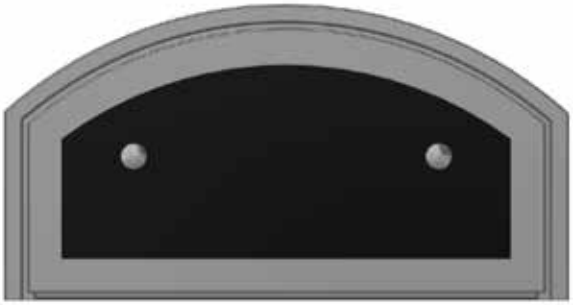

3318.03
Uhlák na teleskopech v rámu rádius 68x34x40

Koule dřevěná
Knopfe holz heizbrust

Koule chrom mat.
Knopfe chrommat

Koule chrom
Knopfe chrom

Koule keramická
Knopfe Keramik

Koule mosaz
Knopfe messing

Koule nerez
Knopfe Nirosta

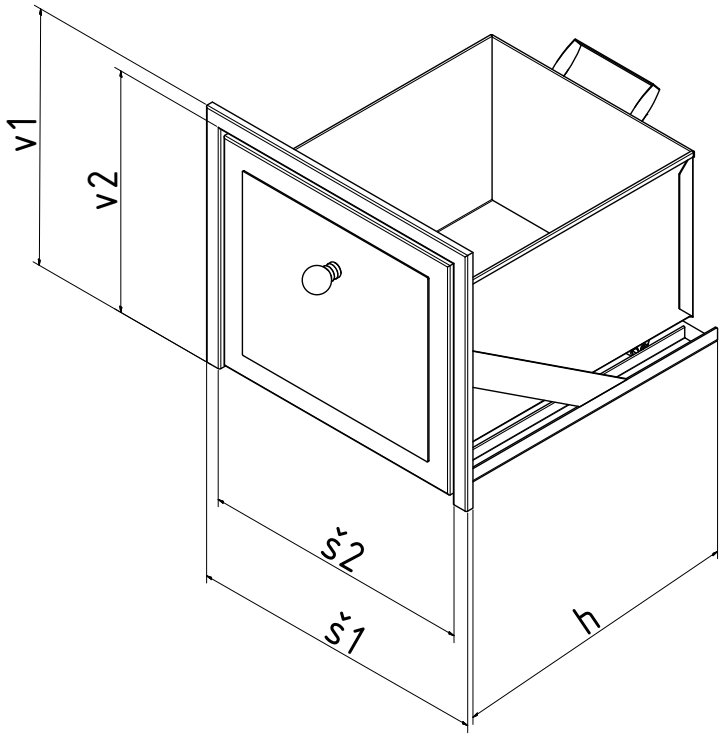

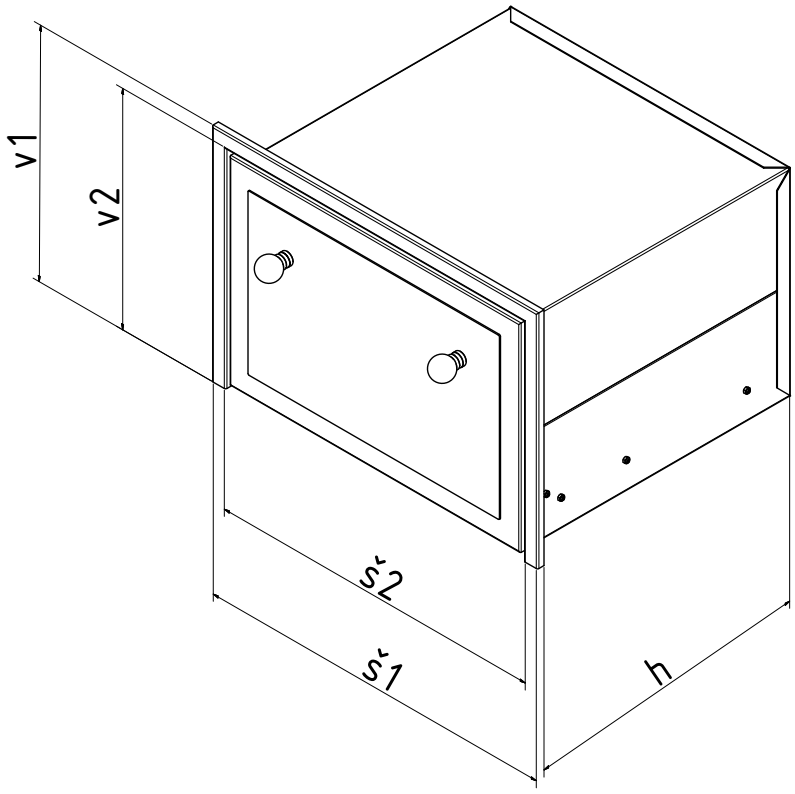

obj.č.	Název	Venkovní rozměr V1 x Š1	Zazdívací rozměr V2 x Š2
3301.03	Uhlák na kolečkách bez rámu	650 x 340	615 x 325
3310.03	Uhlák na kolečkách v rámu	400 x 340	365 x 325
3311.03	Uhlák na kolečkách v rámu	470 x 340	425 x 325
3312.03	Uhlák na kolečkách v rámu	720 x 350	645 x 325
3315.03	Uhlák na teleskopech v rámu	400 x 340	365 x 325
3316.03	Uhlák na teleskopech v rámu	470 x 340	425 x 325
3317.03	Uhlák na teleskopech v rámu	680 x 340	645 x 325
3318.03	Uhlák na teleskopech v rámu ráduis	680 x 340	645 x 325

Maximální nosnost uhláků je 30 kg.

DVOUKŘÍDLÁ DVÍŘKA, DVÍŘKA NA PIZZA PECE A CHLEBOVÉ PECE

- Dvířka jsou vyrobeny z nerezového plechu, materiálů síly 0,8 – 2 mm ve standardních rozměrech.
- Výroba atypických dvířek je možná za příplatek dle náročnosti.
- Výplně jsou standardně barvené na černo, ale lze použít i jiné odatíny dle vzorníku RAL.
- Výplně je možné dodat i ve tvaru dle přání zákazníka příplatek dle náročnosti tvaru.
- Kuličky lze variabilně měnit dle přání zákazníka – dřevo, mosaz, chrom, chrom mat, nerez a keramika nebo lze použít i kovová madla dle kuchyně.

3410.03
Dvoukřídlé dvířko 43x47

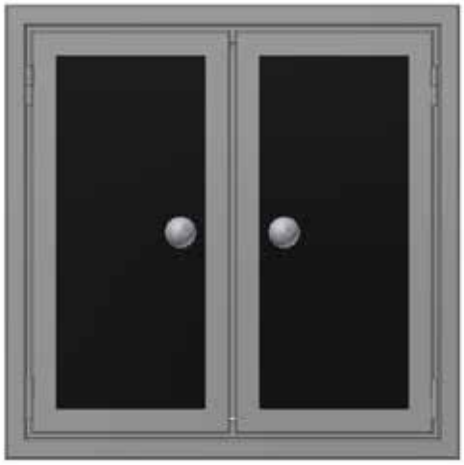

3411.03
Dvoukřídlé dvířko 47x48

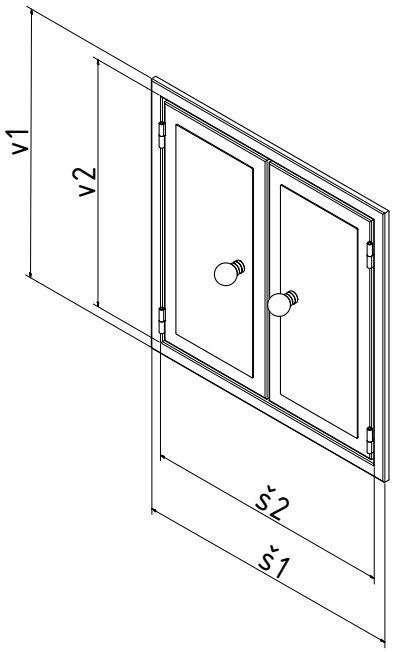

obj.č.	Název	Venkovní rozměr Š1 x V1	Zazdívací rozměr Š2 x V2
3410.03	Dvoukřídlá dvířka	430 x 470	420 x 420
3411.03	Dvoukřídlá dvířka	470 x 480	380 x 420

Koule dřevěná
Knopfe holz heizbrust

Koule chrom mat.
Knopfe chrommat

Koule chrom
Knopfe chrom

Koule keramická
Knopfe Keramik

Koule mosaz
Knopfe messing

Koule nerez
Knopfe Nirosta

ŘEHULKA
s.r.o.

3000.04

MODENA

TOPNÉ ŠTÍTY

- Štíty jsou vyrobeny z nerezových materiálů síly 0,8 – 1,5 mm a z ocelových dílů ve standardních rozměrech.
- Výroba atypických štítů je možná, ale za příplatek dle náročnosti.
- Výplně jsou standartně barvené na černo, ale lze použít i jiné odstíny dle vzorníku RAL.
- Výplně je možné dodat i ve tvaru dle přání zákazníka příplatek dle náročnosti tvaru.
- Kuličky lze variabilně měnit dle přání zákazníka – dřevo, mosaz, chrom, chrom mat, nerez a keramika nebo lze použít i kovové madla dle kuchyně.
- Pokud je štít osazen bez rámu je nutné objednat 4 -stranou variantu, nebo pokud je štít usazen mezi rám a kachlovou římsu je nutné zadat rozměr mezi rámem a římsou.
- Popelník je součástí dodávky štítu.
- 4- stranné provedení je určeno pro osazení štítů a topných dvířek samostatně bez rámu.

3001.04
Topný štít 31x45

3002.04
Topný štít 31x65

3003.04
Topné dvířko 31x24

3004.04
Popelníkové dvířko 31x27

3005.04
Topný štít 37x45

3006.04
Topný štít 37x65

3007.04
Topné dvířko 37x25

3008.04
Popelníkové dvířko 37x27

Koule dřevěná
Knopfe holz heizbrust

Koule chrom mat.
Knopfe chrommat

Koule chrom
Knopfe chrom

Koule keramická
Knopfe Keramik

Koule mosaz
Knopfe messing

Koule nerez
Knopfe Nirosta

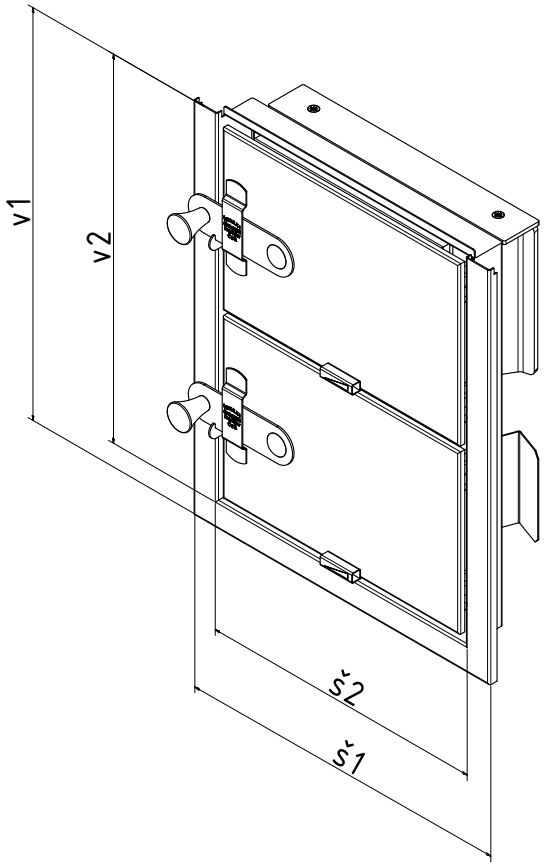

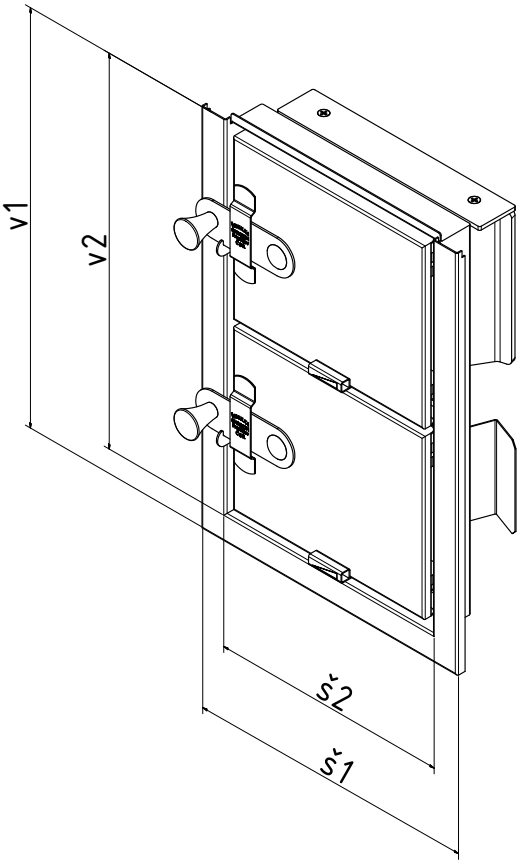

		3 – stranné		4 – stranné	
obj.č.	**Název**	**Š1 x V1**	**Š2 x V2**	**Š1 x V1**	**Š2 x V2**
3001.04	Topný štít	310 x 450	255 x 425	310 x 475	255 x 425
3002.04	Topný štít	310 x 650	255 x 625	310 x 675	255 x 625
3003.04	Topné dvířko	310 x 240	255 x 210	310 x 265	255 x 210
3004.04	Popelníkové dvířko	310 x 265	255 x 210	310 x 265	255 x 210
3005.04	Topný štít	375 x 455	320 x 430	375 x 475	320 x 420
3006.04	Topný štít	375 x 650	320 x 625	375 x 675	320 x 625
3007.04	Topné dvířko	375 x 250	320 x 225	375 x 270	320 x 215
3008.04	Popelníkové dvířko	375 x 270	320 x 215	375 x 270	320 x 215

TOPNÝ ŠTÍT UMW S TOPENIŠTĚM

- Štíty se základnou pro topeniště jsou konstruovány pro stavby kachlových sporáků. Topeniště je navrženo a vyráběno tak, aby bylo dosaženo co nejnížších emisních jednotek s ohledem na životní prostředí dle nejnovějších norem.
- Díky kontrukci a systému přívodu vzduchu dochází v topeništích při spalování k vysokým teplotám cca 750°C. Díky tak vysokým teplotám dochází ke kvalitnímu shoření a tím i vyšší účinnosti. Což má dobrý vliv na spořebu dřeva.
- Vysoké teploty umožňují použití teplovodních výměníků usazených mimo topeniště. Tento systém má mnoho výhod proti stávajícím výměníkům, které byly součástí topeniště. Největší výhoda je umístění mimo topeniště, jelikož je možné celý výměník plně odstavit od provozu, pokud dojde k sitauci, která by mohla vést k poškození výměníku a topného systému.
- Teplovodní výměníky je možné vyrobit i atypické dle konstrukce sporáku.
- Štít se základnou pro topeniště se dodává ve všech modelových řadách.
- Popelník je součástí dodávky štítu.
- Centrální přívod vzduchu je řešen přírubou pr.150 ze spodní strany.
- Štít se základnou topeniště nelze použít samostatně, je určeno pro zástavbu do stavěných kachlových sporáků.

3012.04
Topný štít 37x65 UMW

3013.04
Topný štít 37x45 UMW

3015.04
Topný štít 31x45 UMW

3014.04
Prosklený topný štít 37x45 UMW

Koule dřevěná
Knopfe holz heizbrust

Koule chrom mat.
Knopfe chrommat

Koule chrom
Knopfe chrom

Koule keramická
Knopfe Keramik

Koule mosaz
Knopfe messing

Koule nerez
Knopfe Nirosta

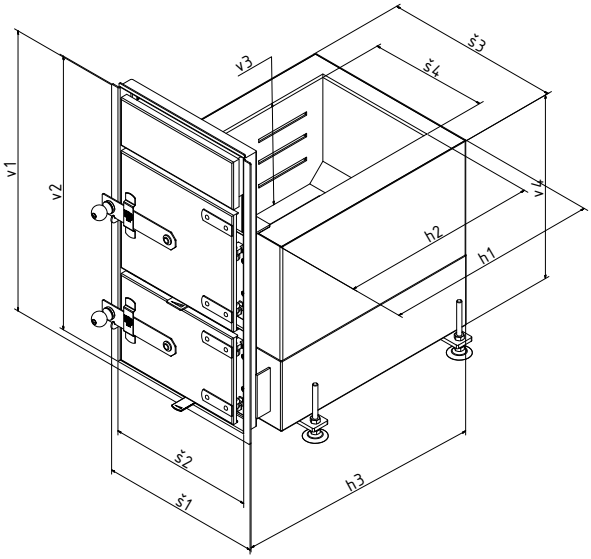

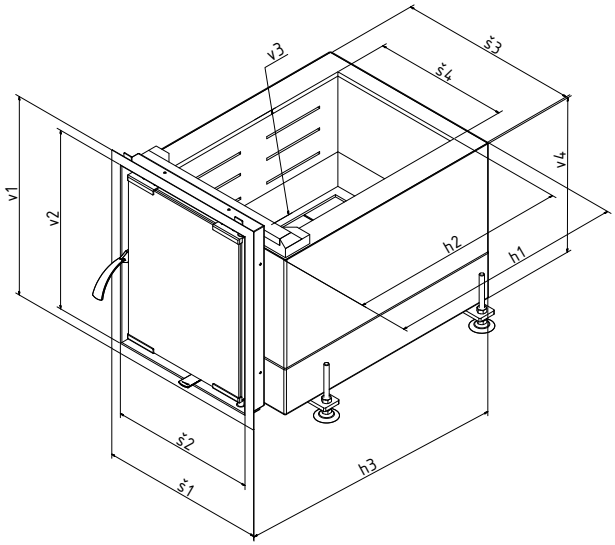

ŘEZ A-A
MĚŘÍTKO 1 / 2

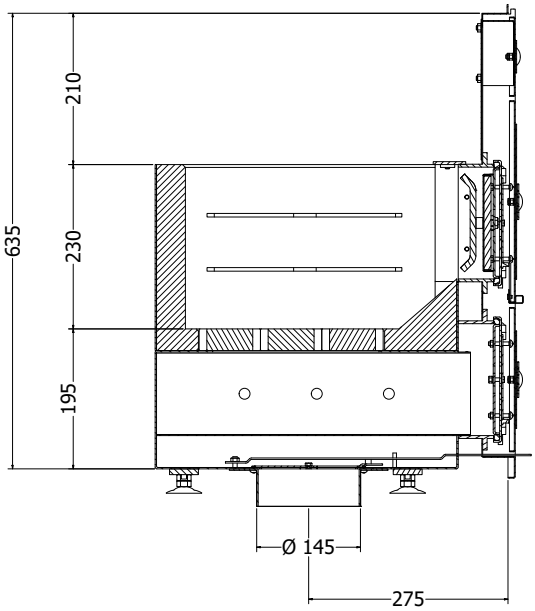

ŘEZ A-A
MĚŘÍTKO 1 / 2

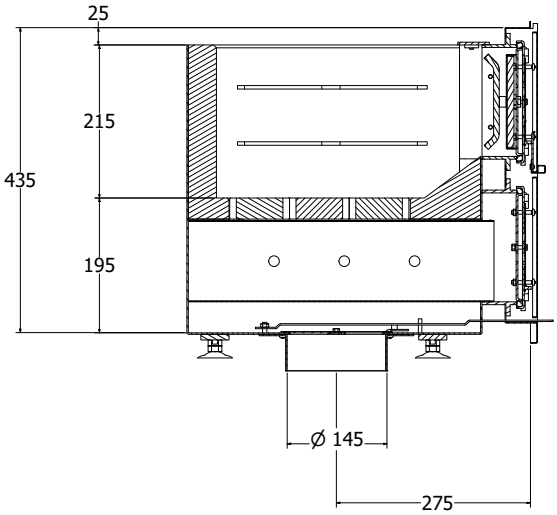

obj.č.	Název	Š1	Š2	Š3	Š4	V1	V2	V3	H3	H1	H2
3012.04	Topný štít UMW 37 x 65	375	305	405	260	650	615	420	510	420	380
3013.04	Topný štít UMW 37 x 45	375	305	405	260	455	420	420	510	420	380
3014.04	Prosklený štít UMW 38 x 46	380	335	425	260	460	415	360	510	420	380
3015.04	Topný štít UMW 31 x 45	315	255	345	230	455	420	420	510	420	380
3016.04	Topný štít UMW 31 x 65	315	255	345	230	650	615	420	510	420	380
3017.04	Prosklený štít UMW 31 x 46	310	265	355	230	460	415	360	510	420	380
3018.04	Prosklený štít UMW 38 x 65	380	335	425	260	650	605	370	510	420	380

PEČICÍ TROUBY

- Trouby jsou vyrobeny z nerezových materiálů síly 0,8 – 2 mm ve standartdních rozměrech.
- Výroba atypických troub je možná za příplatek dle náročnosti.
- Výplně jsou standartně barvené na černo, lze použít i jiné odstíny dle vzorníku RAL.
- Výplně je možné dodat i ve tvaru dle přání zákazníka za příplatek dle náročnosti tvaru.
- Kuličky lze variabilně měnit dle přání zákazníka – dřevo, mosaz, chrom, chrom mat, nerez a keramika nebo lze použít i kovová madla dle kuchyňské linky.
- Troubu je možno osadit teploměrem do dvířek, měření teploty je však pouze orientační.
- Buben trouby je ve standardním provedení hlouboký 580 mm, buben lze zkrátit nebo prodloužit dle požadované délky.
- Měděnec nádoba na ohřev vody je umístěna v troubě. Voda pouze pro technické účely.
- Trouby lze dodat v provedení vyndávací, nutno uvést v objednávce.
- Čela trouby lze osadit teploměry, pro orientační měření teploty uvnitř trouby.

3105.04
Trouba pečicí s vynd. dnem.
47x29x58

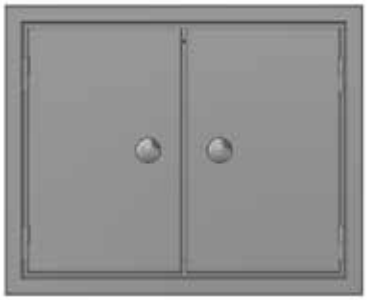

3106.04
Trouba pečicí dvouk. s vynd. dnem
43x35x58

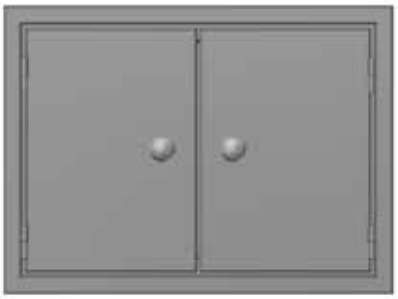

3107.04
Trouba pečicí dvouk. s vynd. dnem
47x35x58

3109.04
Měděnec 47x29x58

3115.04
Trouba pečicí 47x35x58

3117.04
Trouba pečicí prosklená s vynd. dnem
47x35x58

Koule dřevěná
Knopfe holz heizbrust

Koule chrom mat.
Knopfe chrommat

Koule chrom
Knopfe chrom

Koule keramická
Knopfe Keramik

Koule mosaz
Knopfe messing

Koule nerez
Knopfe Nirosta

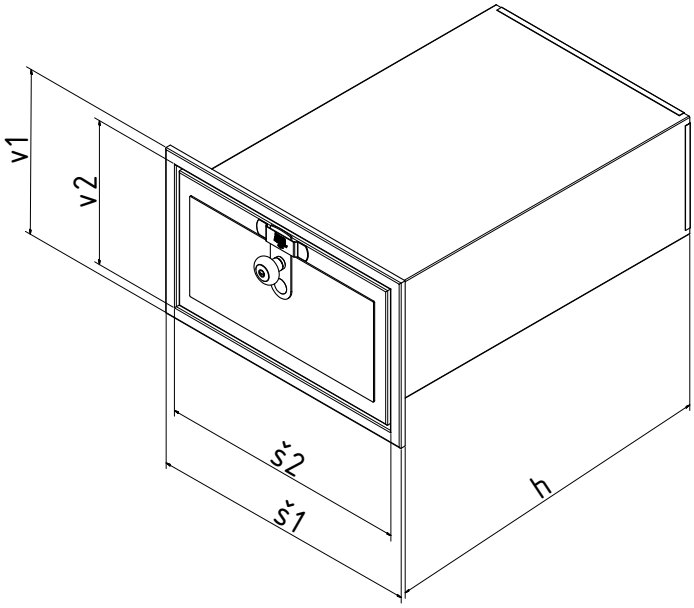

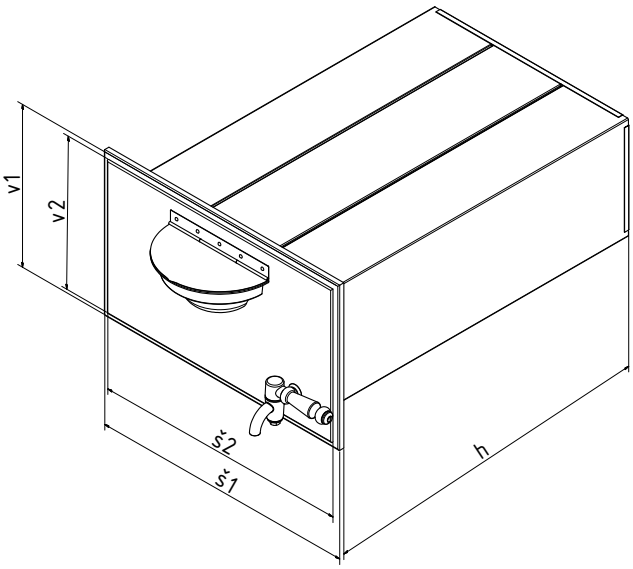

obj.č.	Název	Venkovní rozměr Š1 x V1	Zazdívací rozměr Š2 x V2	Vnitřní rozměr bubnu
3102.04	Trouba pečicí dvoukřídlá	430 x 290	382 x 242	335 x 195 x 580
3103.04	Trouba pečicí dvoukřídlá	470 x 290	422 x 242	375 x 195 x 580
3104.04	Trouba pečicí	430 x 290	382 x 242	335 x 195 x 580
3105.04	Trouba pečicí	470 x 290	422 x 242	375 x 195 x 580
3106.04	Trouba pečicí dvoukřídlá	430 x 350	382 x 302	335 x 255 x 580
3107.04	Trouba pečicí dvoukřídlá	470 x 350	422 x 302	375 x 255 x 580
3108.04	Měděnec	430 x 290	382 x 242	335 x 195 x 580
3109.04	Měděnec	470 x 290	422 x 242	375 x 195 x 580
3110.04	Trouba pečicí s čistící lamelou	430 x 450	382 x 242	335 x 195 x 580
3111.04	Trouba pečicí s čistící lamelou	470 x 450	422 x 242	375 x 195 x 580
3114.04	Trouba pečicí	430 x 350	382 x 302	335 x 255 x 580
3115.04	Trouba pečicí	470 x 350	422 x 302	375 x 255 x 580
3117.04	Trouba pečicí prosklená	470 x 350	422 x 302	375 x 255 x 580

Trouby se dodávají ve standardní hloubce 580 mm, hloubka se upravuje dle potřeby.

Modena 3000.04

VYMETACÍ DVÍŘKA A ČISTÍCÍ LAMELY

- Jsou vyrobeny z nerezových materiálů síly 0,8 – 1,5 mm a ve standartních rozměrech.
- Výroba atypických rozměrů je možná, za příplatek dle náročnosti.
- Výplně jsou standartně barvené na černo, ale lze použít i jiné odstíny dle vzorníku RAL.
- Výplně je možné dodat i ve tvaru dle přání zákazníka za příplatek dle náročnosti tvaru.
- Kuličky lze variabilně měnit dle přání zákazníka – dřevo, mosaz, chrom, chrom mat, nerez a keramika nebo lze použít i kovové madla dle kuchyně.

3201.04
Vymetací dvířko 13x13

3203.04
Vymetací dvířko 15x15

3204.04
Vymetací dvířko 18x18

3205.04
Čistící lamela 43x18

3206.03
Čistící lamela 47x18

Koule dřevěná
Knopfe holz heizbrust

Koule chrom mat.
Knopfe chrommat

Koule chrom
Knopfe chrom

Koule keramická
Knopfe Keramik

Koule mosaz
Knopfe messing

Koule nerez
Knopfe Nirosta

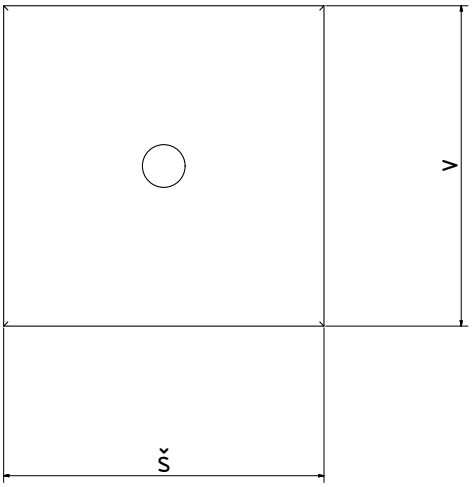

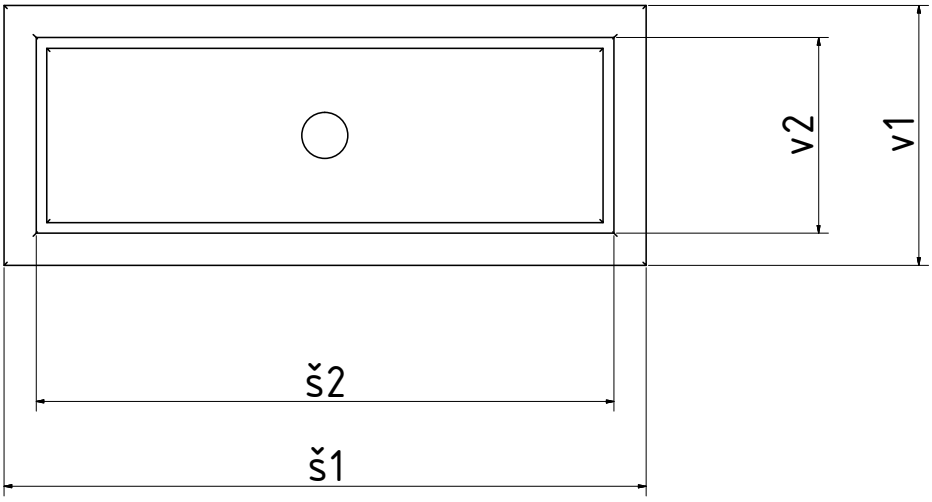

obj.č.	Název	Venkovní rozměr Š1 x V1	Zazdívací rozměr Š2 x V2
3201.04	Vymetací dvířko	130 x 130	100 x 100
3203.04	Vymetací dvířko	150 x 150	120 x 120
3204.04	Vymetací dvířko	180 x 180	150 x 150
3205.04	Čistící lamela	430 x 180	350 x 100
3206.04	Čistící lamela	470 x 180	390 x 100

UHLÁKY

- Uhláky jsou vyrobeny z nerezových materiálů síly 0,8 – 2,5 mm a ve standardních rozměrech.
- Atypické uhláky lze vyrobit za příplatek dle náročnosti.
- Varianty uhláků na kolečkách a na výsuvných pojezdech (šuplík), které lze usadit nad sokl. Pojezdy jsou naše výrobky. Konstrukce pojezdů je vyrobena s ohledem na zatížení a prostředí kde jsou používány.
- Výplně jsou standardně barvené na černo, lze použít i jiné odstíny dle vzorníku RAL.
- Výplně je možné dodat i ve tvaru dle přání zákazníka za příplatek dle náročnosti tvaru.
- Kuličky lze variabilně měnit dle přání zákazníka – dřevo, mosaz, chrom, chrom mat, nerez a keramika nebo lze použít i kovové madla dle kuchyně.
- Hloubka uhláku je ve standardním provedení 40 cm.

3310.04
Uhlák na kolečkách v rámu
40x34x40

3311.04
Uhlák na kolečkách v rámu
47x34x40

3315.04
Uhlák na teleskopech v rámu
40x34x40

3317.04
Uhlák na teleskopech v rámu 68x34x40

3318.04
Uhlák na teleskopech v rámu rádius 68x34x40

Koule dřevěná
Knopfe holz heizbrust

Koule chrom mat.
Knopfe chrommat

Koule chrom
Knopfe chrom

Koule keramická
Knopfe Keramik

Koule mosaz
Knopfe messing

Koule nerez
Knopfe Nirosta

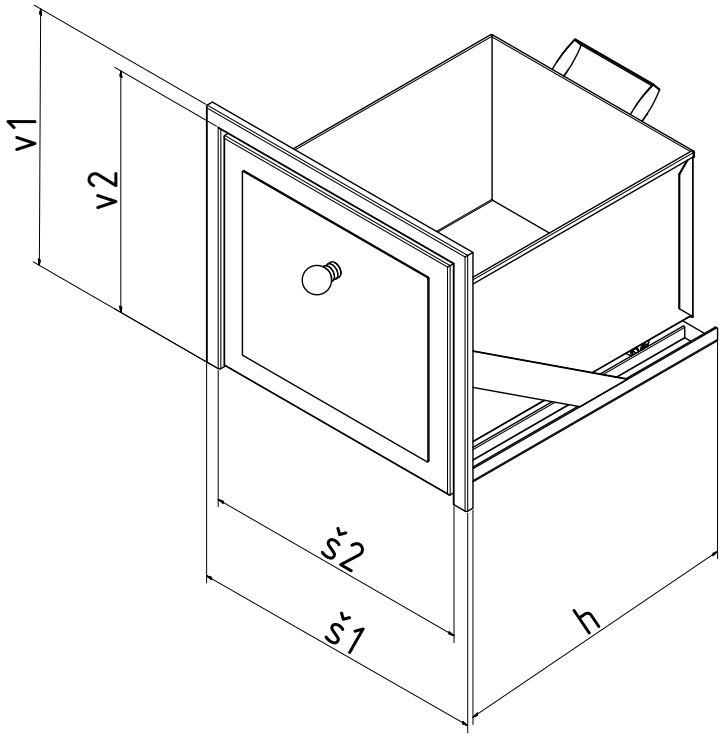

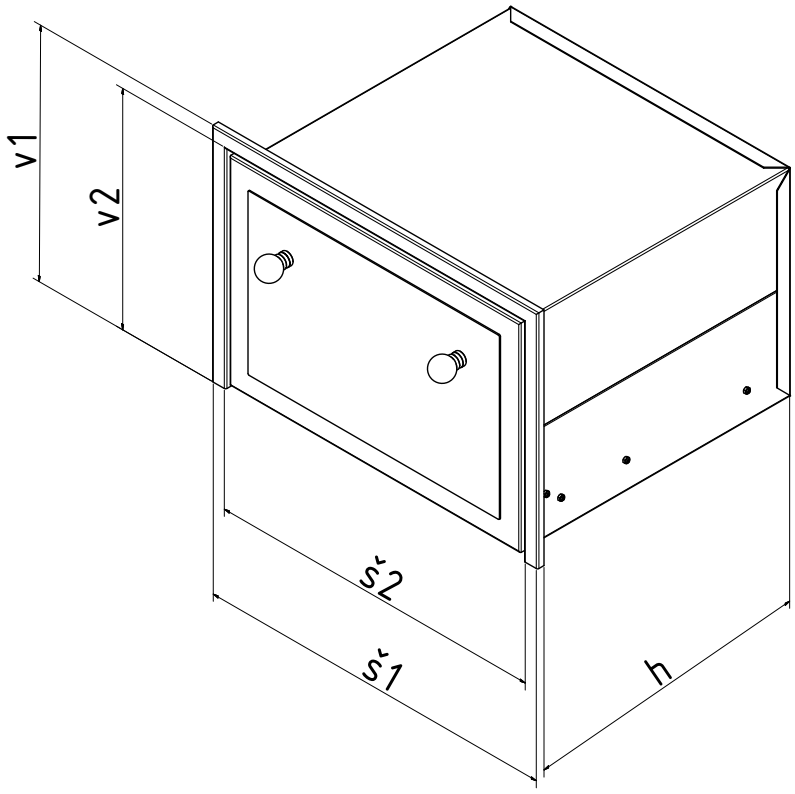

obj.č.	Název	Venkovní rozměr V1 x Š1	Zazdívací rozměr V2 x Š2
3310.04	Uhlák na kolečkách v rámu	400 x 340	365 x 325
3311.04	Uhlák na kolečkách v rámu	470 x 340	425 x 325
3312.04	Uhlák na kolečkách v rámu	720 x 350	645 x 325
3315.04	Uhlák na teleskopech v rámu	400 x 340	365 x 325
3316.04	Uhlák na teleskopech v rámu	470 x 340	425 x 325
3317.04	Uhlák na teleskopech v rámu	680 x 340	645 x 325
3318.04	Uhlák na teleskopech v rámu ráduis	680 x 340	645 x 325

Maximální nosnost uhláků je 30 kg.

DVOUKŘÍDLÁ DVÍŘKA, DVÍŘKA NA PIZZA PECE A CHLEBOVÉ PECE

- Dvířka jsou vyrobeny z nerezového plechu, materiálů síly 0,8 – 2 mm ve standartních rozměrech.
- Výroba atypických dvířek je možná za příplatek dle náročnosti.
- Výplně jsou standartně barvené na černo, ale lze použít i jiné odatíny dle vzorníku RAL.
- Výplně je možné dodat i ve tvaru dle přání zákazníka příplatek dle náročnosti tvaru.
- Kuličky lze variabilně měnit dle přání zákazníka – dřevo, mosaz, chrom, chrom mat, nerez a keramika nebo lze použít i kovové madla dle kuchyně.

3410.04
Dvoukřídlé dvířko 43x47

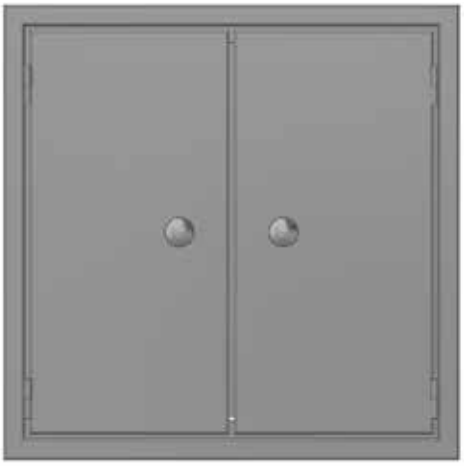

3411.04
Dvoukřídlé dvířko 47x48

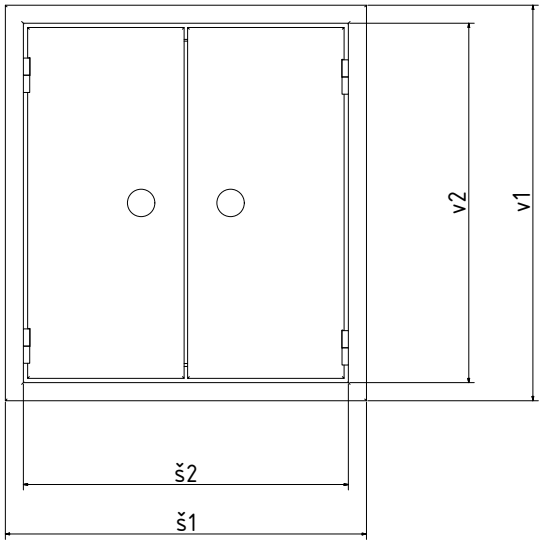

obj.č.	Název	Venkovní rozměr Š1 x V1	Zazdívací rozměr Š2 x V2
3410.04	Dvoukřídlá dvířka	430 x 470	420 x 420
3411.04	Dvoukřídlá dvířka	470 x 480	380 x 420

Koule dřevěná
Knopfe holz heizbrust

Koule chrom mat.
Knopfe chrommat

Koule chrom
Knopfe chrom

Koule keramická
Knopfe Keramik

Koule mosaz
Knopfe messing

Koule nerez
Knopfe Nirosta

ŘEHULKA
s.r.o.

3000.05

MODENA SE ŠLICI

TOPNÉ ŠTÍTY

- Štíty jsou vyrobeny z nerezových materiálů síly 0,8 – 1,5 mm a z ocelových dílů ve standardních rozměrech.
- Výroba atypických štítů je možná, ale za příplatek dle náročnosti.
- Výplně jsou standardně barvené na černo, ale lze použít i jiné odstíny dle vzorníku RAL.
- Výplně je možné dodat i ve tvaru dle přání zákazníka příplatek dle náročnosti tvaru.
- Kuličky lze variabilně měnit dle přání zákazníka – dřevo, mosaz, chrom, chrom mat, nerez a keramika nebo lze použít i kovové madla dle kuchyně.
- Pokud je štít osazen bez rámu je nutné objednat 4 -stranou variantu, nebo pokud je štít usazen mezi rám a kachlovou římsu je nutné zadat rozměr mezi rámem a římsou.
- Popelník je součástí dodávky štítu.
- 4- stranné provedení je určeno pro osazení štítů a topných dvířek samostatně bez rámu.

3001.05
Topný štít 31x45

3002.05
Topný štít 31x65

3003.05
Topné dvířko 31x24

3004.05
Popelníkové dvířko 31x27

3005.05
Topný štít 37x45

3006.05
Topný štít 37x65

3007.05
Topné dvířko 37x25

3008.05
Popelníkové dvířko 37x27

Koule dřevěná
Knopfe holz heizbrust

Koule chrom mat.
Knopfe chrommat

Koule chrom
Knopfe chrom

Koule keramická
Knopfe Keramik

Koule mosaz
Knopfe messing

Koule nerez
Knopfe Nirosta

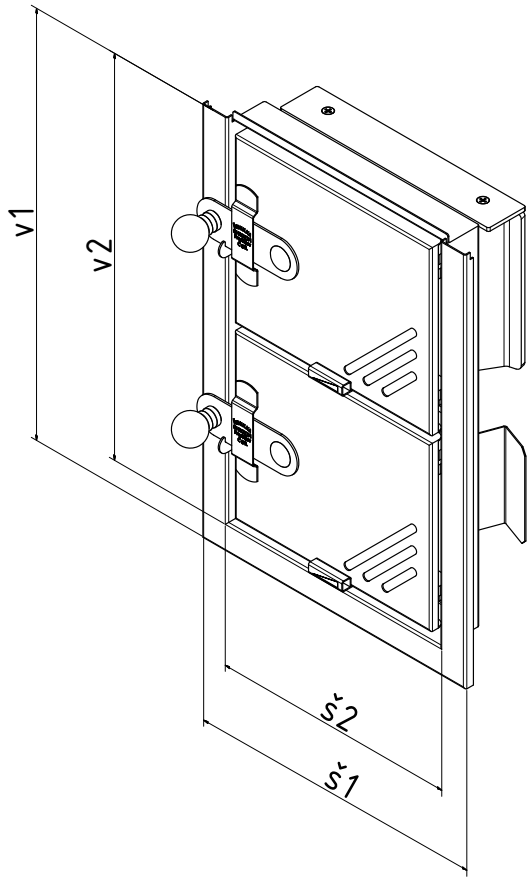

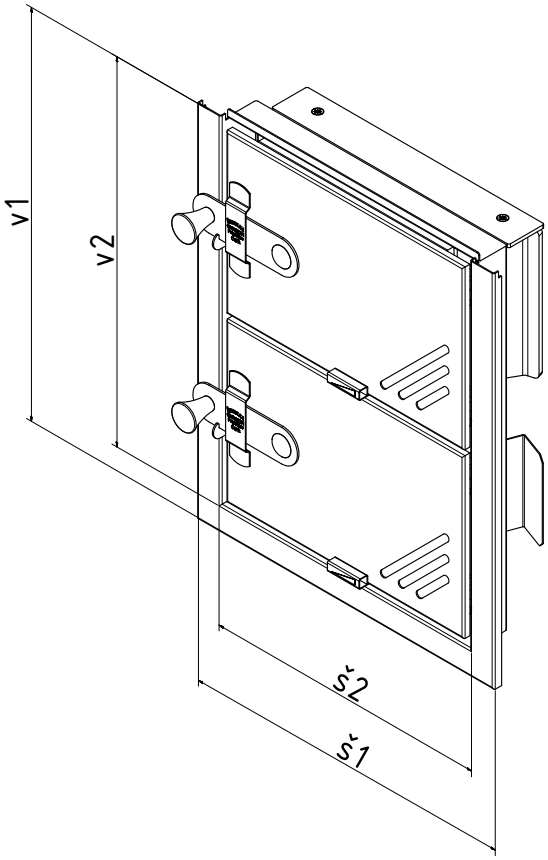

		3 – stranné		4 – stranné	
obj.č.	**Název**	**Š1 x V1**	**Š2 x V2**	**Š1 x V1**	**Š2 x V2**
3001.05	Topný štít	310 x 450	255 x 425	310 x 475	255 x 425
3002.05	Topný štít	310 x 650	255 x 625	310 x 675	255 x 625
3003.05	Topné dvířko	310 x 240	255 x 210	310 x 265	255 x 210
3004.05	Popelníkové dvířko	310 x 265	255 x 210	310 x 265	255 x 210
3005.05	Topný štít	375 x 455	320 x 430	375 x 475	320 x 420
3006.05	Topný štít	375 x 650	320 x 625	375 x 675	320 x 625
3007.05	Topné dvířko	375 x 250	320 x 225	375 x 270	320 x 215
3008.05	Popelníkové dvířko	375 x 270	320 x 215	375 x 270	320 x 215

Modena se šlici 3000.05

TOPNÝ ŠTÍT UMW S TOPENIŠTĚM

- Štíty se základnou pro topeniště jsou konstruovány pro stavby kachlových sporáků. Topeniště je navrženo a vyráběno tak, aby bylo dosaženo co nejnížších emisních jednotek s ohledem na životní prostředí dle nejnovějších norem.
- Díky kontrukci a systému přívodu vzduchu dochází v topeništích při spalování k vysokým teplotám cca 750°C. Díky tak vysokým teplotám dochází ke kvalitnímu shoření a tím i vyšší účinnosti. Což má dobrý vliv na spořebu dřeva.
- Vysoké teploty umožňují použití teplovodních výměníků usazených mimo topeniště. Tento systém má mnoho výhod proti stávajícím výměníkům, které byly součástí topeniště. Největší výhoda je umístění mimo topeniště, jelikož je možné celý výměník plně odstavit od provozu, pokud dojde k sitauci, která by mohla vést k poškození výměníku a topného systému.
- Teplovodní výměníky je možné vyrobit i atypické dle konstrukce sporáku.
- Štít se základnou pro topeniště se dodává ve všech modelových řadách.
- Popelník je součástí dodávky štítu.
- Centrální přívod vzduchu je řešen přírubou pr.150 ze spodní strany.
- Štít se základnou topeniště nelze použít samostatně, je určeno pro zástavbu do stavěných kachlových sporáků.

3012.05.001
Topný štít 37x65 UMW

3013.05.001
Topný štít 37x45 UMW

3018.05.001
Prosklený štít UMW 38 x 65

3014.05.001
Prosklený štít UMW 38 x 46

Koule dřevěná
Knopfe holz heizbrust

Koule chrom mat.
Knopfe chrommat

Koule chrom
Knopfe chrom

Koule keramická
Knopfe Keramik

Koule mosaz
Knopfe messing

Koule nerez
Knopfe Nirosta

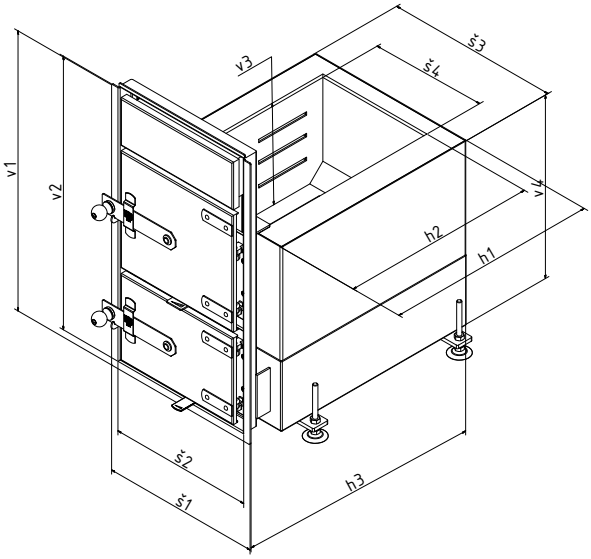

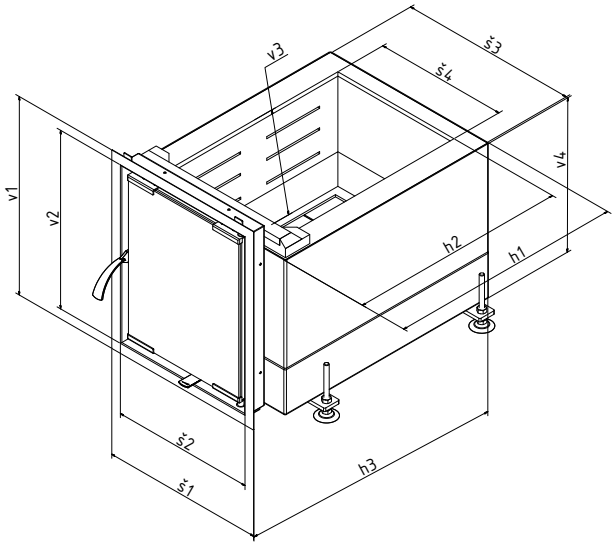

ŘEZ A-A
MĚŘÍTKO 1 / 2

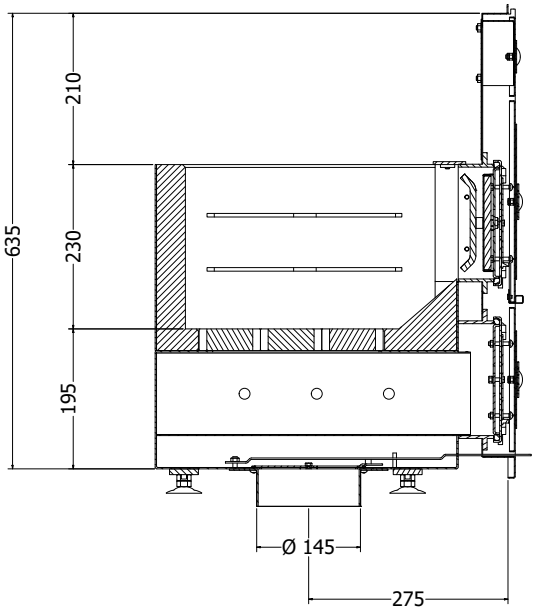

ŘEZ A-A
MĚŘÍTKO 1 / 2

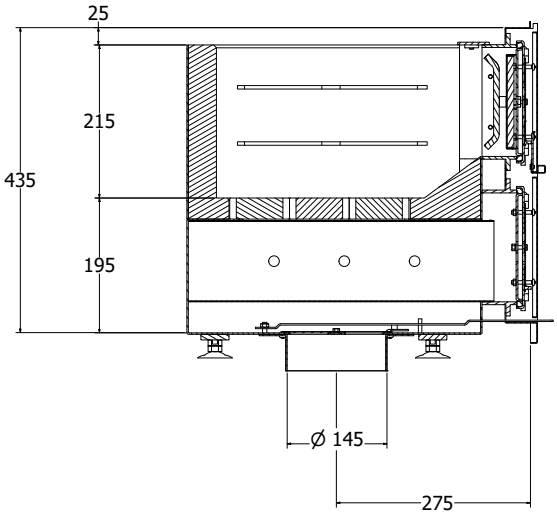

obj.č.	Název	Š1	Š2	Š3	Š4	V1	V2	V3	H3	H1	H2
3012.05	Topný štít UMW 37 x 65	375	305	405	260	650	615	420	510	420	380
3013.05	Topný štít UMW 37 x 45	375	305	405	260	455	420	420	510	420	380
3014.05	Prosklený štít UMW 38 x 46	380	335	425	260	460	415	360	510	420	380
3015.05	Topný štít UMW 31 x 45	315	255	345	230	455	420	420	510	420	380
3016.05	Topný štít UMW 31 x 65	315	255	345	230	650	615	420	510	420	380
3017.05	Prosklený štít UMW 31 x 46	310	265	355	230	460	415	360	510	420	380
3018.05	Prosklený štít UMW 38 x 65	380	335	425	260	650	605	370	510	420	380

PEČICÍ TROUBY

- Trouby jsou vyrobeny z nerezových materiálů síly 0,8 – 2 mm ve standardních rozměrech.
- Výroba atypických troub je možná za příplatek dle náročnosti.
- Výplně jsou standardně barvené na černo, lze použít i jiné odstíny dle vzorníku RAL.
- Výplně je možné dodat i ve tvaru dle přání zákazníka za příplatek dle náročnosti tvaru.
- Kuličky lze variabilně měnit dle přání zákazníka – dřevo, mosaz, chrom, chrom mat, nerez a keramika nebo lze použít i kovové madla dle kuchyňské linky.
- Troubu je možno osadit teploměrem do dvířek, měření teploty je však pouze orientační.
- Buben trouby je ve standardním provedení hluboký 580 mm, buben lze zkrátit nebo prodloužit dle požadované délky.
- Měděnec nádoba na ohřev vody je umístěna v troubě. Voda pouze pro technické účely.
- Trouby lze dodat v provedení vyndávací, nutno uvést v objednávce.
- 6121.00 Teploměr do trouby - zabudování do klasické trouby i instalace na prosklenou troubu – POZOR měření teploty není přesné

3105.05
Trouba pečicí s vynd. dnem.
47x29x58

3106.05
Trouba pečicí dvouk. s vynd. dnem
43x35x58

3107.05
Trouba pečicí dvouk. s vynd. dnem
47x35x58

3109.05
Měděnec 47x29x58

3115.05
Trouba pečicí 47x35x58

3117.05
Trouba pečicí prosklená s vynd. dnem
47x35x58

Koule dřevěná
Knopfe holz heizbrust

Koule chrom mat.
Knopfe chrommat

Koule chrom
Knopfe chrom

Koule keramická
Knopfe Keramik

Koule mosaz
Knopfe messing

Koule nerez
Knopfe Nirosta

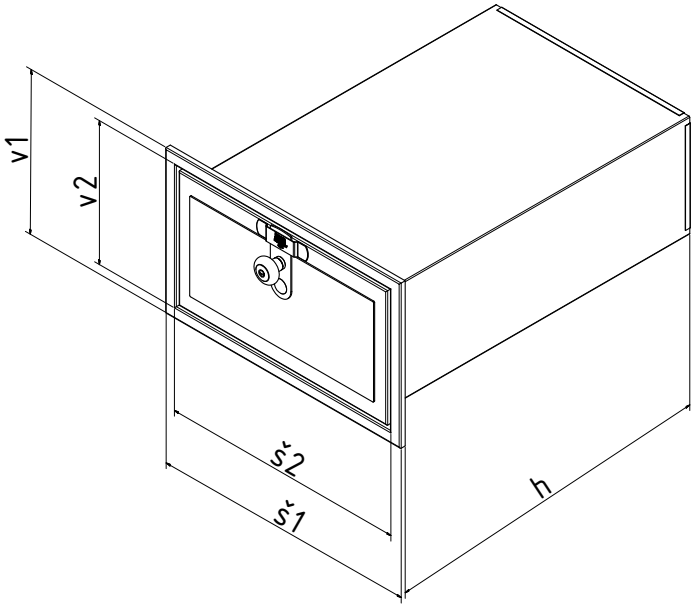

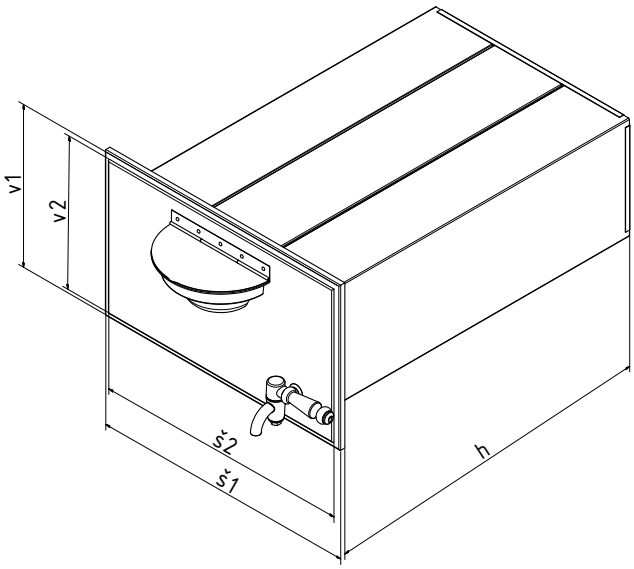

obj.č.	Název	Venkovní rozměr Š1 x V1	Zazdívací rozměr Š2 x V2	Vnitřní rozměr bubnu
3102.05	Trouba pečicí dvoukřídlá	430 x 290	382 x 242	335 x 195 x 580
3103.05	Trouba pečicí dvoukřídlá	470 x 290	422 x 242	375 x 195 x 580
3104.05	Trouba pečicí	430 x 290	382 x 242	335 x 195 x 580
3105.05	Trouba pečicí	470 x 290	422 x 242	375 x 195 x 580
3106.05	Trouba pečicí dvoukřídlá	430 x 350	382 x 302	335 x 255 x 580
3107.05	Trouba pečicí dvoukřídlá	470 x 350	422 x 302	375 x 255 x 580
3108.05	Měděnec	430 x 290	382 x 242	335 x 195 x 580
3109.05	Měděnec	470 x 290	422 x 242	375 x 195 x 580
3110.05	Trouba pečicí s čistící lamelou	430 x 450	382 x 242	335 x 195 x 580
3111.05	Trouba pečicí s čistící lamelou	470 x 450	422 x 242	375 x 195 x 580
3114.05	Trouba pečicí	430 x 350	382 x 302	335 x 255 x 580
3115.05	Trouba pečicí	470 x 350	422 x 302	375 x 255 x 580
3117.05	Trouba pečicí prosklená	470 x 350	422 x 302	375 x 255 x 580

Trouby se dodávají ve standardní hloubce 580 mm, hloubka se upravuje dle potřeby.

Modena se šlici 3000.05

VYMETACÍ DVÍŘKA A ČISTÍCÍ LAMELY

- Jsou vyrobeny z nerezových materiálů síly 0,8 – 1,5 mm a ve standartních rozměrech.
- Výroba atypických rozměrů je možná, za příplatek dle náročnosti.
- Výplně jsou standartně barvené na černo, ale lze použít i jiné odstíny dle vzorníku RAL.
- Výplně je možné dodat i ve tvaru dle přání zákazníka za příplatek dle náročnosti tvaru.
- Kuličky lze variabilně měnit dle přání zákazníka – dřevo, mosaz, chrom, chrom mat, nerez a keramika nebo lze použít i kovové madla dle kuchyně.

3201.05
Vymetací dvířko 13x13

3203.05
Vymetací dvířko 15x15

3204.05
Vymetací dvířko 18x18

3205.05
Čistící lamela 43x18

3206.05
Čistící lamela 47x18

Koule dřevěná
Knopfe holz heizbrust

Koule chrom mat.
Knopfe chrommat

Koule chrom
Knopfe chrom

Koule keramická
Knopfe Keramik

Koule mosaz
Knopfe messing

Koule nerez
Knopfe Nirosta

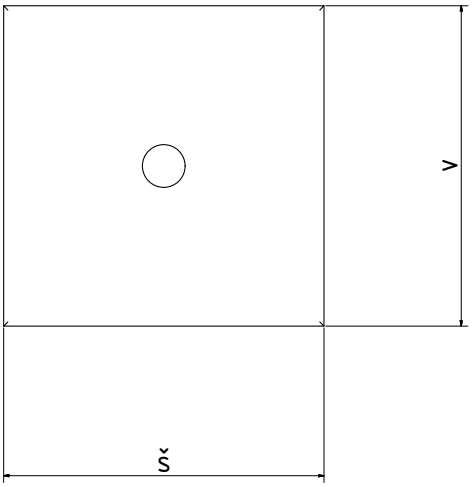

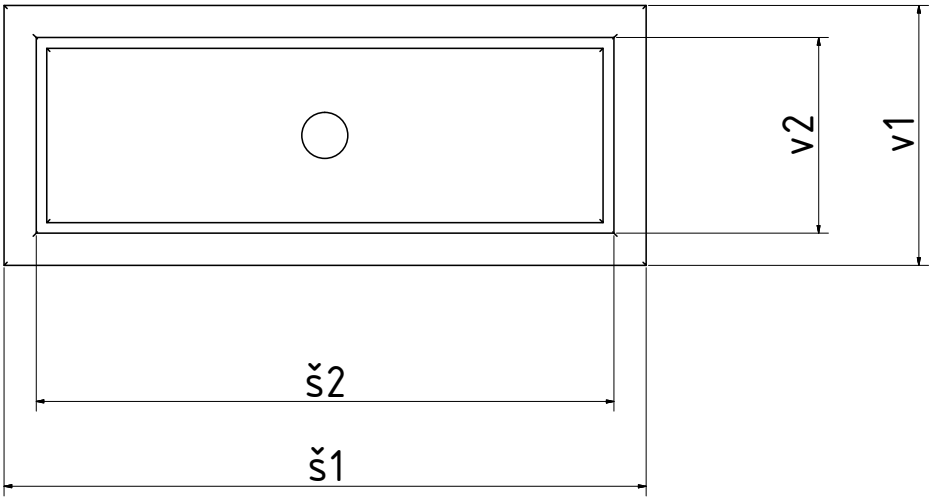

obj.č.	Název	Venkovní rozměr Š1 x V1	Zazdívací rozměr Š2 x V2
3201.05	Vymetací dvířko	130 x 130	100 x 100
3203.05	Vymetací dvířko	150 x 150	120 x 120
3204.05	Vymetací dvířko	180 x 180	150 x 150
3205.05	Čistící lamela	430 x 180	350 x 100
3206.05	Čistící lamela	470 x 180	390 x 100

UHLÁKY

- Uhláky jsou vyrobeny z nerezových materiálů síly 0,8 – 1,5 mm a ve standardních rozměrech.
- Atypické uhláky lze vyrobit za příplatek dle náročnosti.
- Varianty uhláků na kolečkách a na výsuvných pojezdech (šuplík), které lze usadit nad sokl. Pojezdy jsou naše výrobky. Konstrukce pojezdů je vyrobena s ohledem na zatížení a prostředí kde jsou používány.
- Výplně jsou standardně barvené na černo, lze použít i jiné odstíny dle vzorníku RAL.
- Výplně je možné dodat i ve tvaru dle přání zákazníka za příplatek dle náročnosti tvaru.
- Kuličky lze variabilně měnit dle přání zákazníka – dřevo, mosaz, chrom, chrom mat, nerez a keramika nebo lze použít i kovové madla dle kuchyně.
- Hloubka uhláku je ve standardním provedení 40 cm.

3310.05
Uhlák na kolečkách v rámu
40x34x40

3311.05
Uhlák na kolečkách v rámu
47x34x40

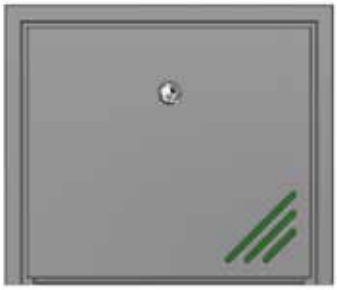

3315.05
Uhlák na teleskopech v rámu
40x34x40

3317.05
Uhlák na teleskopech v rámu 68x34x40

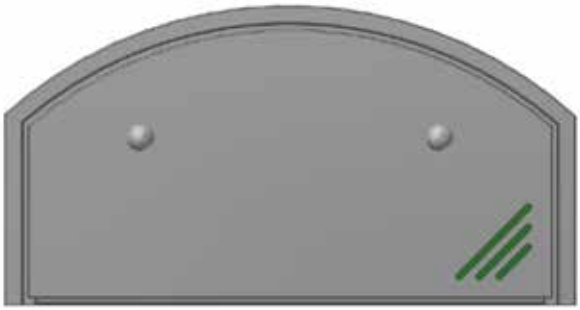

3318.05
Uhlák na teleskopech v rámu rádius 68x34x40

Koule dřevěná
Knopfe holz heizbrust

Koule chrom mat.
Knopfe chrommat

Koule chrom
Knopfe chrom

Koule keramická
Knopfe Keramik

Koule mosaz
Knopfe messing

Koule nerez
Knopfe Nirosta

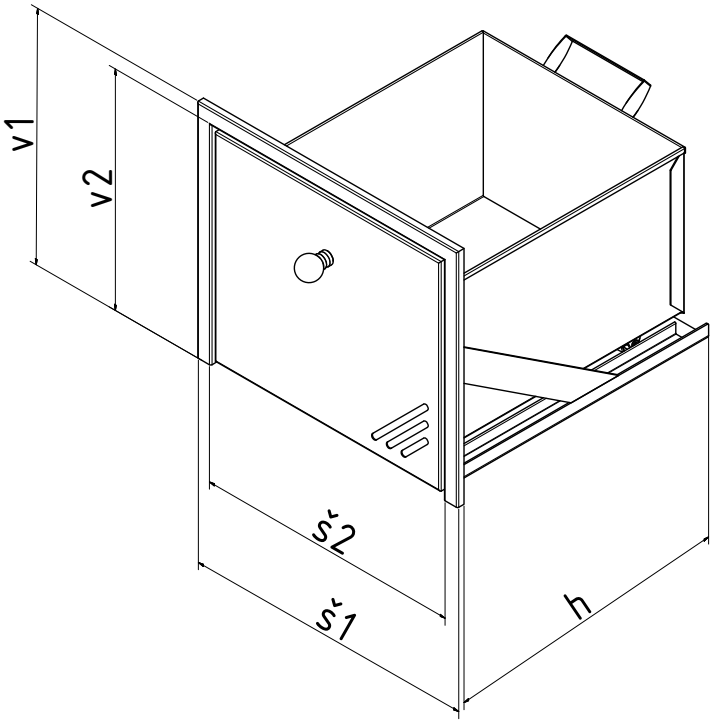

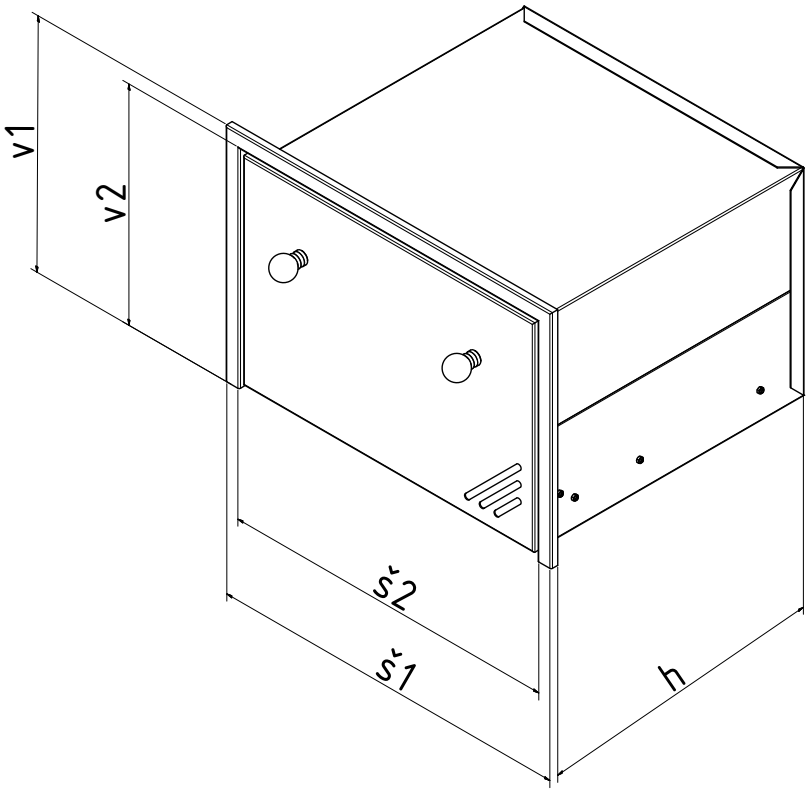

obj.č.	Název	Venkovní rozměr V1 x Š1	Zazdívací rozměr V2 x Š2
3310.05	Uhlák na kolečkách v rámu	400 x 340	365 x 325
3311.05	Uhlák na kolečkách v rámu	470 x 340	425 x 325
3312.05	Uhlák na kolečkách v rámu	720 x 350	645 x 325
3315.05	Uhlák na teleskopech v rámu	400 x 340	365 x 325
3316.05	Uhlák na teleskopech v rámu	470 x 340	425 x 325
3317.05	Uhlák na teleskopech v rámu	680 x 340	645 x 325
3318.05	Uhlák na teleskopech v rámu ráduis	680 x 340	645 x 325

Maximální nosnost uhláků je 30 kg.

Modena se šlici 3000.05

DVOUKŘÍDLÁ DVÍŘKA, DVÍŘKA NA PIZZA PECE A CHLEBOVÉ PECE

- Dvířka jsou vyrobeny z nerezového plechu, materiálů síly 0,8 – 2 mm ve standartních rozměrech.
- Výroba atypických dvířek je možná za příplatek dle náročnosti.
- Výplně jsou standartně barvené na černo, ale lze použít i jiné odatíny dle vzorníku RAL.
- Výplně je možné dodat i ve tvaru dle přání zákazníka příplatek dle náročnosti tvaru.
- Kuličky lze variabilně měnit dle přání zákazníka – dřevo, mosaz, chrom, chrom mat, nerez a keramika nebo lze použít i kovové madla dle kuchyně.

3410.04
Dvoukřídlé dvířko 43x47

3411.04
Dvoukřídlé dvířko 47x48

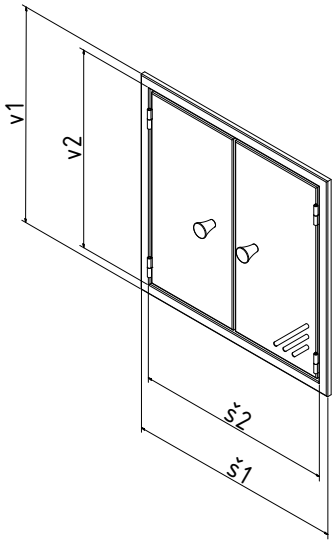

obj.č.	Název	Venkovní rozměr Š1 x V1	Zazdívací rozměr Š2 x V2
3410.05	Dvoukřídlá dvířka	430 x 470	420 x 420
3411.05	Dvoukřídlá dvířka	470 x 480	380 x 420

Koule dřevěná
Knopfe holz heizbrust

Koule chrom mat.
Knopfe chrommat

Koule chrom
Knopfe chrom

Koule keramická
Knopfe Keramik

Koule mosaz
Knopfe messing

Koule nerez
Knopfe Nirosta

ŘEHULKA
s.r.o.

3000.06

MODENA ČERNÁ

TOPNÉ ŠTÍTY

- Štíty jsou vyrobeny z nerezových materiálů síly 0,8 – 1,5 mm a z ocelových dílů ve standardních rozměrech a povrchově upraveny černou vypalovací barvou Senothem .
  Výroba atypických štíty je možná za příplatek dle náročnosti.
- Kuličky lze variabilně měnit dle přání zákazníka – dřevo, mosaz,chrom, chrom mat, nerez a keramika) nebo lze použít i kovová madla dle kuchyně .
- Pokud je štít osazen bez rámu je nutné objednat 4 -stranou variantu, nebo pokud je štít usazen mezi rám a kachlovou římsu je nutné zadat rozměr mezi rámem a římsou .
- Popelník je součástí dodávky štítu.
- 4- stranné provedení je určeno pro osazení štítů a topných dvířek samostatně bez rámu

3001.06
Topný štít 31x45

3002.06
Topný štít 31x65

3003.06
Topné dvířko 31x24

3004.06
Popelníkové dvířko 31x27

3005.06
Topný štít 37x45

3006.06
Topný štít 37x65

3007.06
Topné dvířko 37x25

3008.06
Popelníkové dvířko 37x27

Koule dřevěná
Knopfe holz heizbrust

Koule chrom mat.
Knopfe chrommat

Koule chrom
Knopfe chrom

Koule keramická
Knopfe Keramik

Koule mosaz
Knopfe messing

Koule nerez
Knopfe Nirosta

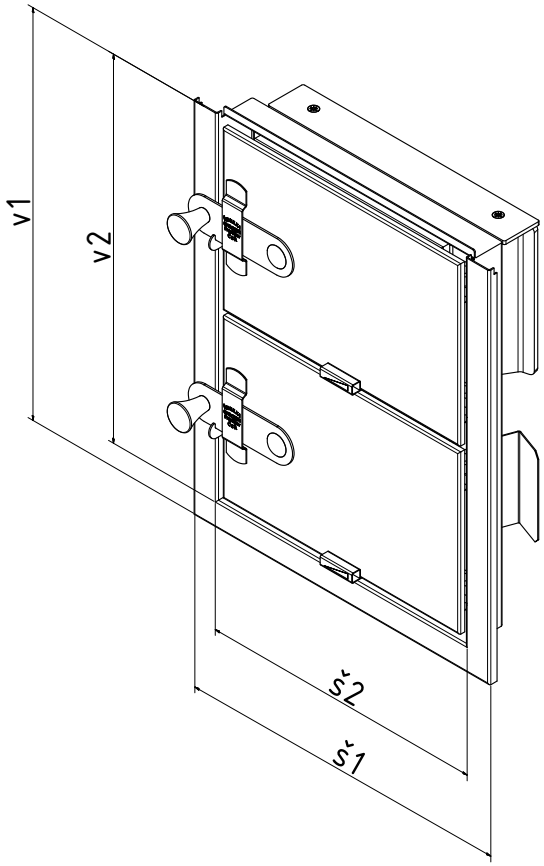

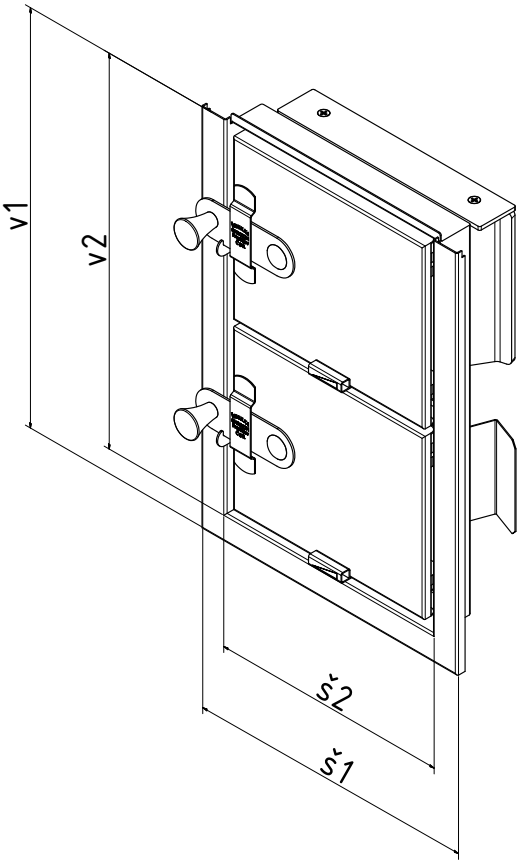

		3 – stranné		4 – stranné	
obj.č.	**Název**	**Š1 x V1**	**Š2 x V2**	**Š1 x V1**	**Š2 x V2**
3001.06	Topný štít	310 x 450	255 x 425	310 x 475	255 x 425
3002.06	Topný štít	310 x 650	255 x 625	310 x 675	255 x 625
3003.06	Topné dvířko	310 x 240	255 x 210	310 x 265	255 x 210
3004.06	Popelníkové dvířko	310 x 265	255 x 210	310 x 265	255 x 210
3005.06	Topný štít	375 x 455	320 x 430	375 x 475	320 x 420
3006.06	Topný štít	375 x 650	320 x 625	375 x 675	320 x 625
3007.06	Topné dvířko	375 x 250	320 x 225	375 x 270	320 x 215
3008.06	Popelníkové dvířko	375 x 270	320 x 215	375 x 270	320 x 215

TOPNÝ ŠTÍT UMW S TOPENIŠTĚM

- Štíty s základnou pro topeniště jsou konstruovány pro stavby kachlových sporáků. Topeniště je navrženo a vyráběno tak, aby bylo dosaženo co nejnížších emisních jednotek s ohledem na životní prostředí dle nejnovějších norem.
- Díky konstrukci a systému přívodu vzduchu dochází v topeništích při spalování k vysokým teplotám cca 750 °C. Díky tak vysokým teplotám dochází ke kvalitnímu zhoření a tím i vyšší účinnosti. Což má dobrý vliv na spotřebu dřeva.
- Vysoké teploty tím pádem umožňují použití teplovodních výměníků usazených mimo topeniště. Tento systém má mnoho výhod proti stávajícím výměníkům, které byly součástí topeniště. Největší výhoda je umístění mimo topeniště, jelikož je možné celý výměník plně odstavit od provozu, pokud dojde k situaci, která by mohla vést k poškození výměníku a topného systému.
- Doporučené teplovodní výměníky najdete v sekci teplovodní výměníky, ale je možné vyrobit i atypické výměníky.
- Topeniště se základnou pro topeniště se dodává ve všech modelových řadách
- Popelník je součástí dodávky štítu.
- Centrální přívod vzduchu je řešen přírubou pr.150 ze spodní strany
- Štít se základnou topeniště nelze použít samostatně, je určeno pro zástavbu do stavěných kachlových sporáků

3012.06.001
Topný štít 37x65 UMW

3013.06.001
Topný štít 37x45 UMW

3014.06.001
Prosklený topný štít 37x45 UMW

3015.06.001
Topný štít 31x45 UMW

3016.06.001
Topný štít 31x65 UMW

3018.06.001
Prosklený topný štít 37x65 UMW

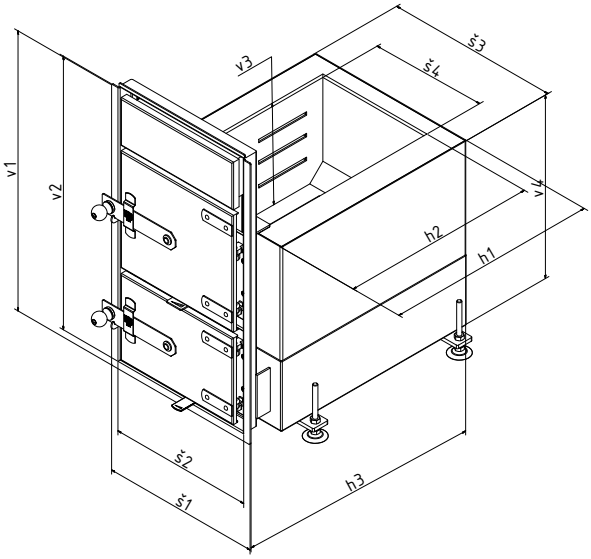

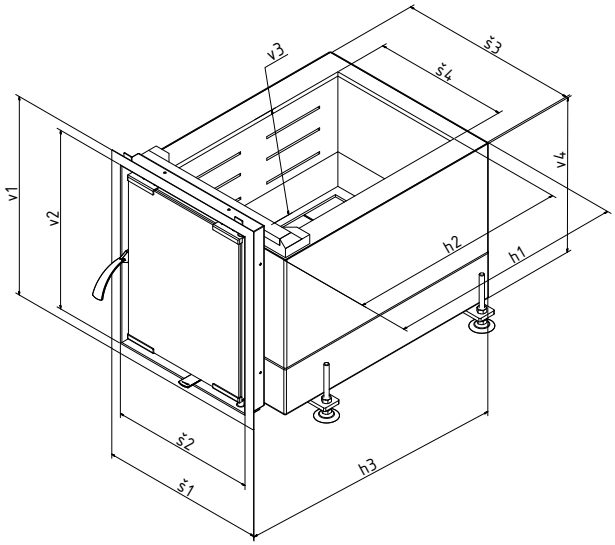

ŘEZ A-A
MĚŘÍTKO 1 / 2

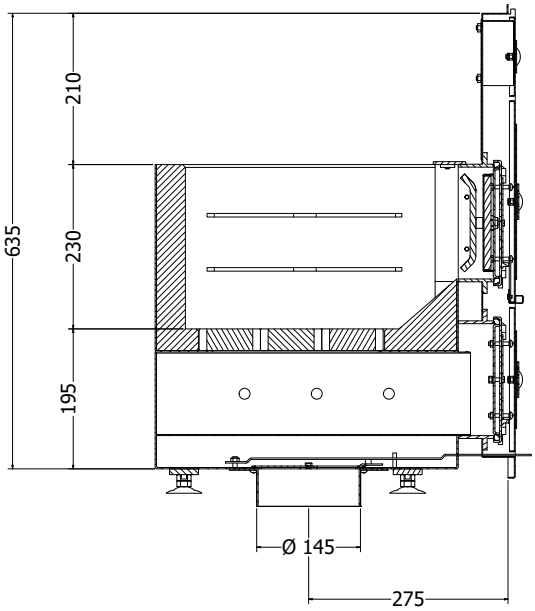

ŘEZ A-A
MĚŘÍTKO 1 / 2

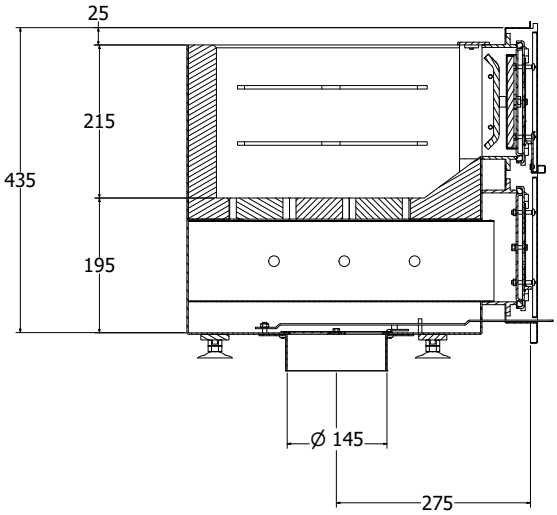

obj.č.	Název	Š1	Š2	Š3	Š4	V1	V2	V3	H3	H1	H2
3012.06	Topný štít UMW 37 x 65	375	305	405	260	650	615	420	510	420	380
3013.06	Topný štít UMW 37 x 45	375	305	405	260	455	420	420	510	420	380
3014.06	Prosklený štít UMW 38 x 46	380	335	425	260	460	415	360	510	420	380
3015.06	Topný štít UMW 31 x 45	315	255	345	230	455	420	420	510	420	380
3016.06	Topný štít UMW 31 x 65	315	255	345	230	650	615	420	510	420	380
3017.06	Prosklený štít UMW 31 x 46	310	265	355	230	460	415	360	510	420	380
3018.06	Prosklený štít UMW 38 x 65	380	335	425	260	650	605	370	510	420	380

PEČICÍ TROUBY

- Trouby jsou vyrobeny z nerezových materiálú síly 0,8 – 2 mm a povrchově upraveny černou vypalovací barvou Senotherm.
- Výroba atypických troub je možná za příplatek dle náročnosti.
- Kuličky lze variabilně měnit dle přání zákazníka – dřevo, mosaz,chrom, chrom mat, nerez a keramika) nebo lze použít i kovové madla dle kuchyňské linky.
- Troubu je možno osadit teploměrem do dvířek, měření teploty je však pouze orientační.
- Buben trouby je ve standardním provedení hluboký 580, buben lze zkrátit nebo prodloužit dle požadované délky.
- Měděnec nádoba na ohřev vody je umístěna v troubě. Voda pouze pro technické účely.
- Trouby lze dodat v provedení vyndávací, nutno uvést v objednávce.
- Čela trouby lze osadit teploměry, pro orientační měření teploty uvnitř trouby.

3105.06
Trouba pečicí s vynd. dnem.
47x29x58

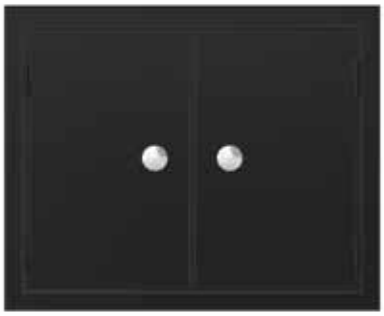

3106.06
Trouba pečicí dvouk. s vynd. dnem
43x35x58

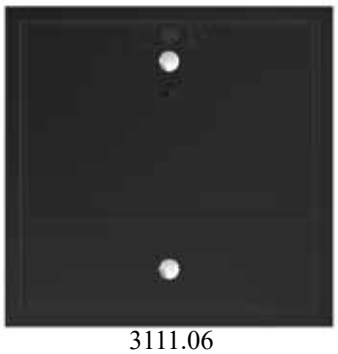

3111.06
Trouba pečicí s lamelou
47x45x58

3109.06
Měděnec 47x29x58

3115.06
Trouba pečicí 47x35x58

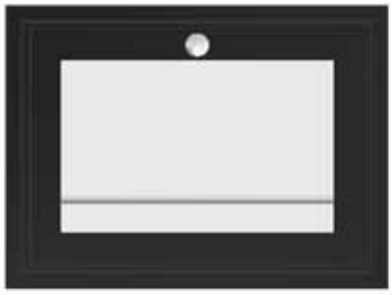

3117.06
Trouba pečicí prosklená s vynd. dnem
47x35x58

Koule dřevěná
Knopfe holz heizbrust

Koule chrom mat.
Knopfe chrommat

Koule chrom
Knopfe chrom

Koule keramická
Knopfe Keramik

Koule mosaz
Knopfe messing

Koule nerez
Knopfe Nirosta

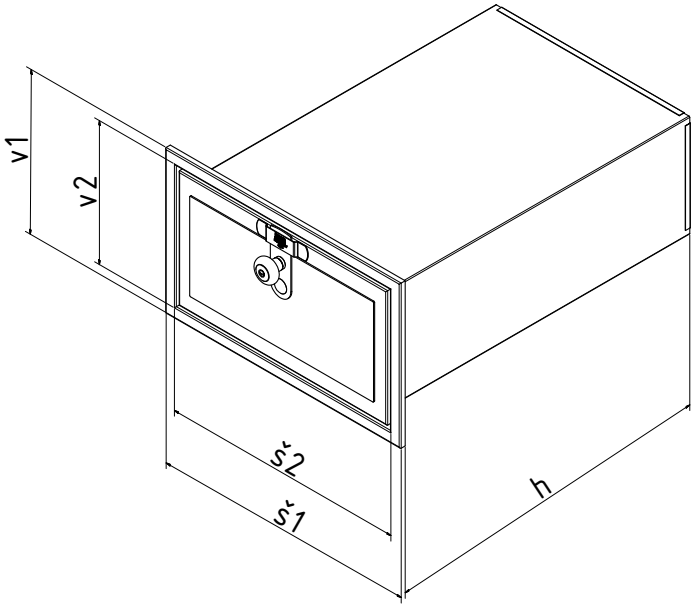

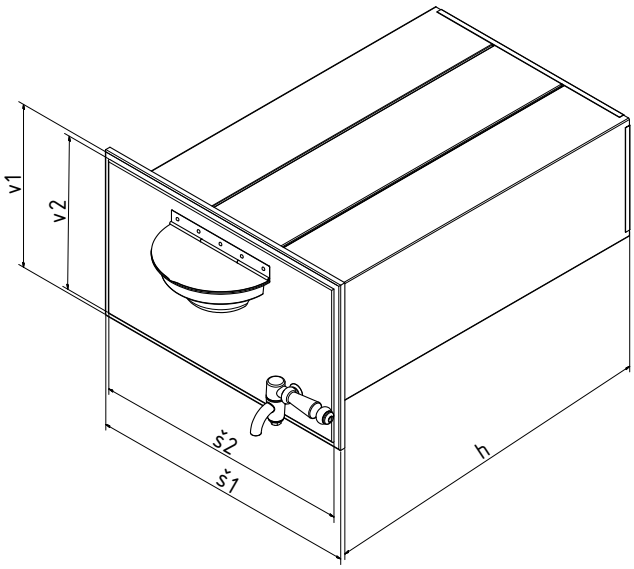

obj.č.	Název	Venkovní rozměr Š1 x V1	Zazdívací rozměr Š2 x V2	Vnitřní rozměr bubnu
3102.06	Trouba pečicí dvoukřídlá	430 x 290	382 x 242	335 x 195 x 580
3103.06	Trouba pečicí dvoukřídlá	470 x 290	422 x 242	375 x 195 x 580
3104.06	Trouba pečicí	430 x 290	382 x 242	335 x 195 x 580
3105.06	Trouba pečicí	470 x 290	422 x 242	375 x 195 x 580
3106.06	Trouba pečicí dvoukřídlá	430 x 350	382 x 302	335 x 255 x 580
3107.06	Trouba pečicí dvoukřídlá	470 x 350	422 x 302	375 x 255 x 580
3108.06	Měděnec	430 x 290	382 x 242	335 x 195 x 580
3109.06	Měděnec	470 x 290	422 x 242	375 x 195 x 580
3110.06	Trouba pečicí s čistící lamelou	430 x 450	382 x 242	335 x 195 x 580
3111.06	Trouba pečicí s čistící lamelou	470 x 450	422 x 242	375 x 195 x 580
3114.06	Trouba pečicí	430 x 350	382 x 302	335 x 255 x 580
3115.06	Trouba pečicí	470 x 350	422 x 302	375 x 255 x 580
3117.06	Trouba pečicí prosklená	470 x 350	422 x 302	375 x 255 x 580

Trouby se dodávají ve standardní hloubce 580 mm, hloubka se upravuje dle potřeby.

Modena černá 3000.06

VYMETACÍ DVÍŘKA A ČISTÍCÍ LAMELY

- jsou vyrobeny z nerezových materiálú síly 0,8 – 1,5 mm a ve standardních rozměrech a povrchově upraveny černou vypalovací barvou Senotherm .
- Výroba atypických rozměrů je možná, za příplatek dle náročnosti.
- Kuličky lze variabilně měnit dle přání zákazníka – dřevo, mosaz, chrom, chrom mat, nerez a keramika).

3202.06
Vymetací dvířko 13x13

3203.06
Vymetací dvířko 15x15

3204.06
Vymetací dvířko 18x18

3205.06
Čistící lamela 43x18

3206.06
Čistící lamela 47x18

Koule dřevěná
Knopfe holz heizbrust

Koule chrom mat.
Knopfe chrommat

Koule chrom
Knopfe chrom

Koule keramická
Knopfe Keramik

Koule mosaz
Knopfe messing

Koule nerez
Knopfe Nirosta

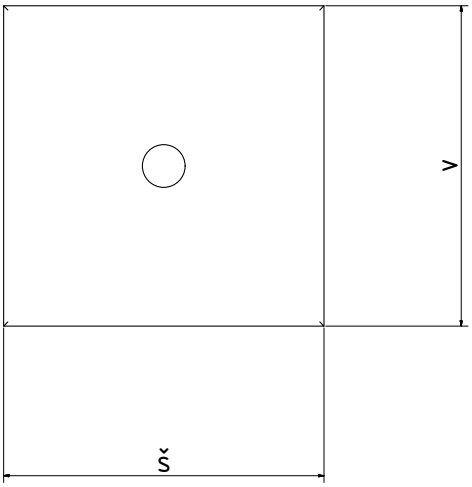

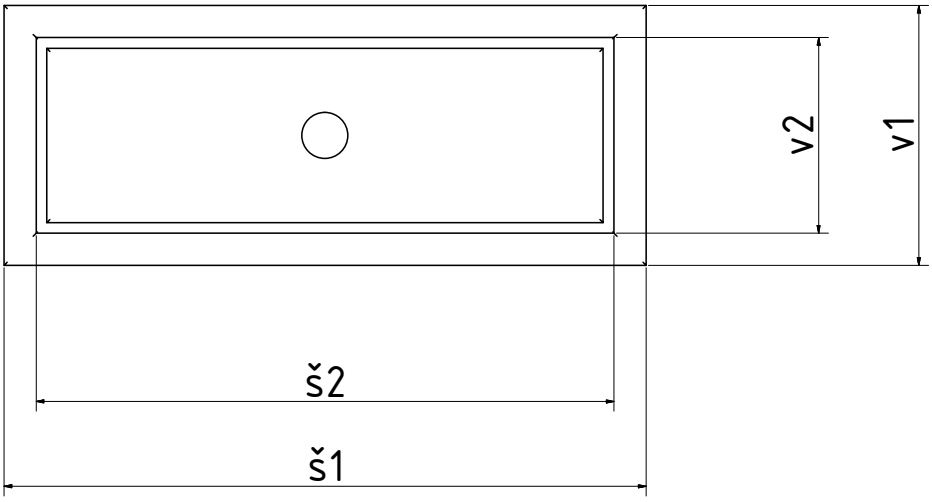

obj.č.	Název	Venkovní rozměr Š1 x V1	Zazdívací rozměr Š2 x V2
3201.06	Vymetací dvířko	130 x 130	100 x 100
3203.06	Vymetací dvířko	150 x 150	120 x 120
3204.06	Vymetací dvířko	180 x 180	150 x 150
3205.06	Čistící lamela	430 x 180	350 x 100
3206.06	Čistící lamela	470 x 180	390 x 100

UHLÁKY

- Uhláky jsou vyrobeny z nerezových materiálú síly 0,8 – 1,5 mm povrchově upraveny černou vypalovací barvou Senotherm.
- Atypické uhláky lze vyrobit, za příplatek dle náročnosti.
- Varianty uhláků na kolečkách a na výsuvných pojezdech (šuplík), které lze usadit nad sokl.
- Uhláky se vyrábí standardně ve 3 stranném provedení pro úmístění na podlahu, pro usazení varianty na teleskopech nad podlahu nutno objednat 4stranné provedení
- Pojezdy jsou naše výrobky. Konstrukce pojezdů je vyrobena s ohledem na zatížení a prostředí kde jsou používány.
- Kuličky lze variabilně měnit dle přání zákazníka – dřevo, mosaz,chrom, chrom mat, nerez a keramika) nebo lze použít i kovová madla dle kuchyně .
- Hloubka uhláku je ve standardním provedení 40 cm

3310.06
Uhlák na kolečkách v rámu
40x34x40

3311.06
Uhlák na kolečkách v rámu
47x34x40

3315.06
Uhlák na teleskopech v rámu
40x34x40

3317.06
Uhlák na teleskopech v rámu 68x34x40

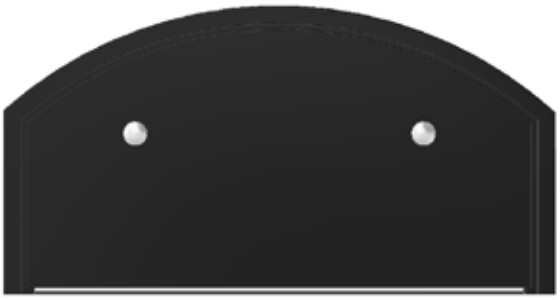

3318.06
Uhlák na teleskopech v rámu rádius 68x34x40

Koule dřevěná
Knopfe holz heizbrust

Koule chrom mat.
Knopfe chrommat

Koule chrom
Knopfe chrom

Koule keramická
Knopfe Keramik

Koule mosaz
Knopfe messing

Koule nerez
Knopfe Nirosta

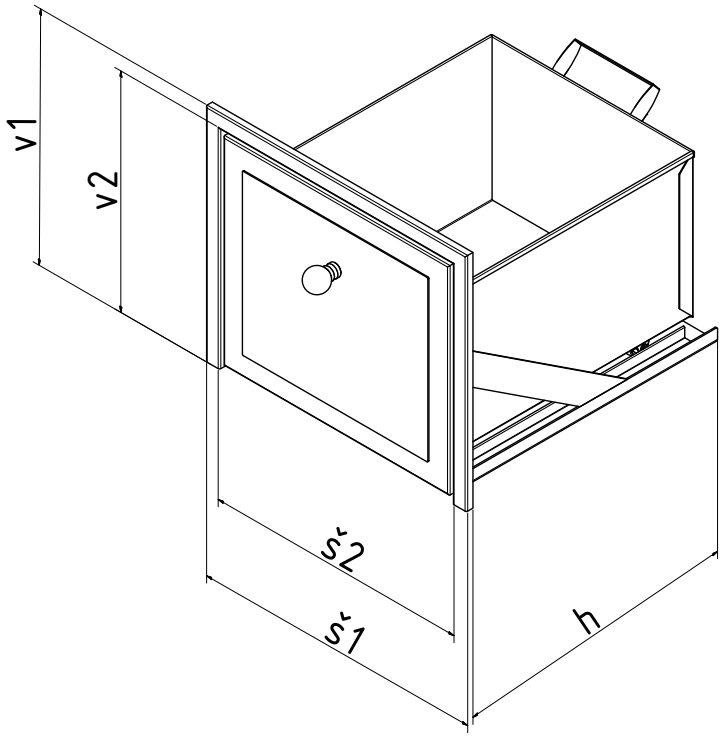

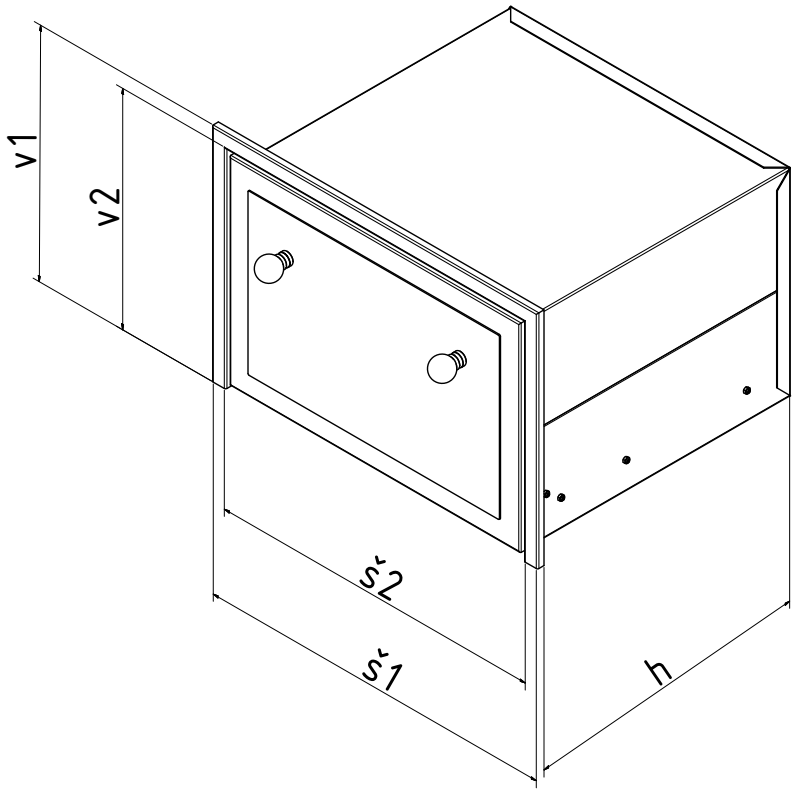

obj.č.	Název	Venkovní rozměr V1 x Š1	Zazdívací rozměr V2 x Š2
3310.06	Uhlák na kolečkách v rámu	400 x 340	365 x 325
3311.06	Uhlák na kolečkách v rámu	470 x 340	425 x 325
3312.06	Uhlák na kolečkách v rámu	720 x 350	645 x 325
3315.06	Uhlák na teleskopech v rámu	400 x 340	365 x 325
3316.06	Uhlák na teleskopech v rámu	470 x 340	425 x 325
3317.06	Uhlák na teleskopech v rámu	680 x 340	645 x 325
3318.06	Uhlák na teleskopech v rámu ráduis	680 x 340	645 x 325

Maximální nosnost uhláků je 30 kg.

Modena černá 3000.06

DVOUKŘÍDLÁ DVÍŘKA, DVÍŘKA NA PIZZA PECE A CHLEBOVÉ PECE

- Dvířka jsou vyrobeny z nerezového plechu, materiálů síly 0,8 – 2 mm ve standardních rozměrech.
- Výroba atypických dvířek je možná za příplatek dle náročnosti.
- Výplně jsou standardně barvené na černo, ale lze použít i jiné odstíny dle vzorníku RAL.
- Výplně je možné dodat i ve tvaru dle přání zákazníka příplatek dle náročnosti tvaru.
- Kuličky lze variabilně měnit dle přání zákazníka – dřevo, mosaz, chrom, chrom mat, nerez a keramika nebo lze použít i kovová madla dle kuchyně.

3410.06
Dvoukřídlé dvířko 43x47

3411.06
Dvoukřídlé dvířko 47x48

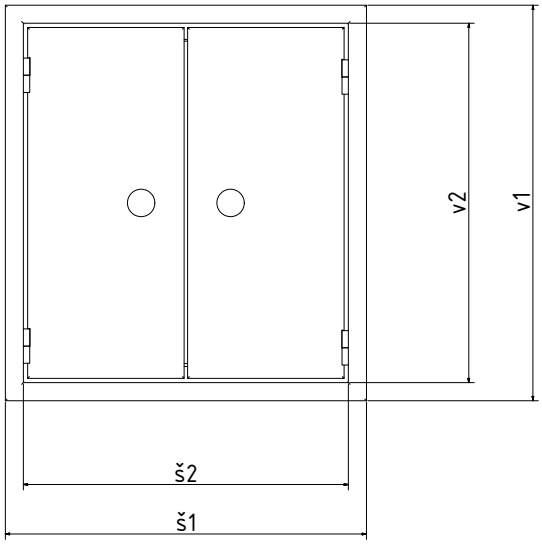

obj.č.	Název	Venkovní rozměr Š1 x V1	Zazdívací rozměr Š2 x V2
3410.06	Dvoukřídlá dvířka	430 x 470	420 x 420
3411.06	Dvoukřídlá dvířka	470 x 480	380 x 420

Koule dřevěná
Knopfe holz heizbrust

Koule chrom mat.
Knopfe chrommat

Koule chrom
Knopfe chrom

Koule keramická
Knopfe Keramik

Koule mosaz
Knopfe messing

Koule nerez
Knopfe Nirosta

ŘEHULKA
s.r.o.

4000.00

EXKLUSIVE

TOPNÉ ŠTÍTY

- Štíty jsou vyrobeny z nerezových materiálů síly 0,8 – 1,5 mm a z ocelových dílů zdobené mosaznými doplňky
- Výroba atypických štítů je možná, za příplatek dle náročnosti.
- Výplně jsou standardně barvené na černo, ale lze použít i jiné odstíny dle vzorníku RAL.
- Výplně je možné dodat i ve tvaru dle přání zákazníka příplatek dle náročnosti tvaru.
- Kuličky lze variabilně měnit dle přání zákazníka – dřevo, mosaz, chrom, chrom mat, nerez a keramika nebo lze použít i kovové madla dle kuchyně.
- Pokud je štít osazen bez rámu je nutné objednat 4 -stranou variantu, nebo pokud je štít usazen mezi rám a kachlovou římsu je nutné zadat rozměr mezi rámem a římsou.
- Popelník je součástí dodávky štítu.
- 4- stranné provedení je určeno pro osazení štítů a topných dvířek samostatně bez rámu.

4001.00
Topný štít 31x45

4002.00
Topný štít 31x65

4003.00
Topné dvířko 31x25

4004.00
Popelníkové dvířko 31x27

4005.00
Topný štít 37x45

4006.00
Topný štít 37x65

4007.00
Topné dvířko 37x25

4008.00
Popelníkové dvířko 37x27

Koule dřevěná
Knopfe holz heizbrust

Koule chrom mat.
Knopfe chrommat

Koule chrom
Knopfe chrom

Koule keramická
Knopfe Keramik

Koule mosaz
Knopfe messing

Koule nerez
Knopfe Nirosta

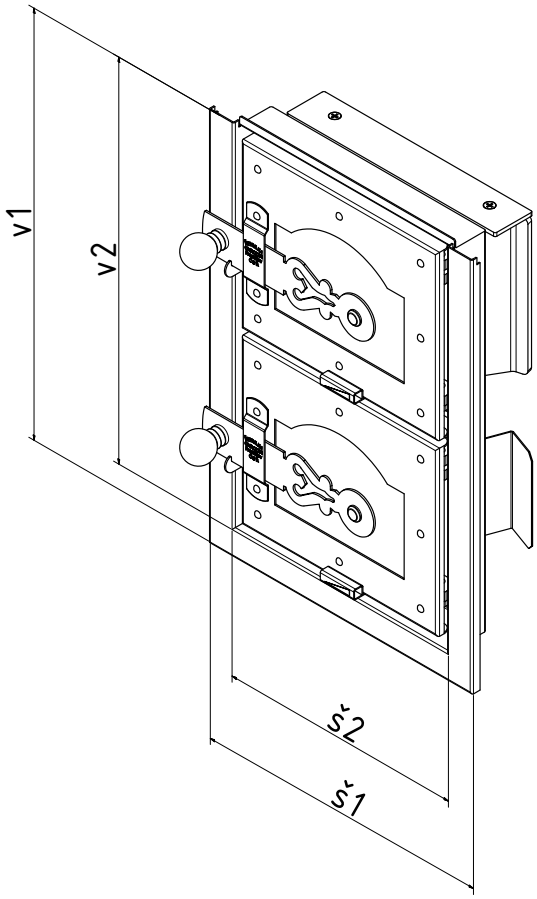

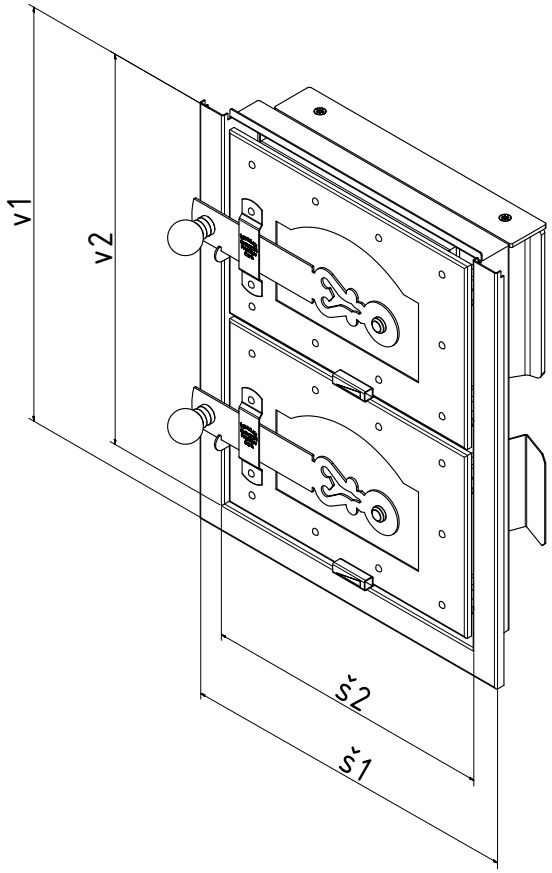

		3 – stranné		4 – stranné	
obj.č.	**Název**	**Š1 x V1**	**Š2 x V2**	**Š1 x V1**	**Š2 x V2**
4001.00	Topný štít	310 x 450	255 x 425	310 x 475	255 x 425
4002.00	Topný štít	310 x 650	255 x 625	310 x 675	255 x 625
4003.00	Topné dvířko	310 x 240	255 x 210	310 x 265	255 x 210
4004.00	Popelníkové dvířko	310 x 265	255 x 210	310 x 265	255 x 210
4005.00	Topný štít	375 x 455	320 x 430	375 x 475	320 x 420
4006.00	Topný štít	375 x 650	320 x 625	375 x 675	320 x 625
4007.00	Topné dvířko	375 x 250	320 x 225	375 x 270	320 x 215
4008.00	Popelníkové dvířko	375 x 270	320 x 215	375 x 270	320 x 215

Exklusive 4000.00

TOPNÝ ŠTÍT UMW S TOPENIŠTĚM

- Štíty se základnou pro topeniště jsou konstruovány pro stavby kachlových sporáků. Topeniště je navrženo a vyráběno tak, aby bylo dosaženo co nejnížších emisních jednotek s ohledem na životní prostředí dle nejnovějších norem.
- Díky konstrukci a systému přívodu vzduchu dochází v topeništích při spalování k vysokým teplotám cca 750°C. Díky tak vysokým teplotám dochází ke kvalitnímu shoření a tím i vyšší účinnosti. Což má dobrý vliv na spotřebu dřeva.
- Vysoké teploty umožňují použití teplovodních výměníků usazených mimo topeniště. Tento systém má mnoho výhod proti stávajícím výměníkům, které byly součástí topeniště. Největší výhoda je umístění mimo topeniště, jelikož je možné celý výměník plně odstavit od provozu, pokud dojde k situaci, která by mohla vést k poškození výměníku a topného systému.
- Teplovodní výměníky je možné vyrobit i atypické dle konstrukce sporáku.
- Štít se základnou pro topeniště se dodává ve všech modelových řadách.
- Popelník je součástí dodávky štítu.
- Centrální přívod vzduchu je řešen přírubou pr.150 ze spodní strany.
- Štít se základnou topeniště nelze použít samostatně, je určeno pro zástavbu do stavěných kachlových sporáků.

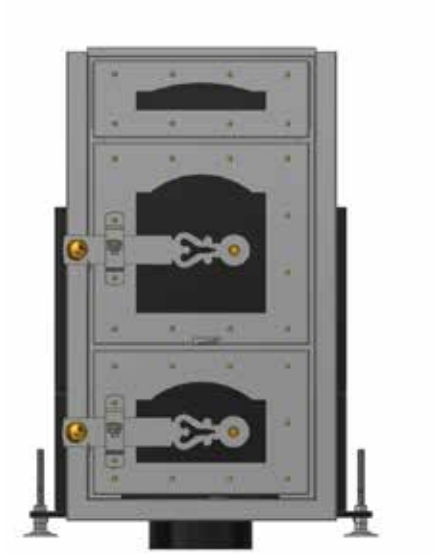

4010.00
Topný štít 37x65 UMW

4011.00
Topný štít 37x45 UMW

4018.00
Prosklený topný štít 37x65 UMW

4012.00
Prosklený topný štít 37x45 UMW

Koule dřevěná
Knopfe holz heizbrust

Koule chrom mat.
Knopfe chrommat

Koule chrom
Knopfe chrom

Koule keramická
Knopfe Keramik

Koule mosaz
Knopfe messing

Koule nerez
Knopfe Nirosta

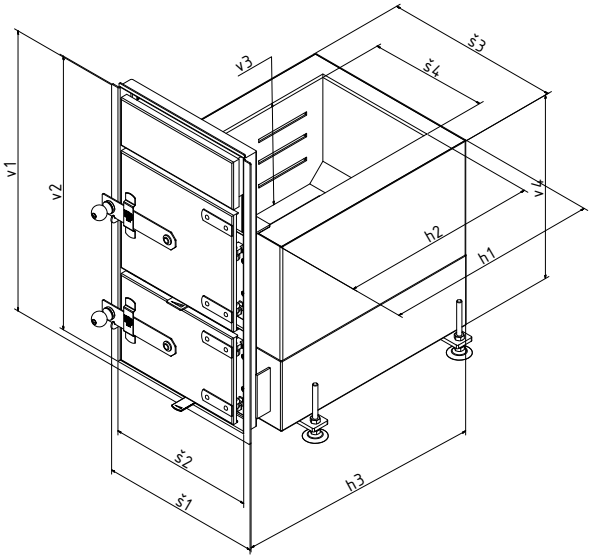

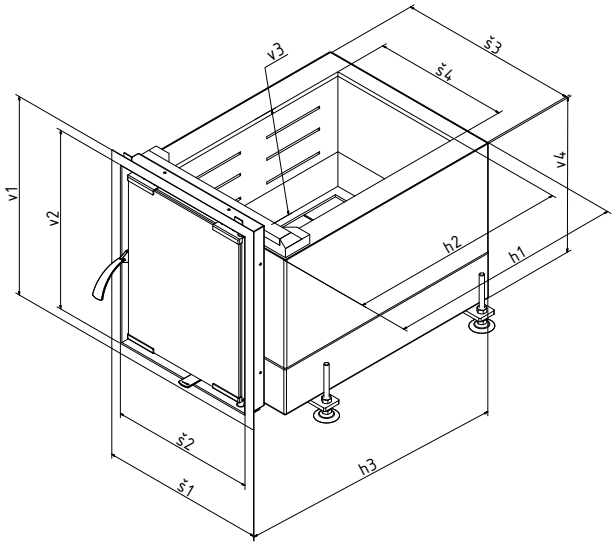

ŘEZ A-A
MĚŘÍTKO 1 / 2

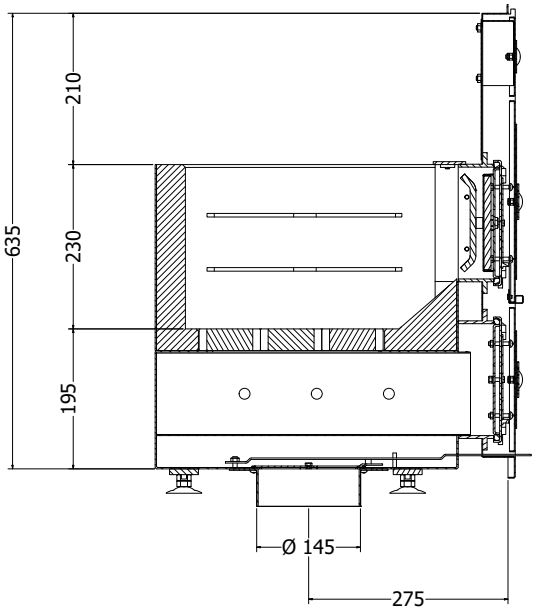

ŘEZ A-A
MĚŘÍTKO 1 / 2

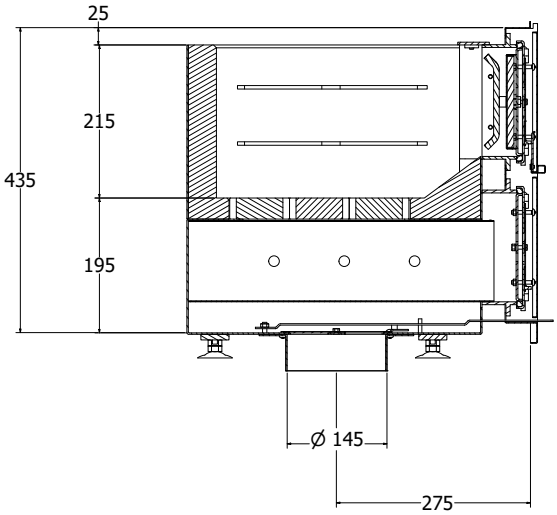

obj.č.	Název	Š1	Š2	Š3	Š4	V1	V2	V3	H3	H1	H2
4010.00	Topný štít UMW 37 x 65	375	305	405	260	650	615	420	510	420	380
4011.00	Topný štít UMW 37 x 45	375	305	405	260	455	420	420	510	420	380
4012.00	Prosklený štít UMW 38 x 46	380	335	425	260	460	415	360	510	420	380
4013.00	Topný štít UMW 31 x 45	315	255	345	230	455	420	420	510	420	380
4016.00	Topný štít UMW 31 x 65	315	255	345	230	650	615	420	510	420	380
4017.00	Prosklený štít UMW 31 x 46	310	265	355	230	460	415	360	510	420	380
4018.00	Prosklený štít UMW 38 x 65	380	335	425	260	650	605	370	510	420	380

UHLÁKY

- Uhláky jsou vyrobeny z nerezových materiálů síly 0,8 – 2,5 mm a ve standardních rozměrech s mosaznými doplňky.
- Atypické uhláky lze vyrobit za příplatek dle náročnosti.
- Varianty uhláků na kolečkách a na výsuvných pojezdech (šuplík), které lze usadit nad sokl. Pojezdy jsou naše výrobky. Konstrukce pojezdů je vyrobena s ohledem na zatížení a prostředí kde jsou používány.
- Výplně jsou standardně barvené na černo nebo nerezové.
- Výplně je možné dodat i ve tvaru dle přání zákazníka za příplatek dle náročnosti tvaru.
- Kuličky lze variabilně měnit dle přání zákazníka – dřevo, mosaz, chrom, chrom mat, nerez a keramika nebo lze použít i kovová madla dle kuchyně.
- Hloubka uhláku je ve standardním provedení 40 cm.

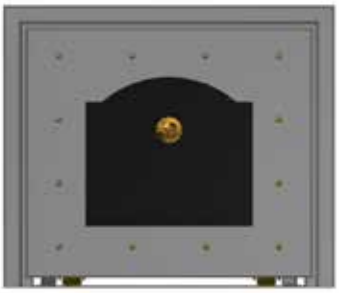

4110.00
Uhlák na kolečkách v rámu
40x34x40

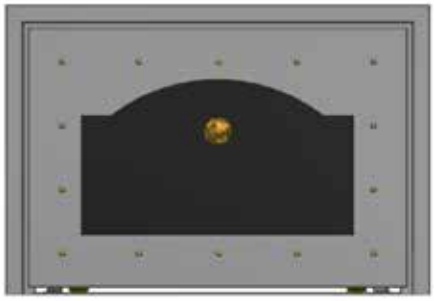

4111.00
Uhlák na kolečkách v rámu
50x34x40

4115.00
Uhlák na teleskopech v rámu
40x34x40

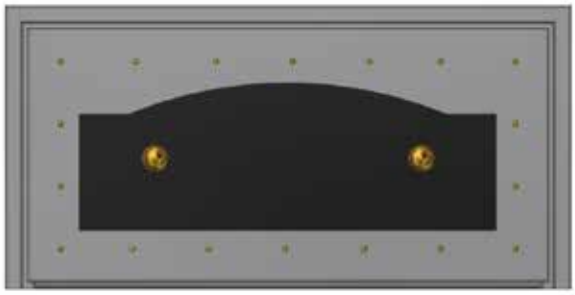

4117.00
Uhlák na teleskopech v rámu
68x34x40

Koule dřevěná
Knopfe holz heizbrust

Koule chrom mat.
Knopfe chrommat

Koule chrom
Knopfe chrom

Koule keramická
Knopfe Keramik

Koule mosaz
Knopfe messing

Koule nerez
Knopfe Nirosta

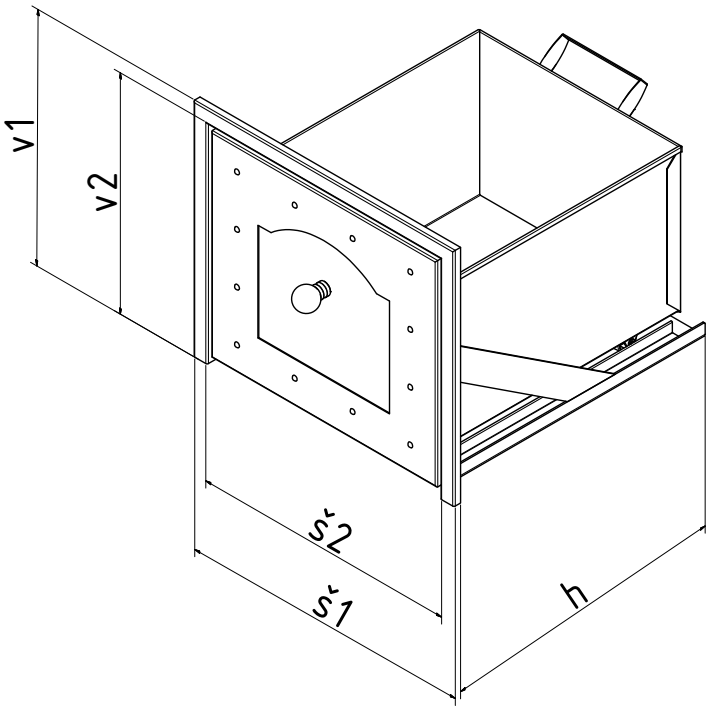

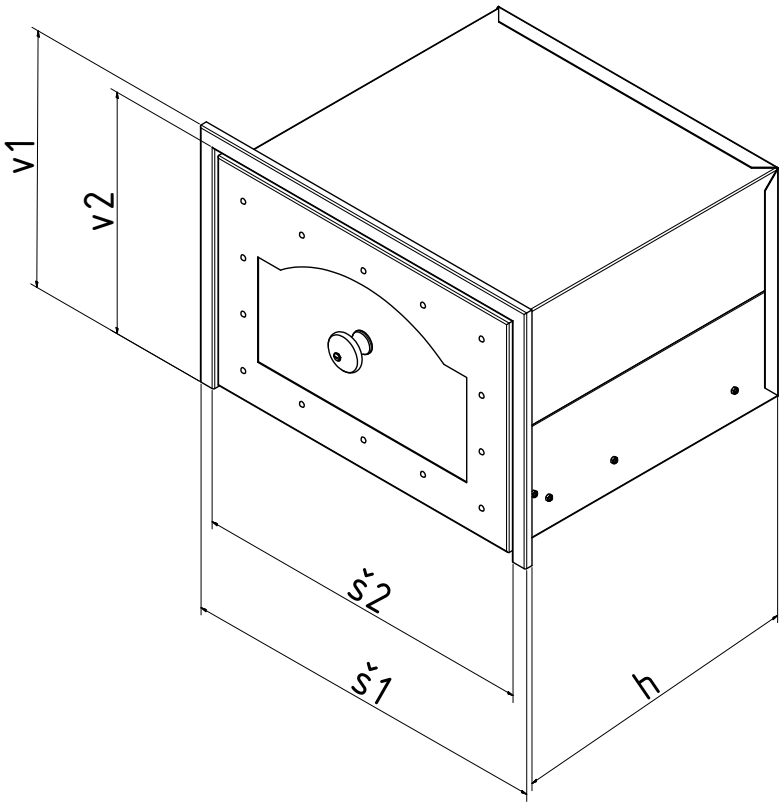

obj.č.	Název	Venkovní rozměr V1 x Š1	Zazdívací rozměr V2 x Š2
4010.00	Uhlák na kolečkách v rámu	400 x 340	565 x 325
4011.00	Uhlák na kolečkách v rámu	500 x 340	465 x 325
4012.00	Uhlák na kolečkách v rámu	680 x 340	645 x 325
4015.00	Uhlák na teleskopech v rámu	400 x 340	565 x 325
4016.00	Uhlák na teleskopech v rámu	500 x 340	465 x 325
4017.00	Uhlák na teleskopech v rámu	680 x 340	645 x 325
4018.00	Uhlák na teleskopech v rámu ráduis	680 x 340	645 x 325

Maximální nosnost uhláků je 30 kg.

PEČICÍ TROUBY

- Trouby vyndávací jsou vyrobeny z nerezových materiálů síly 0,8 – 2 mm ve standardních rozměrech.
- Výroba atypických troub je možná za příplatek dle náročnosti.
- Výplně jsou standardně černé nebo nerezové.
- Kuličky lze variabilně měnit dle přání zákazníka – dřevo, mosaz, chrom, chrom mat a keramika.
- Troubu nelze osadit teploměrem do dvířek a nelze prosklení.
- Buben trouby je ve standardním provedení hlouboký 580, buben lze zkrátit nebo prodloužit dle požadované délky.
- Měděnec nádoba na ohřev vody je umístěna v troubě. Voda pouze pro technické účely.
- Teploměr nelze.

4201.00
Pečicí trouba pevná
46x28x60

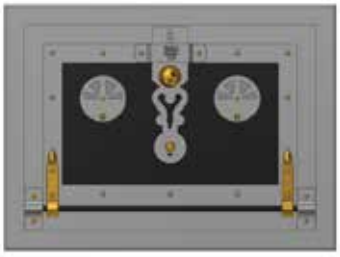

4210.00
Pečicí trouba vyndávací
46x34x60

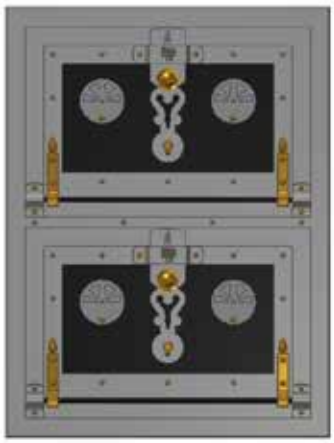

4220.00
Dvojitá pečicí trouba vyndávací
46x61x60

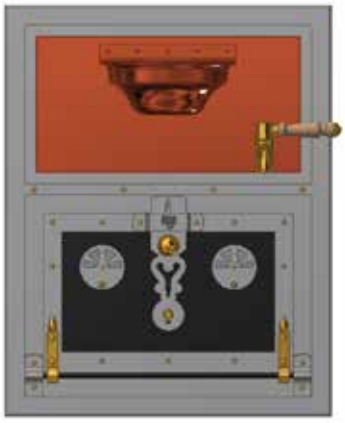

4225.00
Dvojitá peč. tr. vyndávací s Měděncem
46x58x60

3109.05
Měděnec 46x28x58

Koule dřevěná
Knopfe holz heizbrust

Koule chrom mat.
Knopfe chrommat

Koule chrom
Knopfe chrom

Koule keramická
Knopfe Keramik

Koule mosaz
Knopfe messing

Koule nerez
Knopfe Nirosta

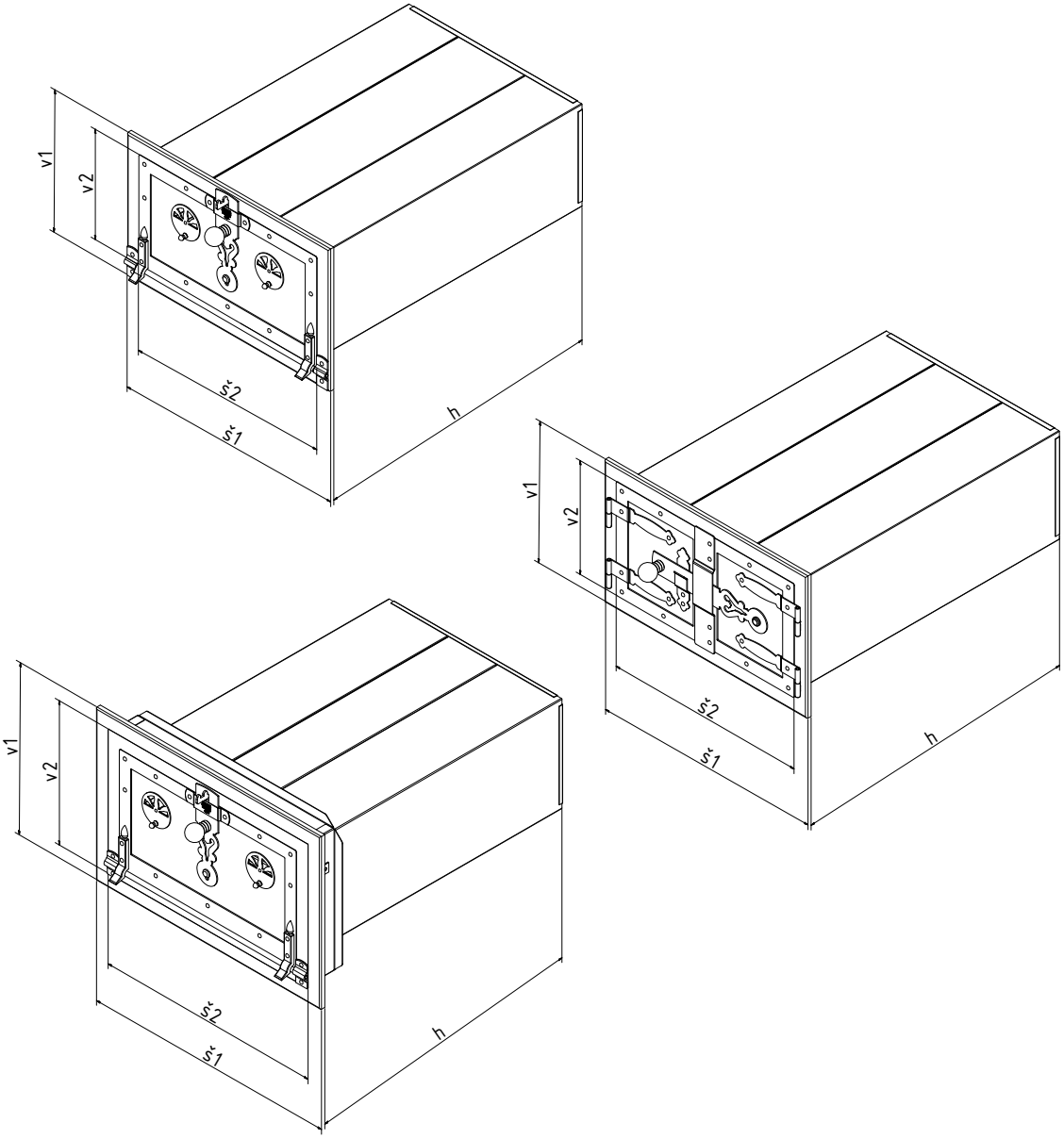

obj.č.	Název	Venkovní rozměr Š1 x V1	Zazdívací rozměr Š2 x V2	Vnitřní rozměr bubnu
4201.00	Pečicí trouba	460 x 280	405 x 215	375 x 210 x 580
4202.00	Pečicí trouba dvoukřídlá	460 x 280	405 x 215	375 x 210 x 580
4203.00	Pečicí trouba s čistící lamelou	460 x 450	405 x 395	375 x 210 x 580
4210.00	Pečicí trouba vyndávací	460 x 350	395 x 275	345 x 215 x 580
4211.00	Pečicí trouba vyndávací	510 x 350	445 x 275	395 x 215 x 580
4214.00	Pečicí trouba vyndávací	460 x 380	395 x 315	345 x 255 x 580
4215.00	Pečicí trouba vyndávací	510 x 380	445 x 315	395 x 255 x 580
4220.00	Dvojitá pečicí trouba vyndávací	460 x 610	395 x 545	345 x 200 x 580
4221.00	Dvojitá pečicí trouba vyndávací	510 x 610	445 x 545	395 x 200 x 580
4225.00	Dvojitá pečicí trouba vyndávací s Měděncem	460 x 580	395 x 515	345 x 215 x 580
4226.00	Dvojitá pečicí trouba vyndávací s Měděncem	510 x 580	445 x 515	395 x 215 x 580

Trouby se dodávají ve standardní hloubce 580, hloubka se upravuje dle potřeby.
U provedení Exklusive nelze prosklení u trub.

VYMETACÍ DVÍŘKA

- Jsou vyrobeny z nerezových materiálů síly 0,8 – 1,5 mm a ve standardních rozměrech.
- Výroba atypických rozměrů je možná, za příplatek dle náročnosti.
- Výplně jsou standardně barvené na černo, ale lze použít i jiné odstíny dle vzorníku RAL.
- Výplně je možné dodat i ve tvaru dle přání zákazníka za příplatek dle náročnosti tvaru.
- Kuličky lze variabilně měnit dle přání zákazníka – dřevo, mosaz, chrom, chrom mat, nerez a keramika nebo lze použít i kovová madla dle kuchyně.

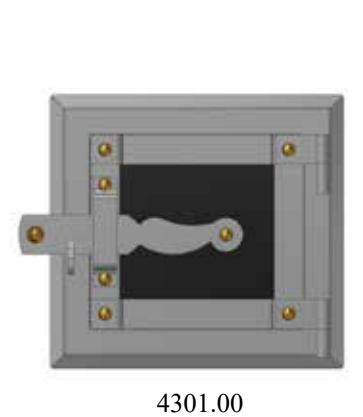

4301.00
Vymetací dvířko 15x14

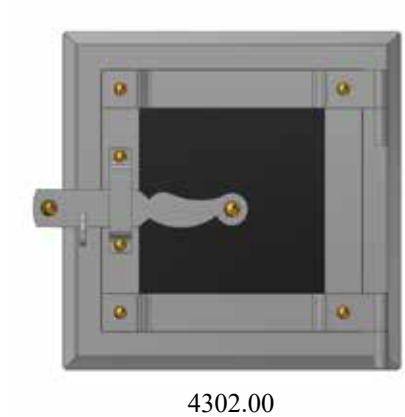

4302.00
Vymetací dvířko 18x18

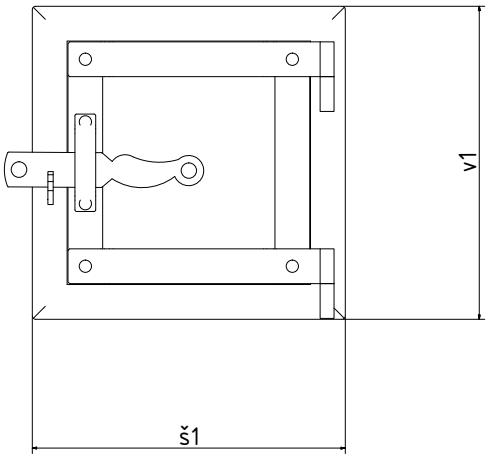

obj.č.	Název	Venkovní rozměr Š1 x V1	Zazdívací rozměr Š2 x V2
4301.00	Vymetací dvířko	150 x 140	
4302.00	Vymetací dvířko	180 x 180	

Koule dřevěná
Knopfe holz heizbrust

Koule chrom mat.
Knopfe chrommat

Koule chrom
Knopfe chrom

Koule keramická
Knopfe Keramik

Koule mosaz
Knopfe messing

Koule nerez
Knopfe Nirosta

Exklusive 4000.00

DVOUKŘÍDLÁ DVÍŘKA, DVÍŘKA NA PIZZA PECE A CHLEBOVÉ PECE

- Dvířka jsou vyrobeny z nerezového plechu, materiálů síly 0,8 – 2 mm ve standardních rozměrech dekorované mosaznými nýty.
- Výroba atypických dvířek je možná za příplatek dle náročnosti.
- Výplně jsou standardně barvené na černo nebo nerezové.
- Výplně je možné dodat i ve tvaru dle přání zákazníka příplatek dle náročnosti tvaru.
- Kuličky lze variabilně měnit dle přání zákazníka – dřevo, mosaz, chrom, chrom mat, nerez a keramika nebo lze použít i kovová madla dle kuchyně.

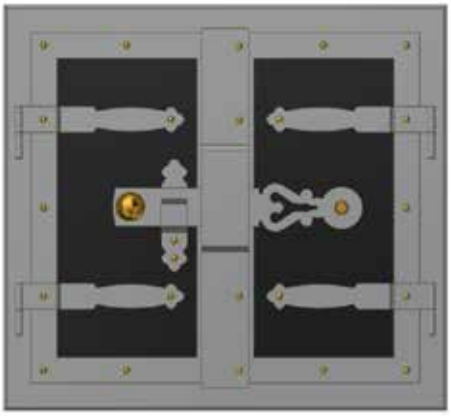

4401.00
Dřevník normál 46x42

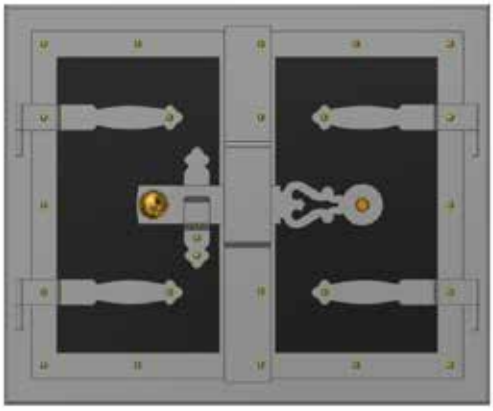

4402.00
Dřevník normál 51x42

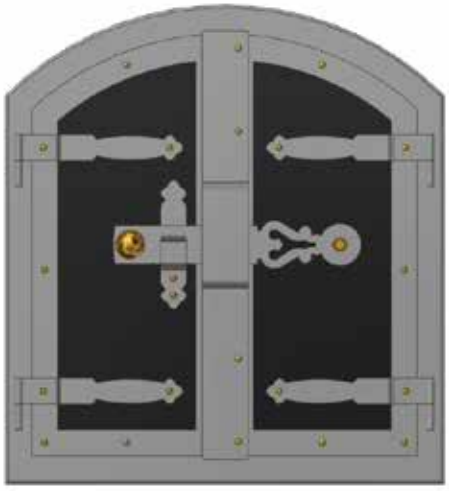

4403.00
Dřevník nika 46x50

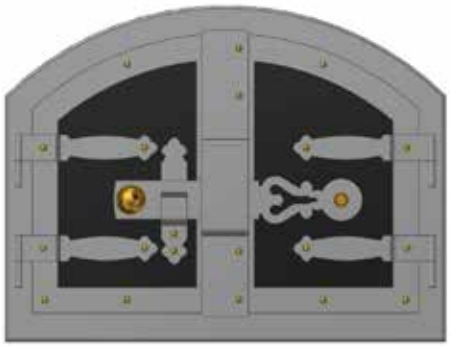

4404.00
Dřevník nika 46x35

Koule dřevěná
Knopfe holz heizbrust

Koule chrom mat.
Knopfe chrommat

Koule chrom
Knopfe chrom

Koule keramická
Knopfe Keramik

Koule mosaz
Knopfe messing

Koule nerez
Knopfe Nirosta

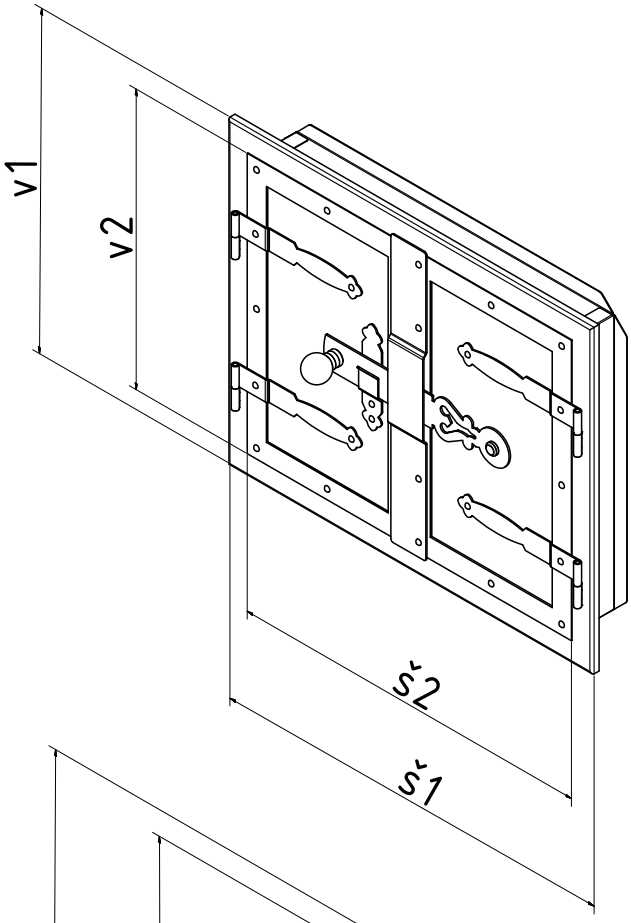

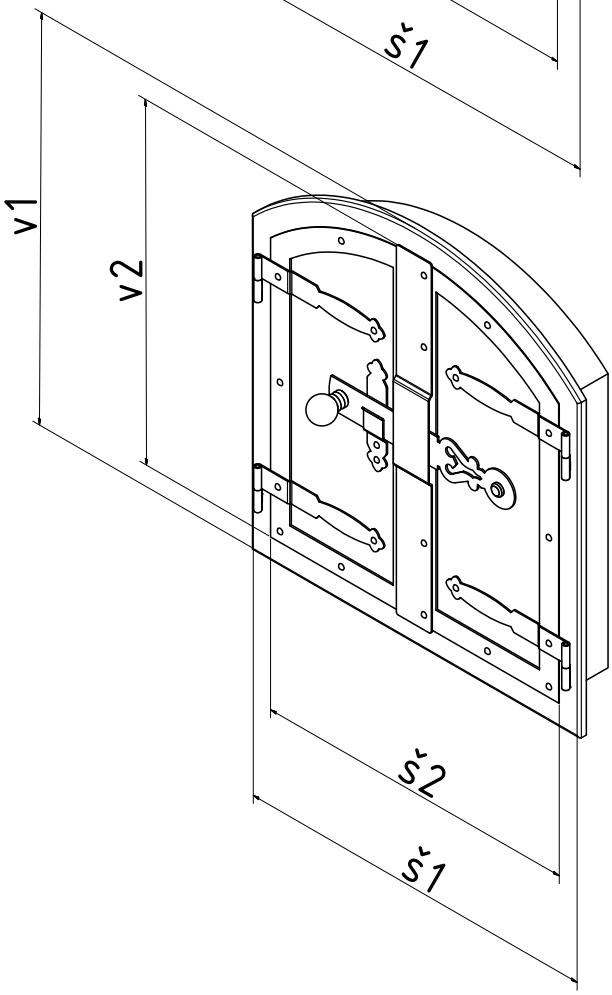

obj.č.	Název	Venkovní rozměr Š1 x V1	Zazdívací rozměr Š2 x V2
4401.00	Dřevník normál 46 x 46	460 x 460	400 x 400
4402.00	Dřevník normál 51 x 46	510 x 460	450 x 400
4403.00	Dřevník nika 46 x 50	460 x 500	400 x 440
4404.00	Dřevník nika 46 x 35	460 x 350	400 x 210

ŘEHULKA
s.r.o.

5000.00

RÁMY A PLOTNY

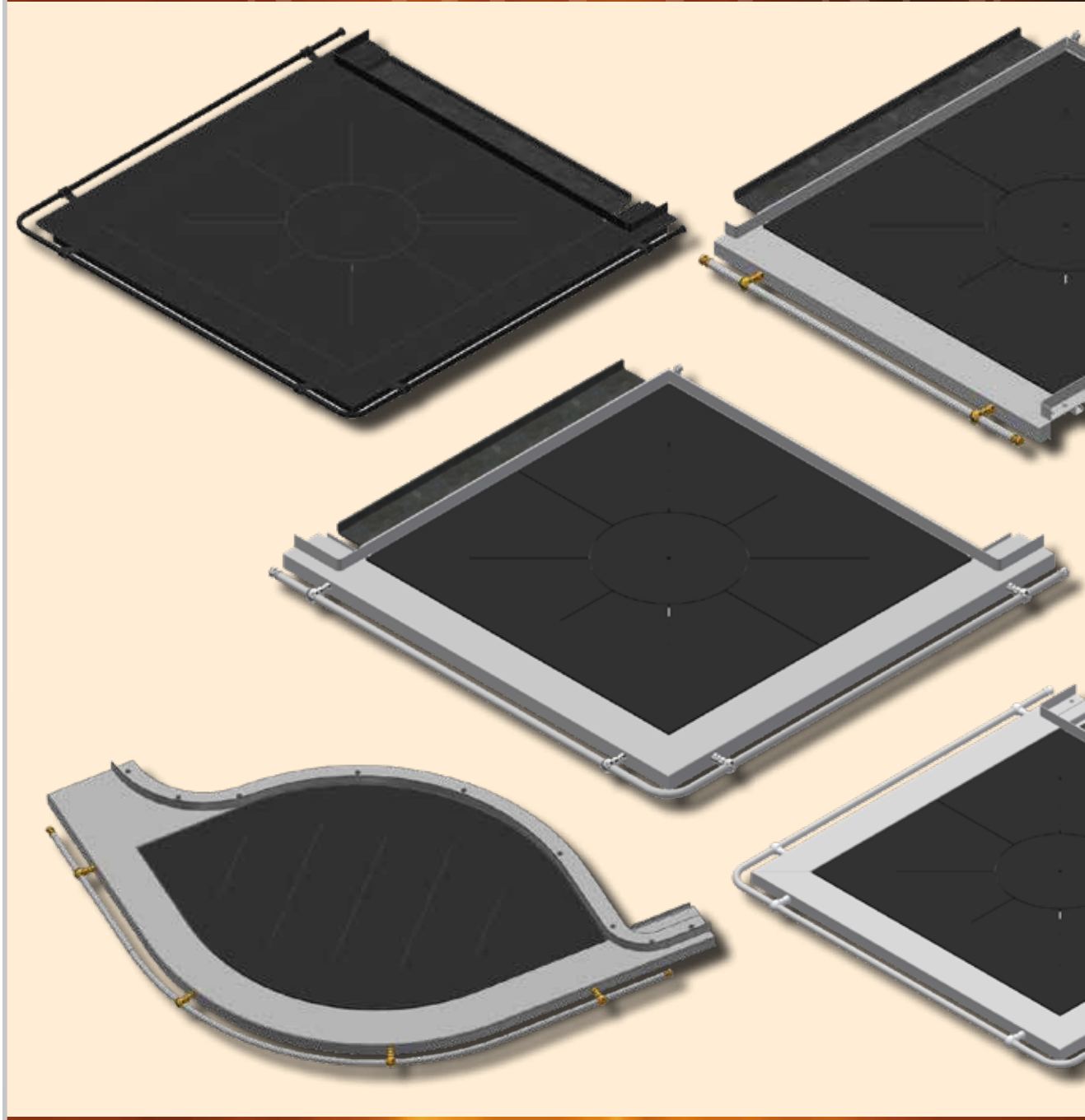

RÁMY

- Rámy a kachelníky jsou vyrobeny z nerezových materiálů síly 1,5 – 2,5 mm dle dodaných výkresů.
- Povrchově lze upravit rámy nanesením černé vypalovací barvy včetně ochranné tyče.
- Konzole a ukončení lze variabilně měnit dle přání zákazníka – mosaz, chrom, chrom mat, nerez.
- Rámy se dodávají v kompletních sestavách pro zabudování el. varné desky a el. pečicí trouby, umyvadla či pouze odkladových ploch.
- Profily jsou ve standardním provedení šíře 5, 8, 10 a 12 cm.
- Atypický rozměr lze objednat.

5005.00.001 Rám Profil 5

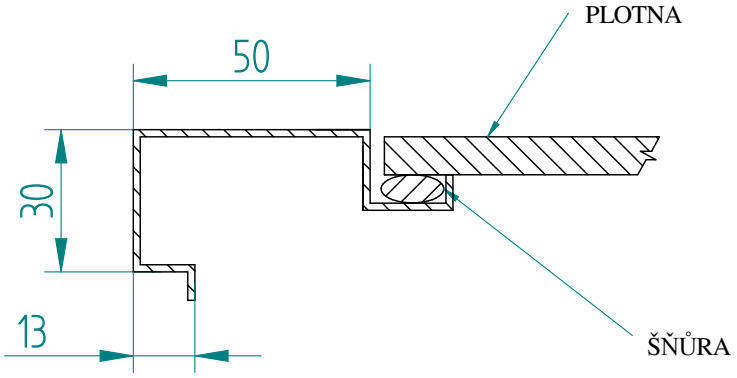

5008.00.001 Rám profil š = 8
5010.00.001 Rám profil š = 10
5012.00.001 Rám profil š = 12

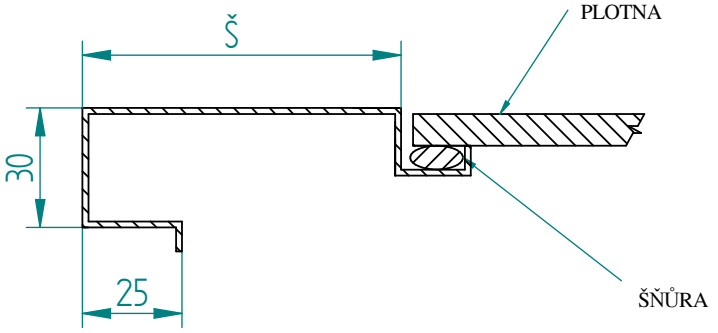

5014.00 Profil Rustik

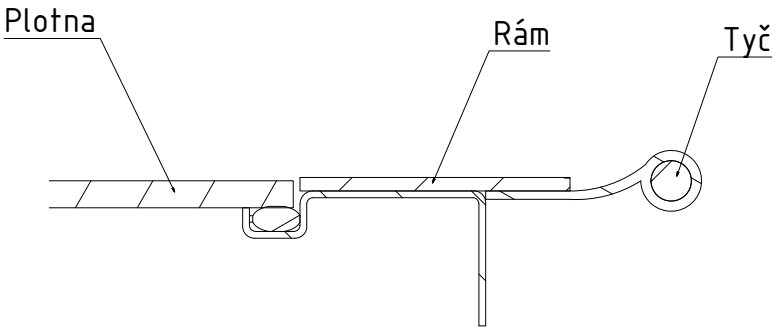

RÁMY

5020.00 Kachelník je dodáván 1 – 4 cm vysoký a pro vzorované kachle doporučená výška 1 cm

KACHELNÍK KOBKA

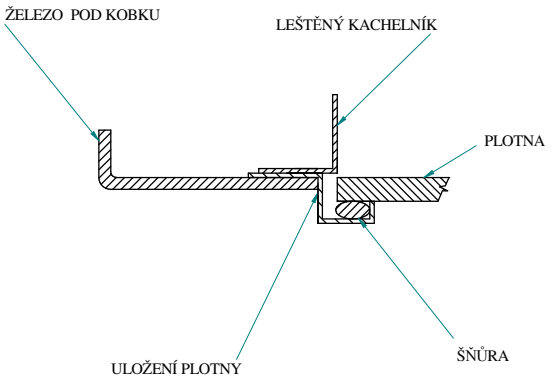

KACHELNÍK NÁSTĚNKA

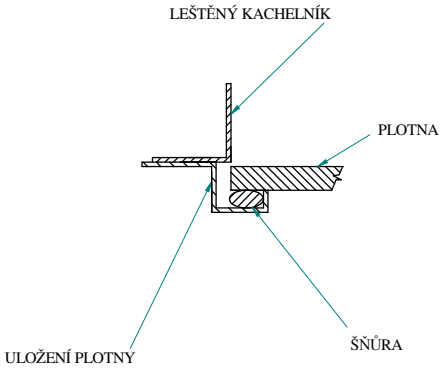

- Ochranná tyč nerez nebo mosazné provedení.

5041.00 Ochranná trubka nerez 15/1,5 mm
5043.00 Tyč mosaz 15 mm

5051.00 Konzola mosaz
5052.00 Konzola chrom
5053.00 Konzola nerez

5055.00 Ukončení mosaz
5056.00 Ukončení chrom
5057.00 Ukončení nerez

5051.00.001
Konzole mosaz

5052.00.001
Konzole chrom mat

5052.00.001
Konzole chrom

5053.00.001
Konzole nerez

5055.00.001
Ukončení mosaz

5056.00.001
Ukončení chrom mat

5056.00.001
Ukončení chrom

5057.00.001
Ukončení nerez

PLOTNY

- Ploty se dodávají ocelové s= 6,8,10 a 12 mm
  nerezové s= 8 mm
  sklokeramické s= 6 mm
- Plotny síly 6 mm jsou nýtované z tálů.
- Plotny 8, 10, 12 mm jsou s dilatačním rozpalem ve tvaru slunce, nebo s rovnými rozpaly.

5105.00 Plotna sklokeramická s = 6 mm
5106.00 Plotna ocelová nýtovaná s = 6 mm

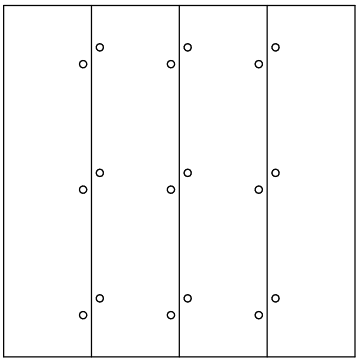

5108.00 Plotna ocelová s = 8 mm (možnost slunko)
5208.00 Plotna nerezová s = 8 mm
5110.00 Plotna ocelová s = 10 mm
5112.00 Plotna ocelová s = 12 mm

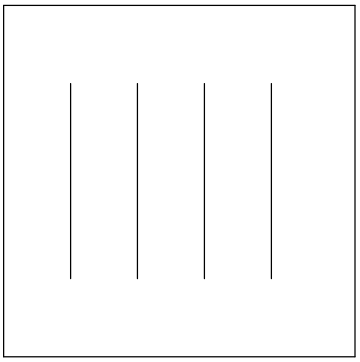

Rovný rozpal

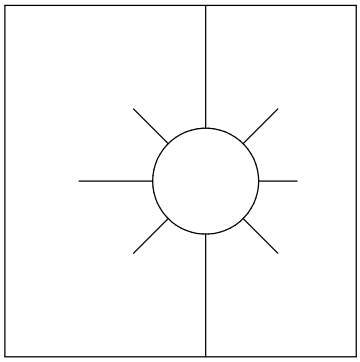

Slunko - pouze na objednání

Slunko nedoporučujeme z bezpečnostního hlediska, díky vysokým teplotám dochází k vyskočení kolečka.

PLOTNY

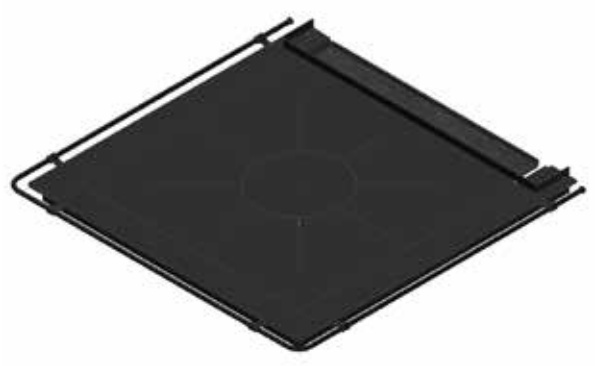

5902.00.00
Rám rustika

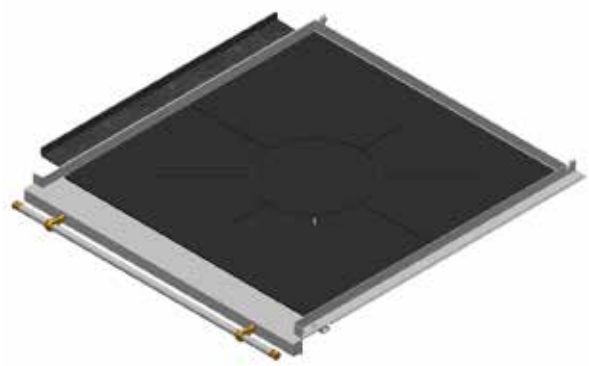

5901.00.001
Rám přímý

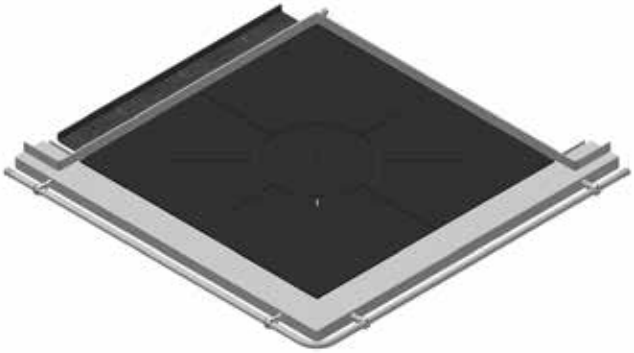

5902.00.001
Rám dvoustranný pravý

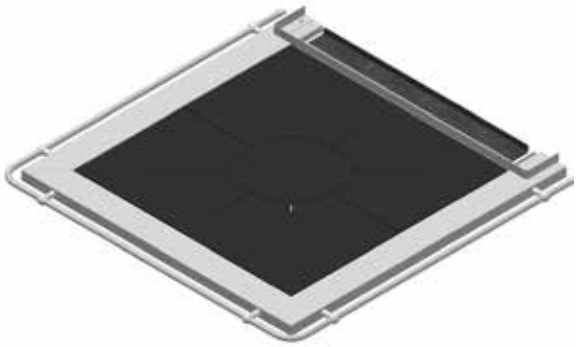

5903.00.001
Rám třístranný

5909.00.001
Rám atyp rádius elipsa

ŘEHULKA
s.r.o.

6000.00

PŘÍSLUŠENSTVÍ

PŘÍSLUŠENSTVÍ

6001.00.001
Pekelec 46x42 b

6002.00.001
Pekelec obloukový b

6010.00.001
Talířník b

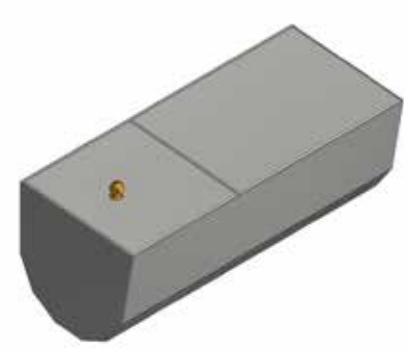

6004.00.001
Kamnovec nerezový

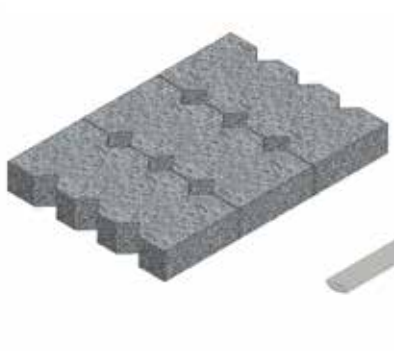

6033.00.001
Rošt keramický 18x21

6088.00
Regulace vzduchu

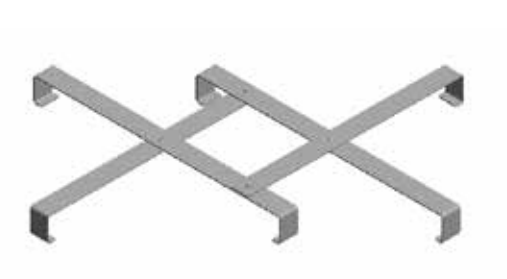

6040.00.001
Trojnožka

6091.00.001
Pohrabáč s mosaznou ručkou

6094.00.001
Pohrabáč s nerezovou ručkou

PRO VEŠKERÉ MODELY TRUB

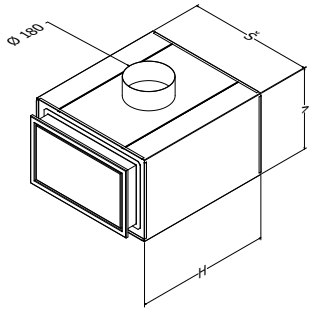

6152.00.
Buben trouby pro dvoupláštové provedení vyndávací

ŘEHULKA
s.r.o.

6500.00

TEPLOVODNÍ VÝMĚNÍKY

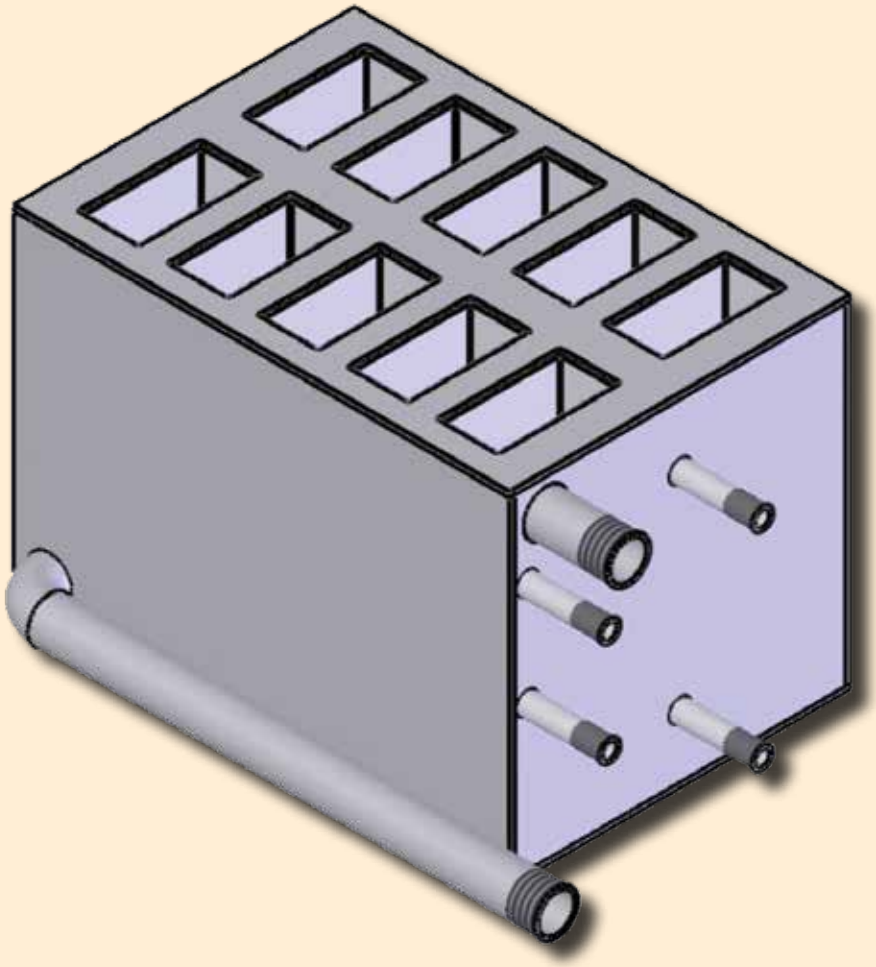

6504.00.001 Teplovodní výměník 9 kW

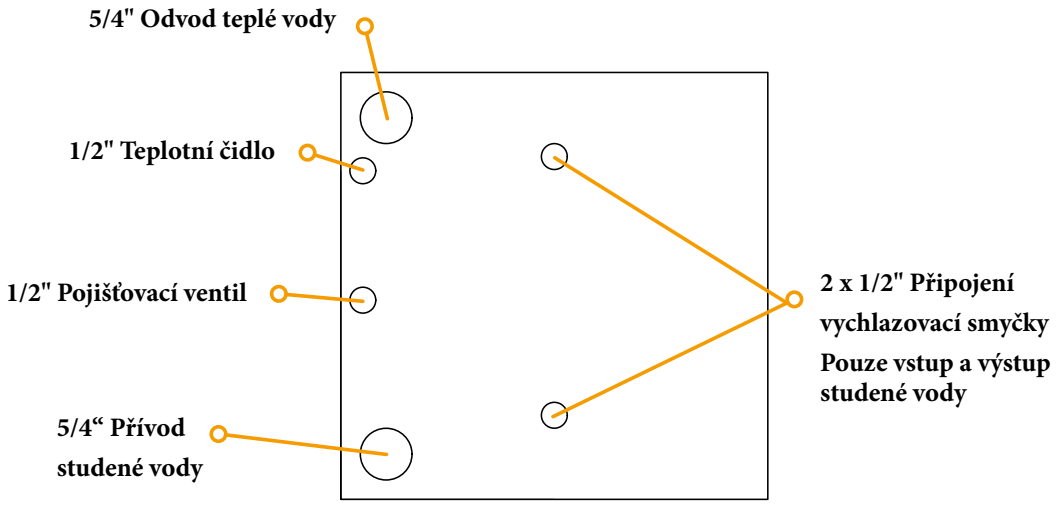

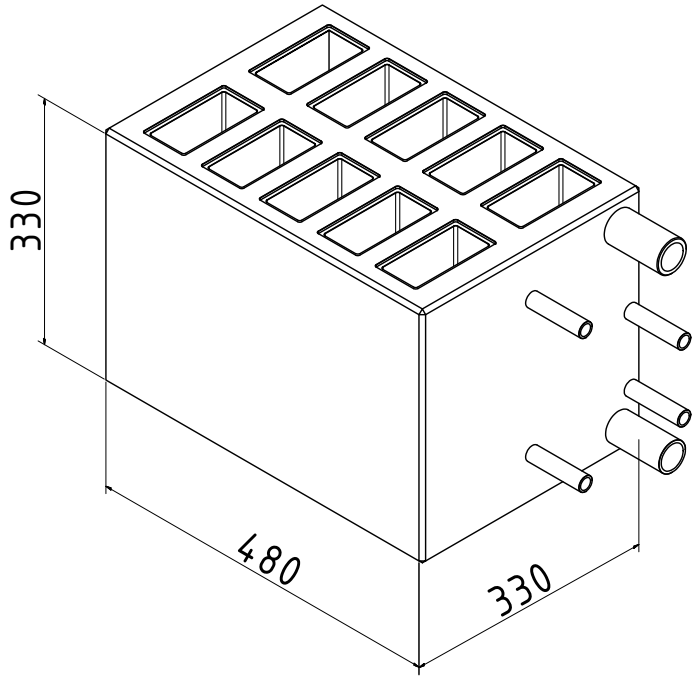

Teplovodní výměník BURNET STEEL. 6502.00.001

Teplovodní výměník Burnet Steal je určen pouze jako náhrada za vadný, provozu neschopný litinový Burnet do kachlových sporáků a kamen pro ohřev vody určený k lokálnímu vytápění. Zařízení pro přípravu teplé vody pro ústřední vytápění mimo tepelná čerpadla a plynové spotřebiče. Není doporučen pro instalaci do nově stavěných sporáků a jiných topidel.

Jmenovitý výkon	6 kW
Závit pro vstup a výstup vody	5/4"

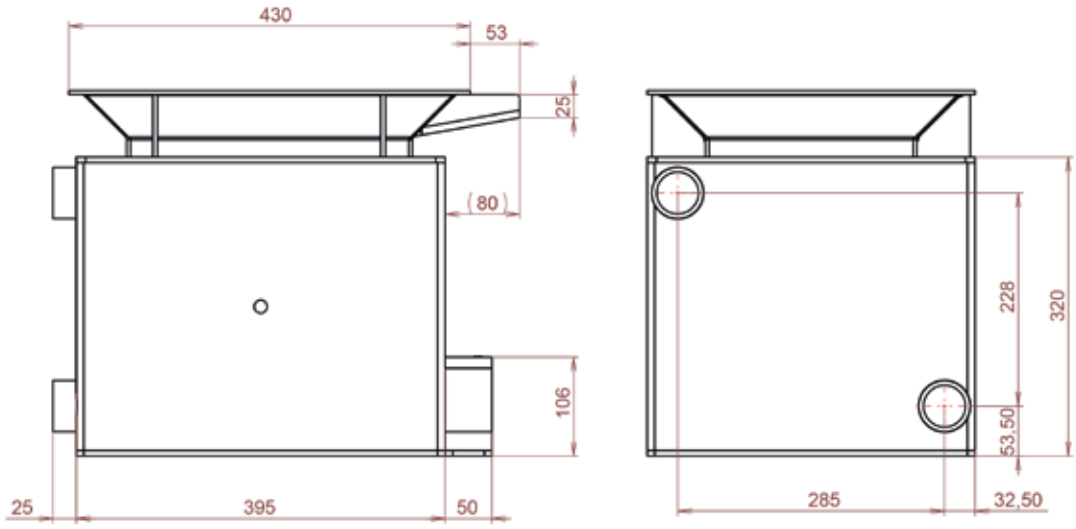

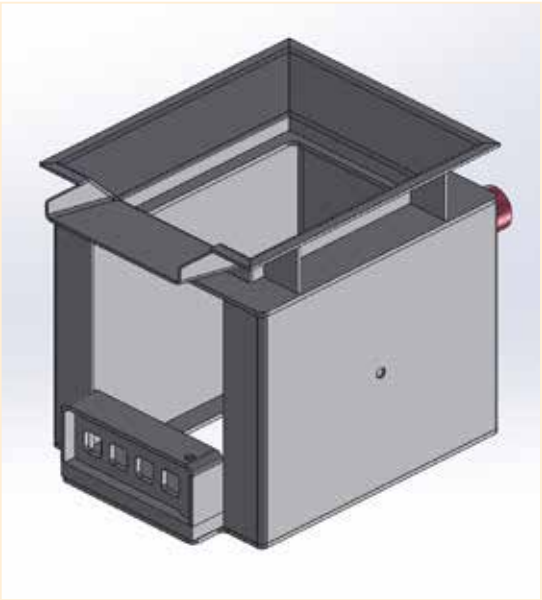

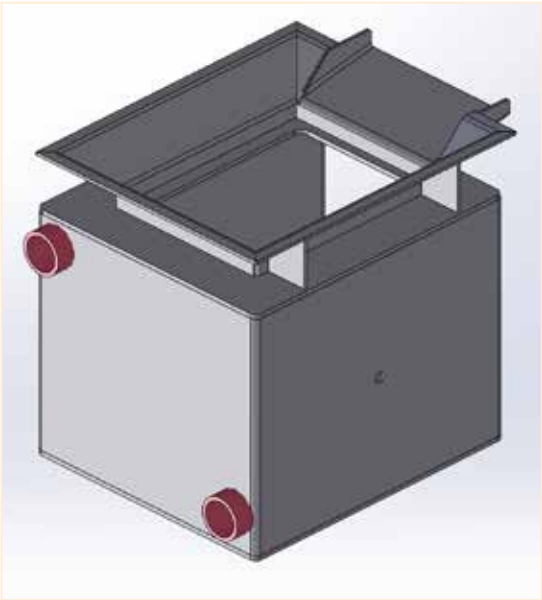

ŘEHULKA
s.r.o.

7500.00

MŘÍŽKY

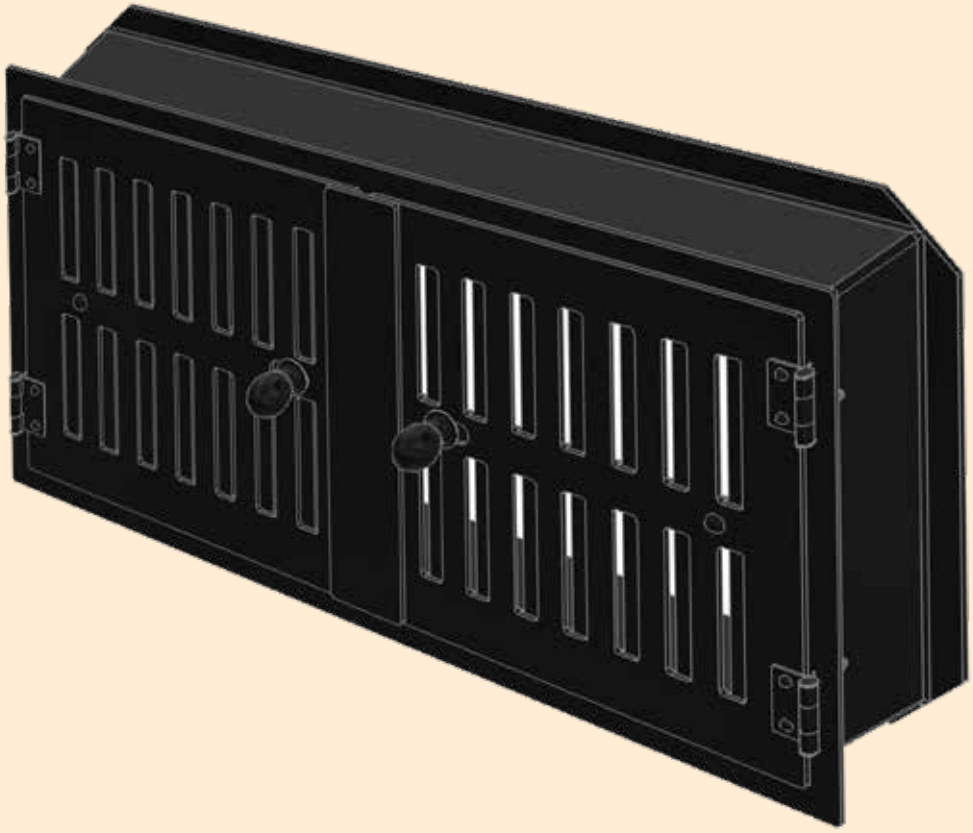

REVIZNÍ A VĚTRACÍ MŘÍŽKY

Větrací mřížky jsou vyrobeny z černého a nerezového materiálu síly 2 mm ve standardních rozměrech.
Výroba atypických mřížek je možná za příplatek dle náročnosti.
Mřížky mají ve standardním provedení plynule nastavitelnou hloubku 55 – 85 mm.

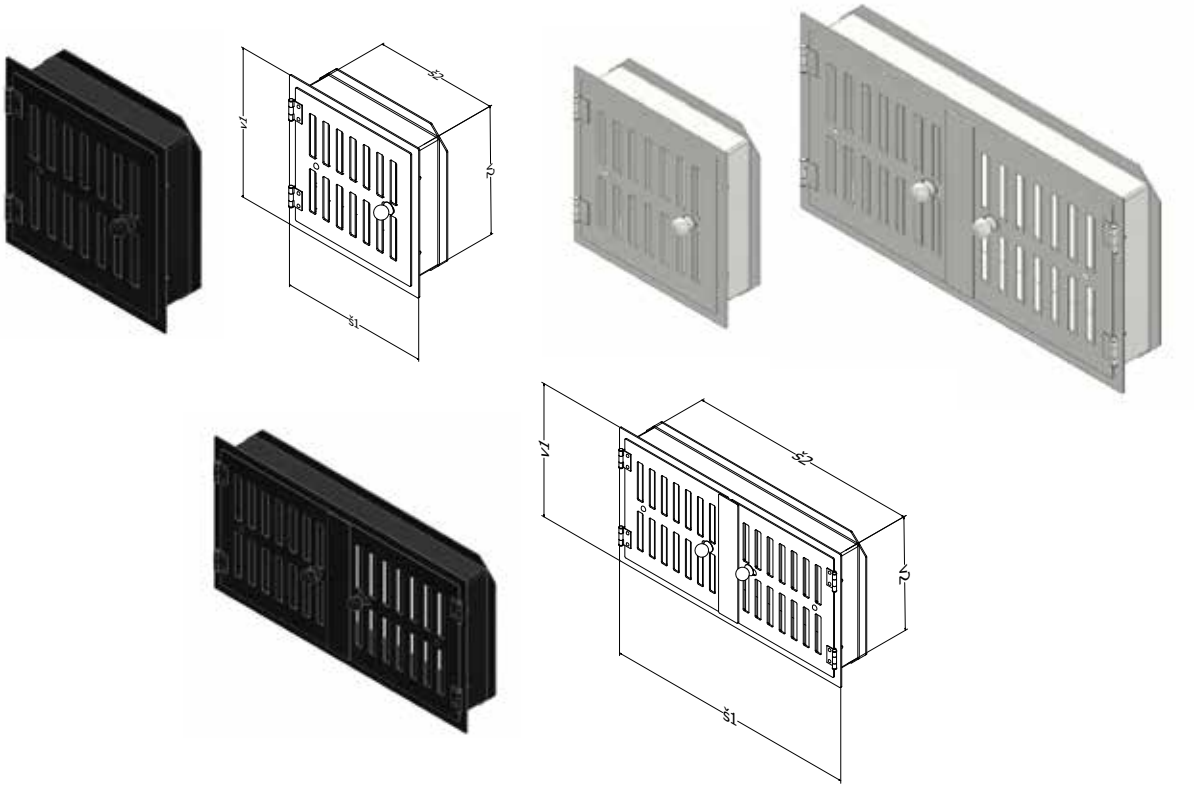

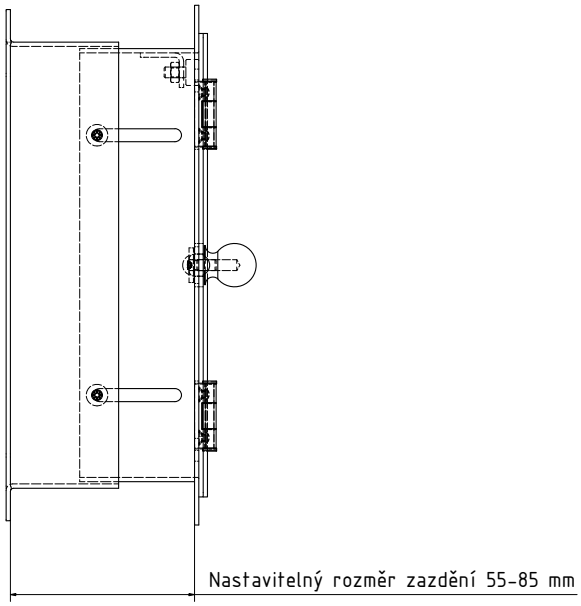

obj.č.	Název	Venkovní rozměr (cm)	Zazdívací rozměr (cm)
7521.00	Revizní a větrací mřížka černá	24 x 24	20 x 20
7522.00	Revizní a větrací mřížka černá	46 x 24	42 x 20
7523.00	Revizní a větrací mřížka nerez	24 x 24	20 x 20
7524.00	Revizní a větrací mřížka nerez	46 x 24	42 x 20

ŘEHULKA
s.r.o.

7000.00

SKLODVÍŘKA

SKLODVÍŘKA

- Sklodvířka jsou vyrobeny z materiálú síly 2 – 3 mm a osazeny žáruvzdorným sklem
- Povrchová úprava vypalovací barvou Senotherm.
- Sklodvířka 7001-7005 vyrábíme s jedním sklem, lze použít na rekonstrukci otevřených krbů a lze vyrábět v atypických rozměrech
- Sklodvířka 7020, 7021, 7025 vyrábíme s dvojitým sklem, modulem pro rozvod vzduch a pro připojení na centrální přívod vzduchu

7003.00.001
Prosklené ocelové dvířko 47x47

7004.00.001
Prosklené ocelové dvířko 58x47

7003.00.001
Prosklené ocelové dvířko 47x47

SKLODVÍŘKA

7020.00.001
Ocelové dvířko 47x47 dvojsklo - BIO

OCELOVÉ DVÍŘKO S DVOJITÝM SKLEM A PŘIPOJENÍM NA CENTRÁLNÍ PŘÍVOD VZDUCHU

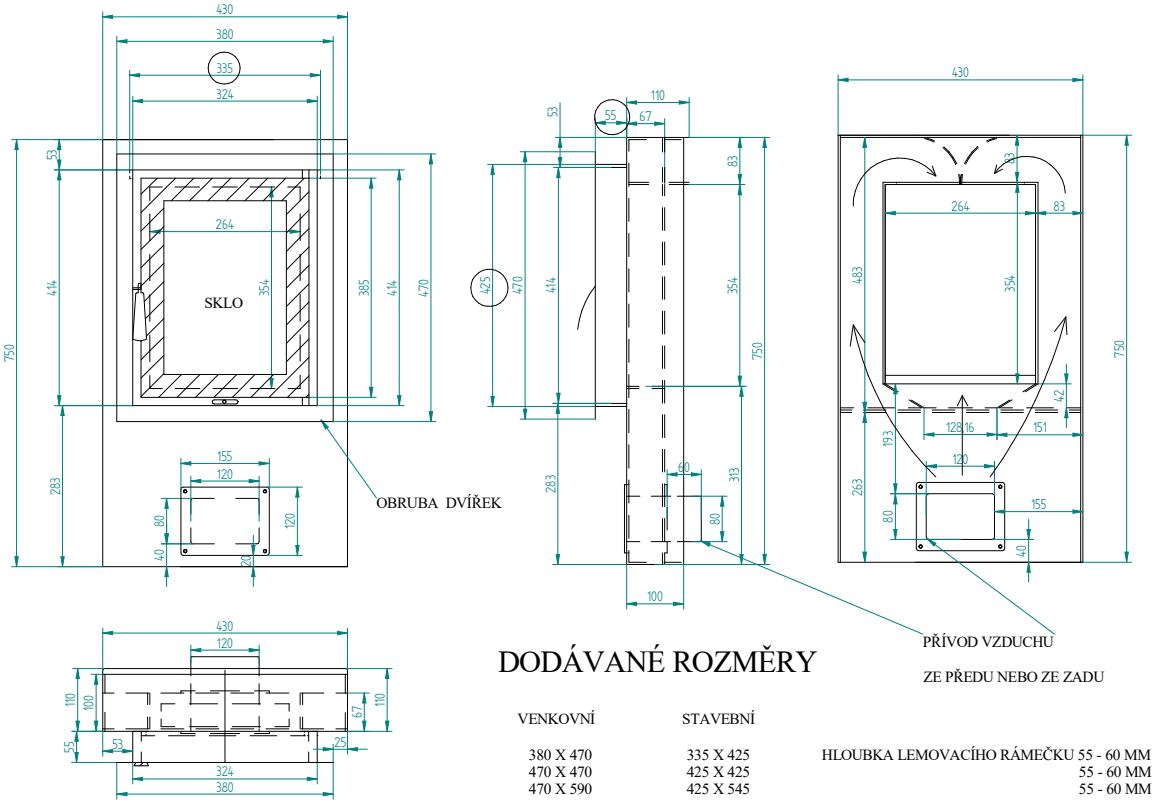

DODÁVANÉ ROZMĚRY

VENKOVNÍ	STAVEBNÍ	
380 X 470	335 X 425	HLOUBKA LEMOVACÍHO RÁMEČKU 55 - 60 MM
470 X 470	425 X 425	55 - 60 MM
470 X 590	425 X 545	55 - 60 MM

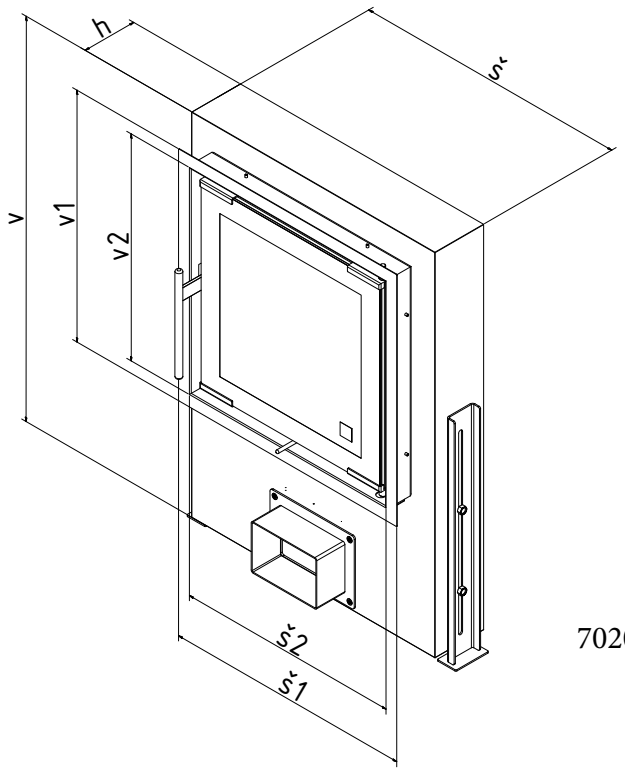

7020-7025

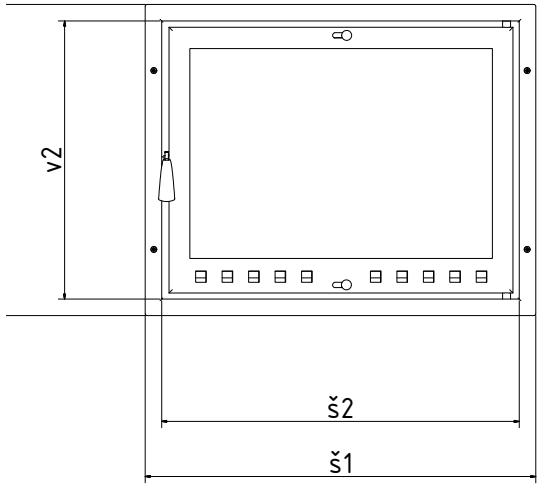

7001-7005

obj.č.	Název	Venkovní rozměr Š1 x V1	Zadívací rozměr Š2 x V2
7001.00.001	Prosklené dvířko ocelové	380 x 470	330 x 420
7002.00.001	Prosklené dvířko ocelové	410 x 440	360 x 390
7003.00.001	Prosklené dvířko ocelové	470 x 470	420 x 420
7004.00.001	Prosklené dvířko ocelové	580 x 470	530 x 420
7005.00.001	Prosklené dvířko ocelové	470 x 580	420 x 530
7020.00.001	Ocelové dvířko 47 x 47 dvojsklo – Bio	470 x 470	335 x 425
7021.00.001	Ocelové dvířko 38 x 47 dvojsklo – Bio	380 x 470	425 x 425
7025.00.001	Ocelové dvířko 47 x 58 dvojsklo – Bio	470 x 580	425 x 545

ŘEHULKA
s.r.o.

7900.00

GRILY

7914.00
Grilovací jehla s motorem l= 800 mm

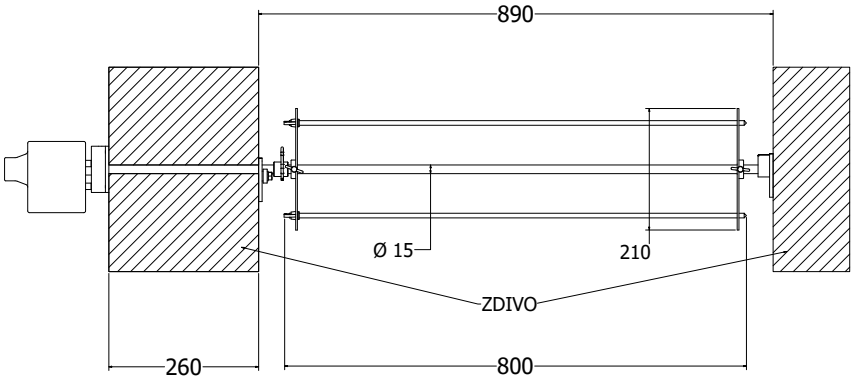

7915.00.
Závěsný koš do grilu na zadní topení
l=800 mm B

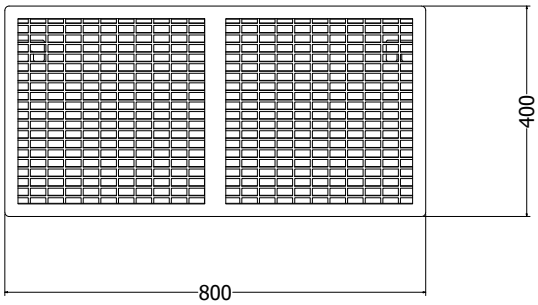

7916.00.
Rošt na gril B

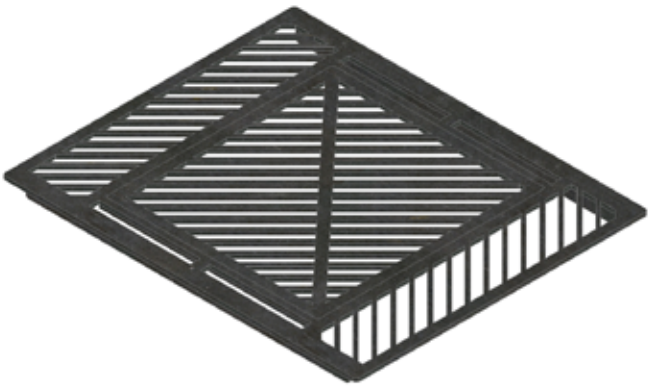

ŘEHULKA
s.r.o.

8000.00

STOLOVÉ SPORÁKY

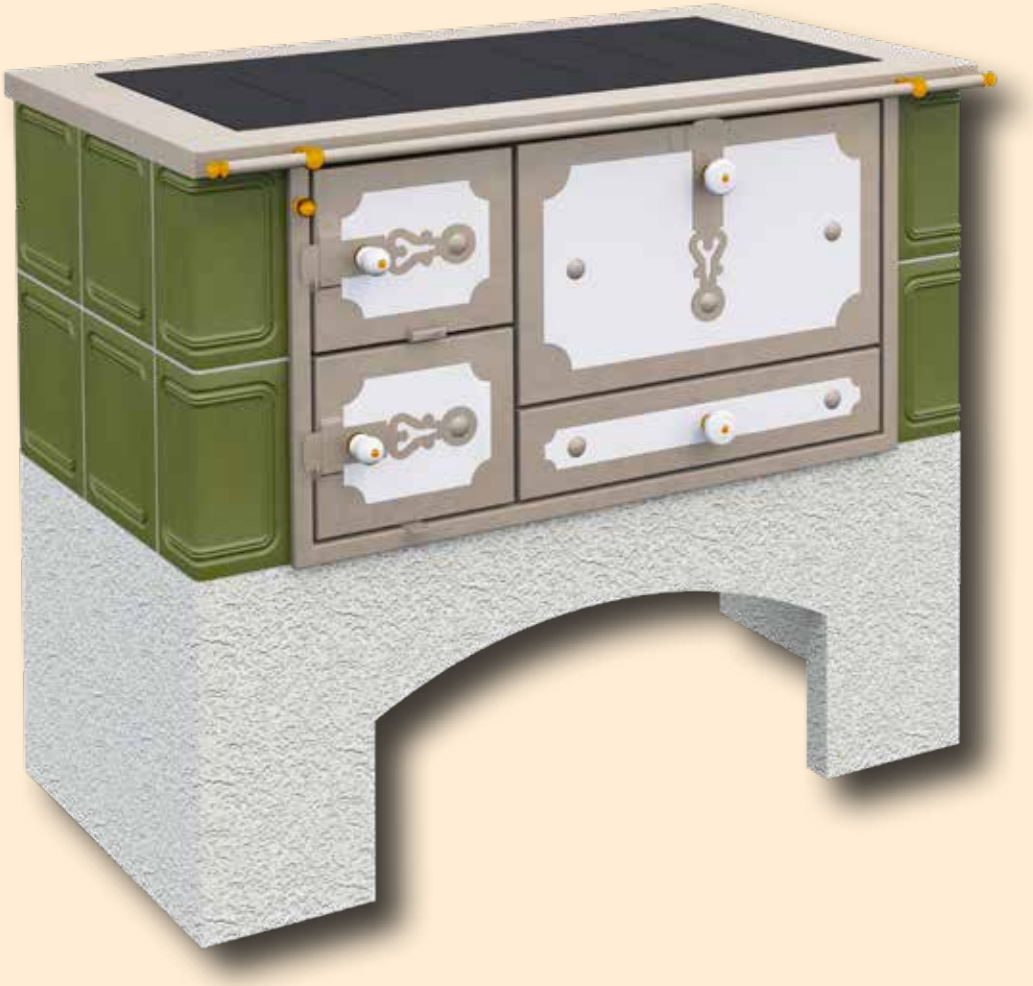

STOLOVÉ SPORÁKY

Stolové sporáky jsou vyráběny v souladu s normou, platnou v ČR a EU a mají certifikát Strojírenského zkušebního ústavu v Brně (E-30-00094-11). Hlavním a pro nás závazným ukazatelem je však kvalita našich výrobků, které mají sloužit pro celou jednu generaci, což znamená minimální životnost alespoň 40 let. Je však samozřejmé, že některé komponenty je nutné časem měnit (plotny a bubny trub).

- Korpus, rám a vnitřní konstrukce sporáku je vyrobena z nerezového materiálu síly 1,5 mm.
- Štít sporáku je zhotoven dle popisu samostatně vyráběného sporákového kování.
- Vnitřní část - spalovací komora a tahy kolem trouby - je vyložena šamotovými pláty.
- V topeništi jsou použity šamoty síly 30 mm, u tahů pak 15 – 20 mm silné plátky.
- Takto vyrobený sporák dosahuje vysokých akumulačních hodnot i celkové kvality.
- Široký výběr designového provedení 8 modelových řad.
- Barevné řešení výplní dvířek.
- Kuličky lze variabilně měnit dle přání zákazníka – dřevo, mosaz, chrom, chrom mat, nerez a keramika nebo lze použít i kovová madla dle kuchyně.
- Veškeré modely mohou být s prosklenými topnými dvířky.

- možnost individuální obestavby AKCE KUTIL řada 8600.00
- sporáky lze zabudovat do kuchyňských linek
- sporáky 83 x 60 obklad kachlový síla 2,5 cm
- sporáky 90 x 60 obklad kachlový kachel 22/22 x 5
- sporáky 100 x 60 obklad kachlový kachel 22/22 x 5
- vysoká akumulace, tepelná setrvačnost až 12 hodin
- doba přiložení 1x za hodinu 2 kg dřeva
- účinnost 75%, výkon 5 kW
- ekologicky šetrný provoz
- keramický rošt – vyšší teploty spalování
- centrální přívod vzduchu
- vhodný pro nízkoenergetické domy
- vyrobeno z nerezového materiálu 1,5 mm a plně vyšamotováno
- trouby lze osadit sklem a teploměrem za příplatek

Měření emisí CO, NOx, OGC a prachu u sporáků na tuhá paliva se provádí odběrem vzorků spalin ze zkušebního komína dle (ČSN) EN 12815.
Vyhodnocení tohoto vzorku spalin se provádí dle CEN/TS15883 Annex A čl. A1.
Výsledek se porovná s požadavky příslušných předpisů např.15a B-VG, BImSchV, DINplus..

Stolový sporák Chalupář

Stolový sporák Rustika

Stolový sporák Salsburg

Stolový sporák Munchen

Stolový sporák Zurich

Stolový sporák Bozen

Stolový sporák Modena

Stolový sporák Modena se šlici

Stolový sporák Modena černá

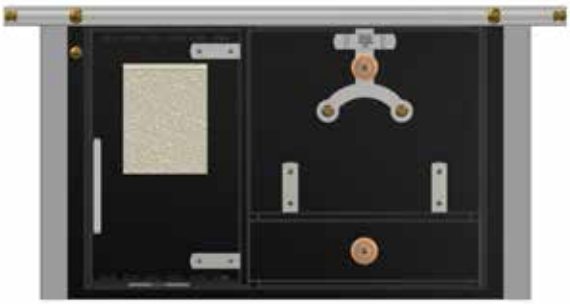

Stolový sporák prosklený Chalupář
900x600x470 mm

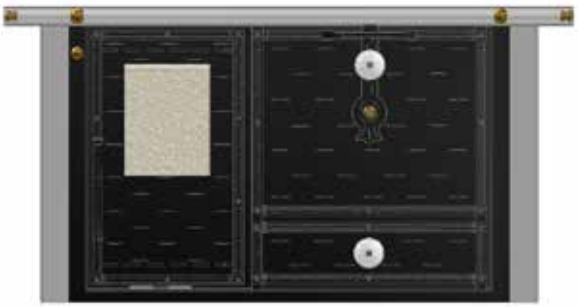

Stolový sporák prosklený Rustika
900x600x470 mm

Stolový sporák prosklený Salzburg
900x600x470 mm

Stolový sporák prosklený Munchen
900x600x470 mm

Stolový sporák prosklený Zurich
900x600x470 mm

Stolový sporák prosklený Bozen
900x600x470 mm

Stolový sporák prosklený Modena
900x600x470 mm

Stolový sporák prosklený Modena černá
900x600x470 mm

Stolové sporáky Durchheiz – přímé topení

Stolové sporáky lze použít i pro vytápění tahového systému při použití systému přímého topení.
Úprava je pouze otevření zadní stěny topeniště a instalace napojovacího segmentu s klapkou.
Tato úprava umožní topit dvěma cestami.
1. Topení přes troubu pro vaření a pečení
2. Zavře se klapka u standardního vývodu pr. 120 a otevře se klapka v zadní části topeniště pro přímé topení do kachlového výměníku
Tato úprava lze použít u všech druhů stolových sporáků.

8673.00.001 Stolový sporák Salzburg prosklený 90x60x47 provedení Durchheiz B

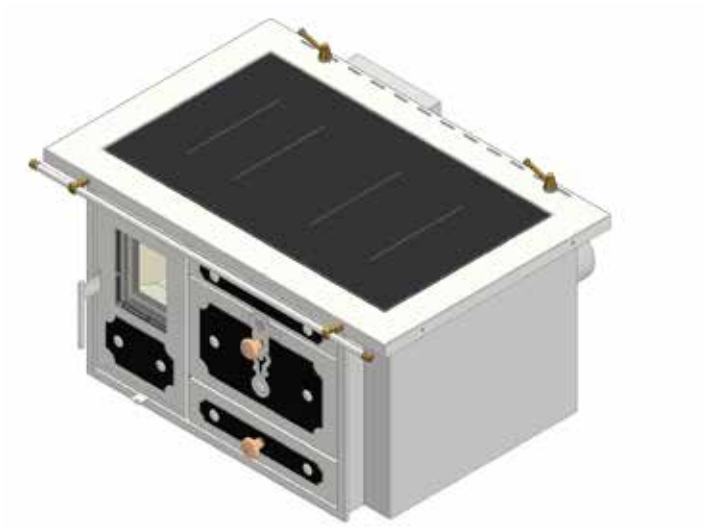

8673.00.001 Stolový sporák Salzburg prosklený 90x60x47 provedení zadní pohled

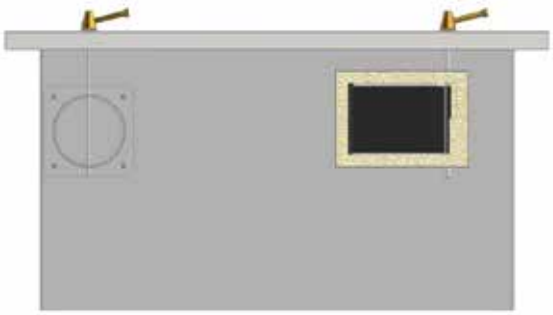

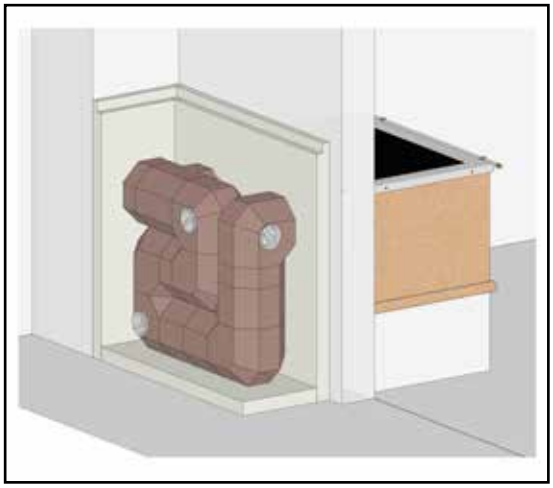

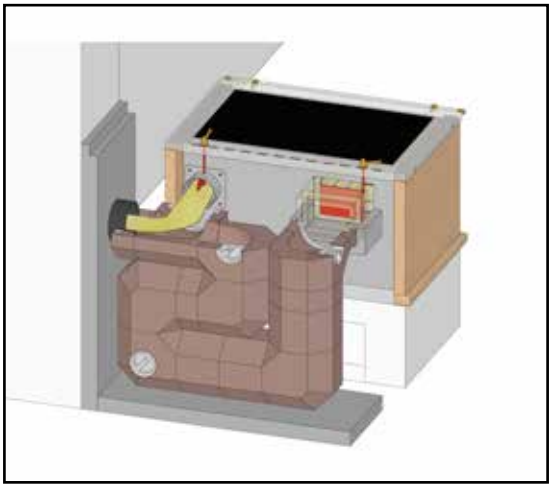

Stolové sporáky - kuchyňská centra

OBKLADY

Sporák rustika 90x60x47
s obkl. sl. kost se soklem om., uhlákem

Sporák salsburg 90x60x47
s obkladem červená s uhlákem, soklem om.

Sporák s litinovým soklem chalupář 90

83/60/46

83/60

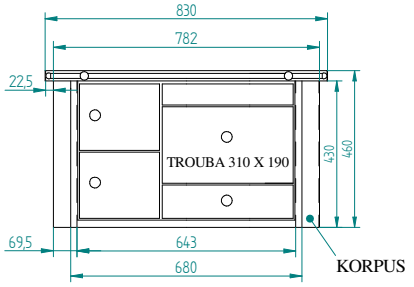

83/60

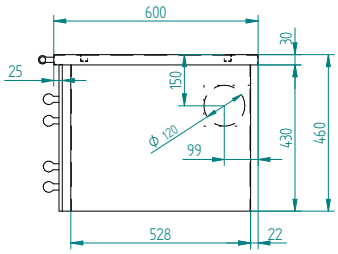

83/60

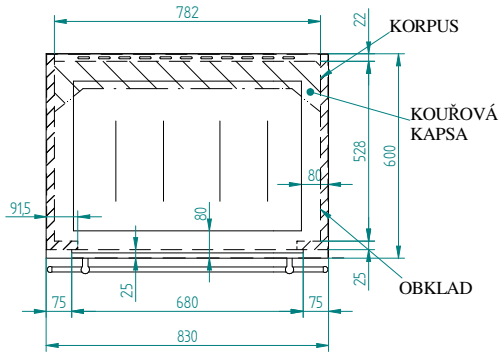

83/60

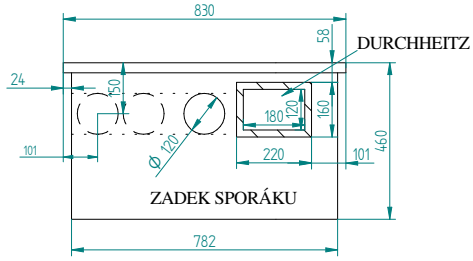

V ZADNÍ STĚNĚ VÝVOD MOŽNÝ PO CELÉ DÉLCE

HMOTNOST 182 KG OBKLAD 12 KG

SOKL LITINA 14 KG SOKL OMÍTNUTÝ 18 KG

Kóty externího vývodu sporák 83

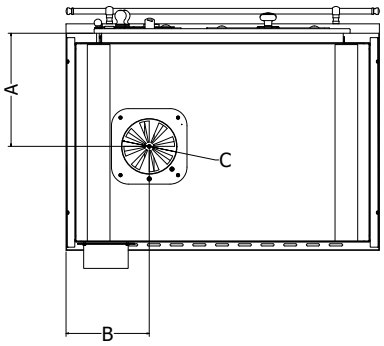

A=300 mm
B=220 mm
C=145 mm

90/60/46

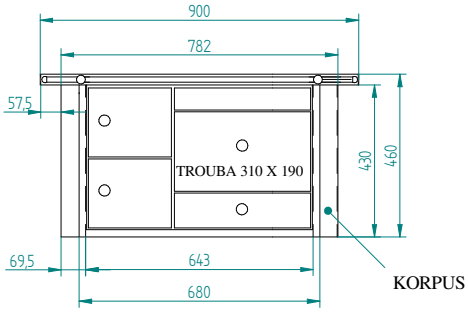

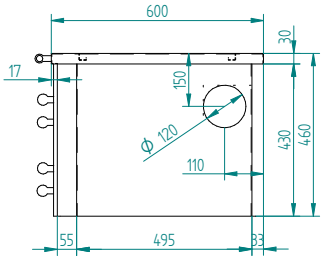

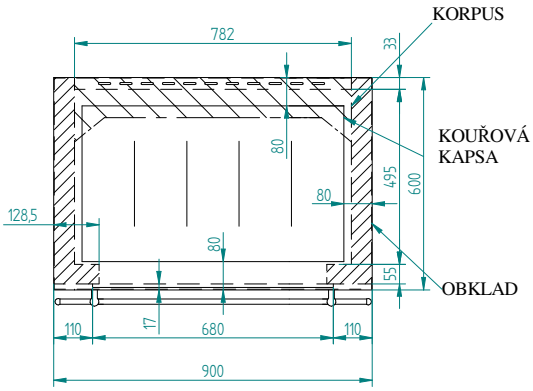

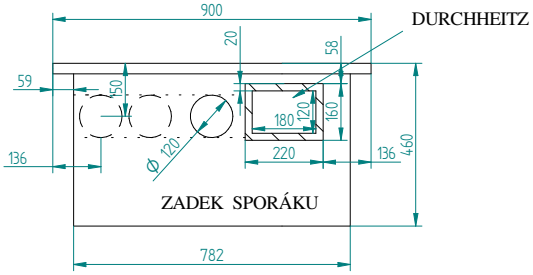

V ZADNÍ STĚNĚ VÝVOD MOŽNÝ PO CELÉ DÉLCE

HMOTNOST 189 KG OBKLAD 26 KG

SOKL LITINA 17 KG SOKL OMÍTNUTÝ 21 KG

Kóty externího vývodu sporák 90, 100

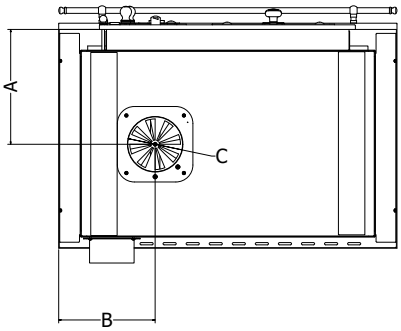

A=305 mm
B=255 mm
C=145 mm

Horní vývod 90

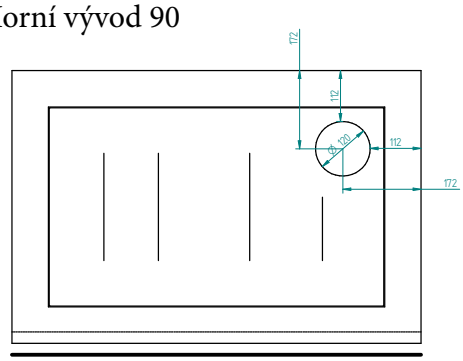

100/60/46

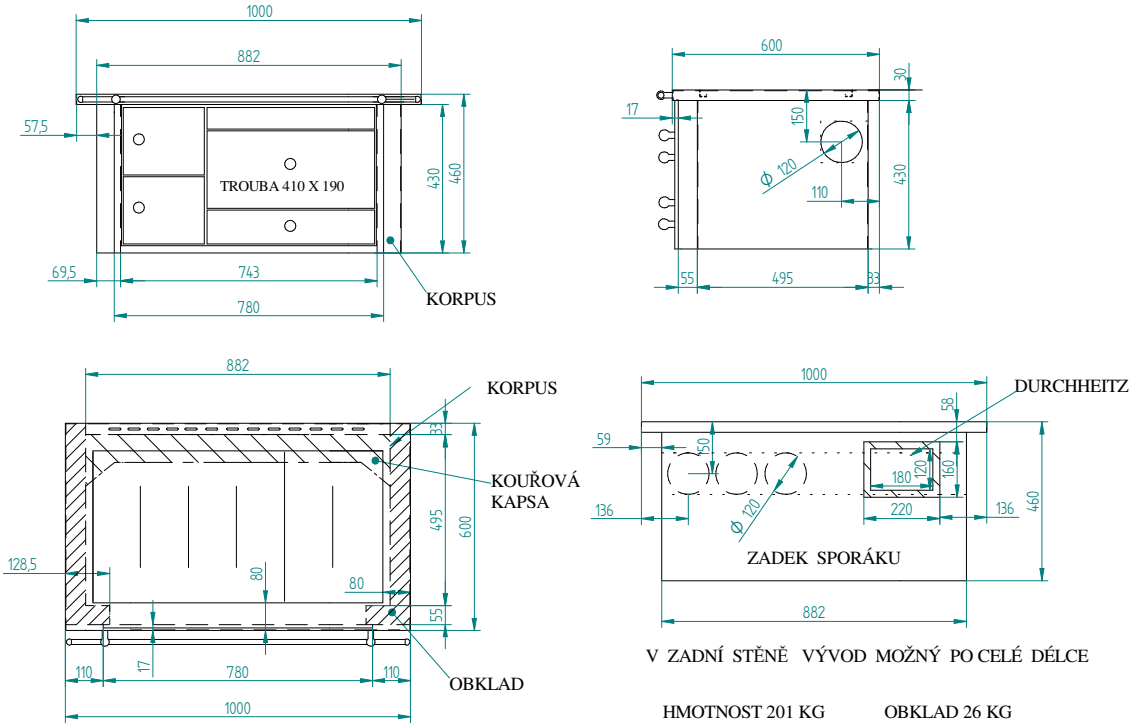

V ZADNÍ STĚNĚ VÝVOD MOŽNÝ PO CELÉ DÉLCE

HMOTNOST 201 KG OBKLAD 26 KG

SOKL LITINA 21 KG SOKL OMÍTNUTÝ 25 KG

Kóty externího vývodu sporák 90, 100

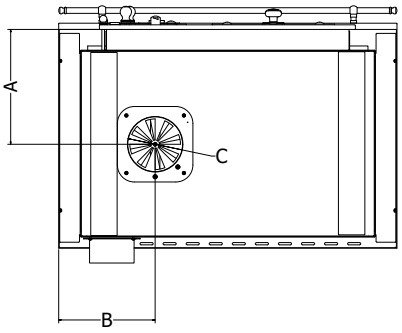

A=305 mm
B=255 mm
C=145 mm

obj.č.	Název	Rozměr (mm)
8571.00.002	Stolový sporák Chalupář	830 x 600 x 470 B
8572.00.002	Stolový sporák Rustika	830 x 600 x 470 B
8573.00.002	Stolový sporák Salzburg	830 x 600 x 470 B
8573.01.002	Stolový sporák Munchen	830 x 600 x 470 B
8573.02.002	Stolový sporák Zurich	830 x 600 x 470 B
8573.03.002	Stolový sporák Bozen	830 x 600 x 470 B
8573.04.002	Stolový sporák Modena	830 x 600 x 470 B
8573.05.002	Stolový sporák Modena se šlicem	830 x 600 x 470 B
8573.06.001	Stolový sporák Modena Černá	830 x 600 x 470 B
8581.00.001	Stolový sporák Chalupář prosklený	830 x 600 x 470
8582.00.001	Stolový sporák Rustika prosklený	830 x 600 x 470
8583.00.001	Stolový sporák Salzburg prosklený	830 x 600 x 470
8583.01.001	Stolový sporák Munchen prosklený	830 x 600 x 470
8583.02.001	Stolový sporák Zurich prosklený	830 x 600 x 470
8583.03.001	Stolový sporák Bozen prosklený	830 x 600 x 470
8583.04.001	Stolový sporák Modena prosklený	830 x 600 x 470
8583.06.001	Stolový sporák Modena Černá prosklený	830 x 600 x 470
8661.00.002	Stolový sporák Chalupář	900 x 600 x 470 B
8662.00.002	Stolový sporák Rustika	900 x 600 x 470 B
8663.00.002	Stolový sporák Salzburg	900 x 600 x 470 B
8663.01.002	Stolový sporák Munchen	900 x 600 x 470 B
8663.02.002	Stolový sporák Zurich	900 x 600 x 470 B
8663.03.002	Stolový sporák Bozen	900 x 600 x 470 B
8663.04.002	Stolový sporák Modena	900 x 600 x 470 B
8663.05.002	Stolový sporák Modena se šlicem	900 x 600 x 470 B
8663.06.001	Stolový sporák Modena Černá	900 x 600 x 470 B
8671.00.001	Stolový sporák Chalupář prosklený	900 x 600 x 470 B
8672.00.001	Stolový sporák Rustika prosklený	900 x 600 x 470 B
8673.00.001	Stolový sporák Salzburg prosklený	900 x 600 x 470 B
8673.01.001	Stolový sporák Munchen prosklený	900 x 600 x 470 B
8673.02.001	Stolový sporák Zurich prosklený	900 x 600 x 470 B
8673.03.001	Stolový sporák Bozen prosklený	900 x 600 x 470 B
8673.04.001	Stolový sporák Modena prosklený	900 x 600 x 470 B
8673.06.001	Stolový sporák Modena Černá prosklený	900 x 600 x 470 B
8761.00.002	Stolový sporák Chalupář	1000 x 600 x 470 B
8762.00.002	Stolový sporák Rustika	1000 x 600 x 470 B
8763.00.002	Stolový sporák Salzburg	1000 x 600 x 470 B
8763.01.002	Stolový sporák Munchen	1000 x 600 x 470 B
8763.02.002	Stolový sporák Zurich	1000 x 600 x 470 B
8763.03.002	Stolový sporák Bozen	1000 x 600 x 470 B
8763.04.002	Stolový sporák Modena	1000 x 600 x 470 B
8763.05.002	Stolový sporák Modena se šlicem	1000 x 600 x 470 B
8763.06.001	Stolový sporák Modena Černá	1000 x 600 x 470 B
8771.00.001	Stolový sporák Chalupář prosklený	1000 x 600 x 470 B
8772.00.001	Stolový sporák Rustika prosklený	1000 x 600 x 470 B
8773.00.001	Stolový sporák Salzburg prosklený	1000 x 600 x 470 B
8773.01.001	Stolový sporák Munchen prosklený	1000 x 600 x 470 B
8773.02.001	Stolový sporák Zurich prosklený	1000 x 600 x 470 B
8773.03.001	Stolový sporák Bozen prosklený	1000 x 600 x 470 B
8773.04.001	Stolový sporák Modena prosklený	1000 x 600 x 470 B
8773.06.001	Stolový sporák Modena	1000 x 600 x 470 B

ŘEHULKA
s.r.o.

TECHNICKÉ LISTY

MONTÁŽNÍ NÁVOD NA INSTALACI TOPENIŠTĚ A TOPENIŠTĚ S VÝMĚNÍKEM

1. Usazení výměníku 2

- usazení výměníku, kdy dochází pouze k ohřevu vody středem výměníku, účinnost cca 45–55 %

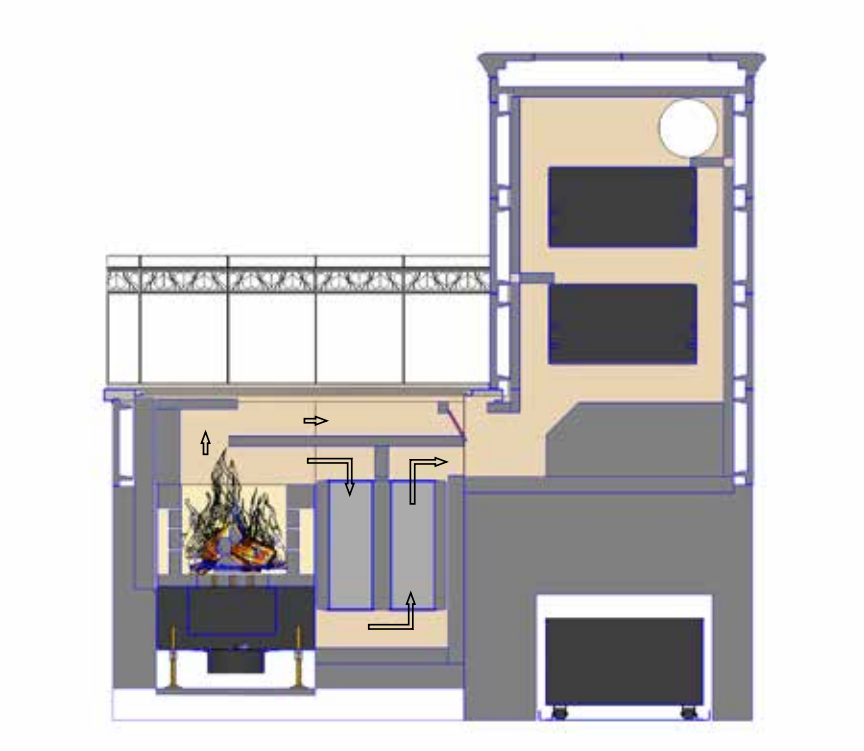

2. Usazení výměníku 4

- varianta usazení výměníku, kdy dochází k ohřevu vody bočními stěnami a středem výměníku, tím se zvětší účinnost cca 55–75 %. Pozor na kvalitu komína. Doporučujeme minimální tah komína 15 Pa.

6504.00.001 Teplovodní výmění 9 kW

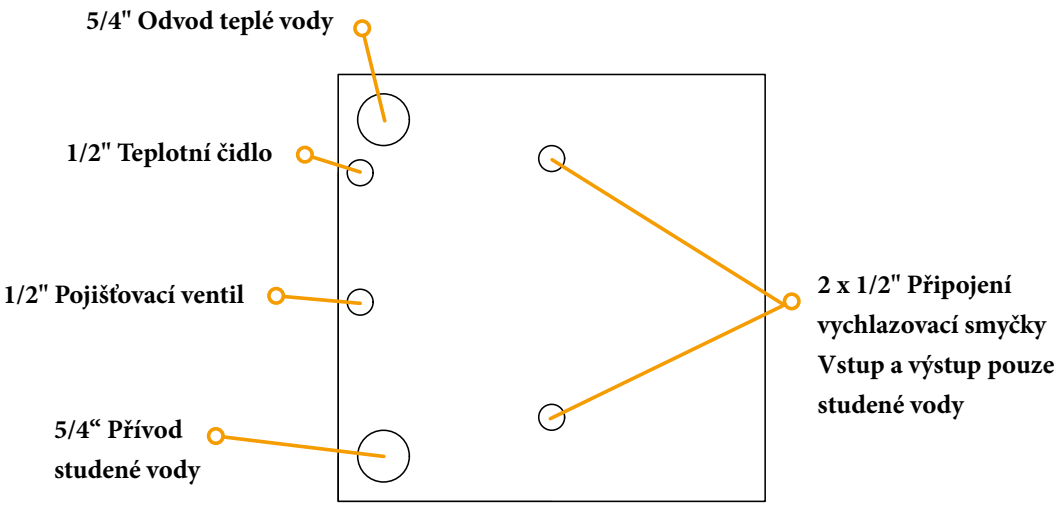

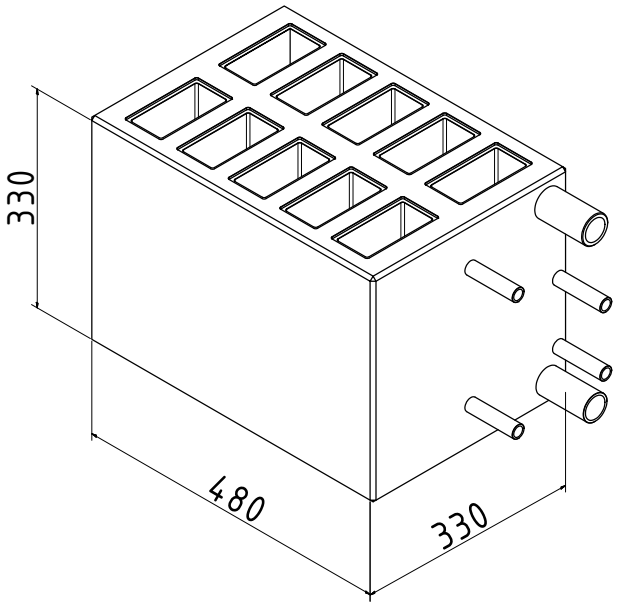

SEZNAM NÁHRADNÍCH DÍLŮ

Topný štít

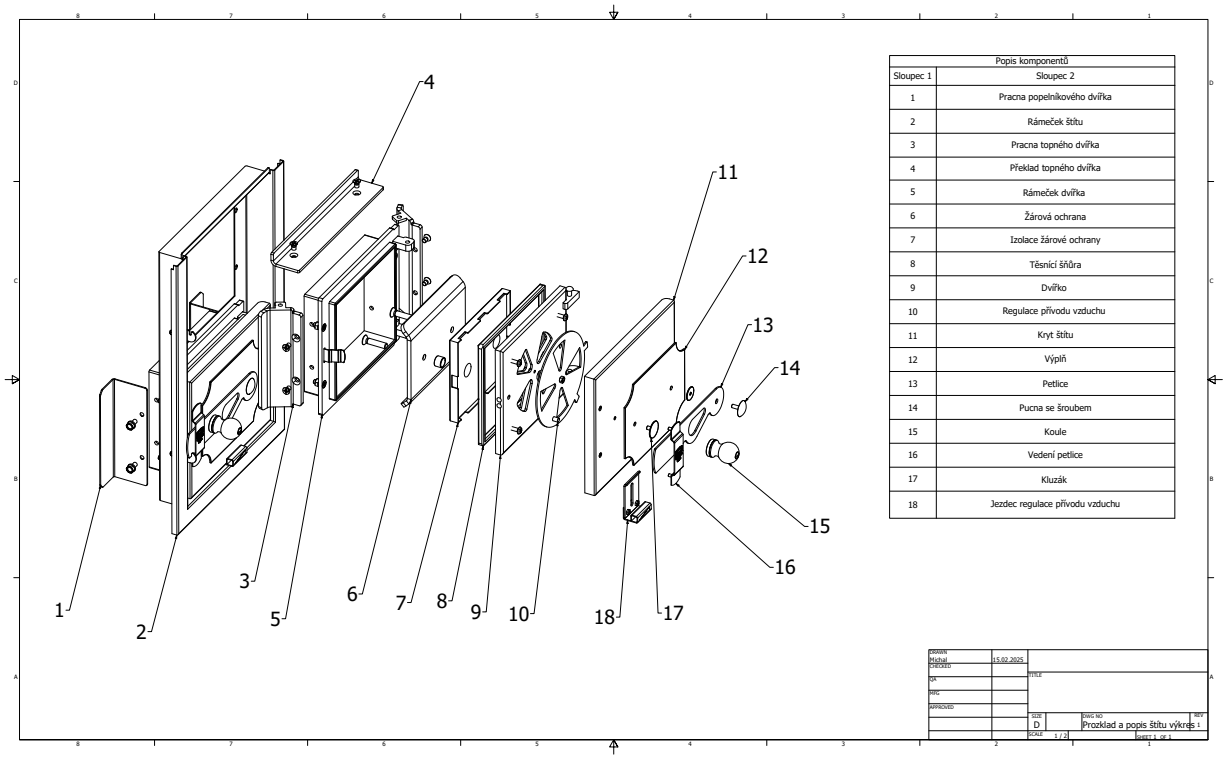

Popis komponentů	
Sloupec 1	Sloupec 2
1	Pracna popelníkového dvířka
2	Rámeček štítu
3	Pracna topného dvířka
4	Překlad topného dvířka
5	Rámeček dvířka
6	Žárová ochrana
7	Izolace žárové ochrany
8	Těsnící šňůra
9	Dvířko
10	Regulace přívodu vzduchu
11	Kryt štítu
12	Výplň
13	Petlice
14	Pucna se šroubem
15	Koule
16	Vedení petlice
17	Kluzák
18	Jezdec regulace přívodu vzduchu

Pečicí trouba

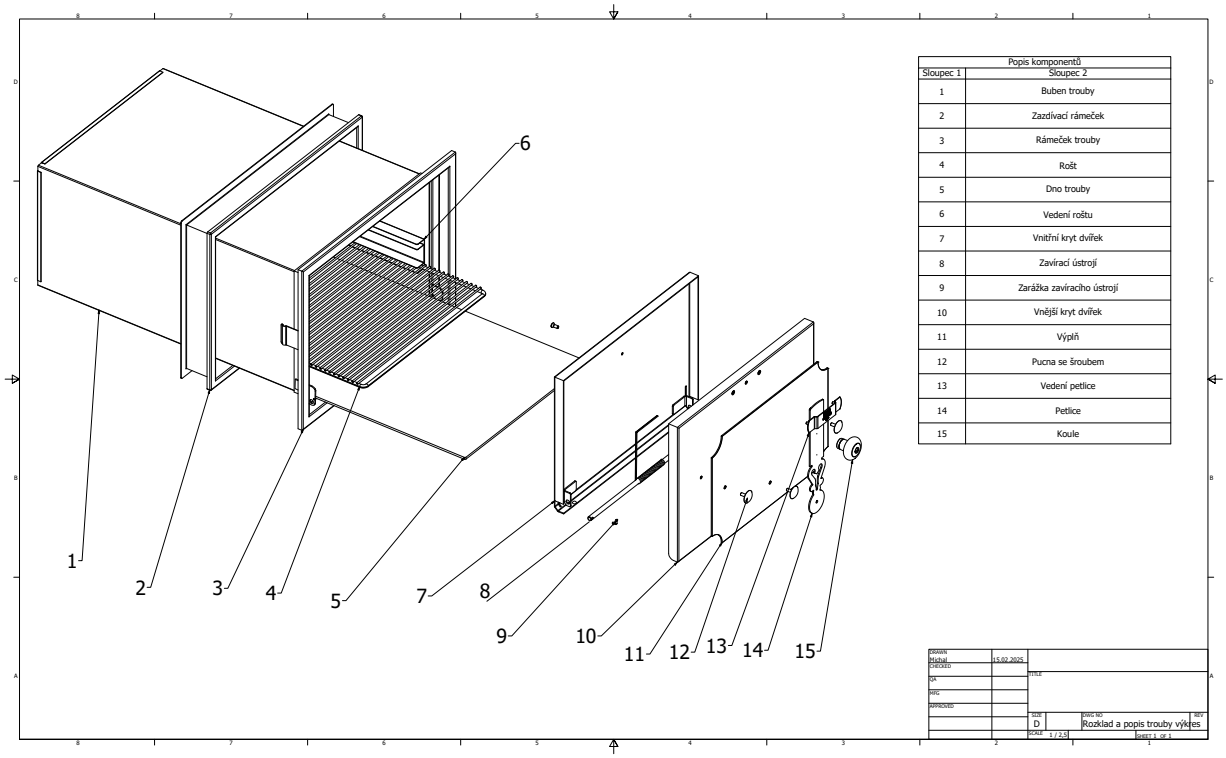

Popis komponentů	
Sloupec 1	Sloupec 2
1	Buben trouby
2	Zazdívací rámeček
3	Rámeček trouby
4	Rošt
5	Dno trouby
6	Vedení roštu
7	Vnitřní kryt dvířek
8	Zavírací ústrojí
9	Zarážka zavíracího ústrojí
10	Vnější kryt dvířek
11	Výplň
12	Pucna se šroubem
13	Vedení petlice
14	Petlice
15	Koule

PROHLÁŠENÍ O SHODĚ

podle § 10 zákon č.22/1997 Sb. o technických požadavcích na výrobky a § 6 odst.1
nařízení vlády č.173/1997 Sb.

Výrobce: ŘEHULKA s.r.o
798 03 OHROZIM 68
IČO: 28285107

Výrobek: Sporákové kování řady 1000, 2000, 3000, 4000
(Topné štíty, Pečící trouby, Vymetací dvířka, adt.)
Plotnové rámy a plotny řady 5000
Ocelová sklodvířka řady 7000
Ostatní příslušenství řady 6000

Sporákové kování je určeno pro individuální výstavbu kachlových sporáků a kachlových kamen.
Sporákové kování je vyráběno v souladu dle platných norem.
ČSN 061008: 1997. ČSN EN 12815:2002/A12005.
Veškeré použité materiály jsou vyrobeny dle platných norem.

Prohlašuji na vlastní zodpovědnost, že uvedené typy výrobků jsou bezpečné a splňují všechny požadavky na bezpečný provoz dle platných ČSN a jsou v souladu s nařízením vlády číslo 178/1997.

V Ohrozimi dne 5. 2. 2010

Řehulka, s.r.o.
798 03 Ohrozim 68
Tel: 582 393 995 Fax: 582 393 530
IČO: 28285107 DIČ: CZ28285107

.....
razítko
majitel-výrobce

PROHLÁŠENÍ O SHODĚ

podle § 10 zákon č.22/1997 Sb. o technických požadavcích na výrobky a § 6 odst.1 nařízení vlády č.173/1997 Sb.

Výrobce: ŘEHULKA s.r.o
798 03 OHROZIM 68
IČO: 28285107

Výrobek:

8571.00.002 Stolový sporák Chalupář	83 x 60 x 47
8572.00.002 Stolový sporák Rustika	83 x 60 x 47
8573.00.002 Stolový sporák Salzburg	83 x 60 x 47
8573.01.002 Stolový sporák München	83 x 60 x 47
8573.02.002 Stolový sporák Zurich	83 x 60 x 47
8573.03.002 Stolový sporák Bozen	83 x 60 x 47
8573.04.002 Stolový sporák Modena	83 x 60 x 47
8573.05.002 Stolový sporák Modena se šlicem	83 x 60 x 47
8661.00.002 Stolový sporák Chalupář	90 x 60 x 47
8662.00.002 Stolový sporák Rustika	90 x 60 x 47
8663.00.002 Stolový sporák Salzburg	90 x 60 x 47
8663.01.002 Stolový sporák München	90 x 60 x 47
8663.02.002 Stolový sporák Zurich	90 x 60 x 47
8663.03.002 Stolový sporák Bozen	90 x 60 x 47
8663.04.002 Stolový sporák Modena	90 x 60 x 47
8663.05.002 Stolový sporák Modena se šlicem	90 x 60 x 47
8761.00.002 Stolový sporák Chalupář	100 x 60 x 47
8762.00.002 Stolový sporák Rustika	100 x 60 x 47
8763.00.002 Stolový sporák Salzburg	100 x 60 x 47
8763.01.002 Stolový sporák München	100 x 60 x 47
8763.02.002 Stolový sporák Zurich	100 x 60 x 47
8763.03.002 Stolový sporák Bozen	100 x 60 x 47
8763.04.002 Stolový sporák Modena	100 x 60 x 47
8763.05.002 Stolový sporák Modena se šlicem	100 x 60 x 47

Sporákový korpus-kostra je zhotoven-svařen z nerezového plechu síly = 1,5 mm a vyšamotován šamotovými deskami za použití žáruvzdorného tmele a těsnicí minerální šňůry. Venkovní část je obložena, keramickým kachlovým obkladem. Sporák je určen na vaření a pečení pokrmů a současně jako lokální zdroj tepla.

Autor. osoba: Stroj. zkušební ústav s.p., Hudcova 56, 621 00 BRNO

Protokol číslo: 1015-CPR-39-10521 ze dne 6. 3. 2017

Osvědčuje, že u předmětných výrobků zjistil shodu jeho vlastností s požadavky:

CERTIFIKÁTEM č: E-39-00233-17 ze dne 6. 3. 2017

Prohlašuji na vlastní zodpovědnost, že uvedené typy sporáků jsou bezpečné a splňují všechny požadavky na bezpečný provoz dle platných ČSN a jsou v souladu s nařízením vlády číslo 178/1997.

V Ohrozimi dne 6. 3. 2017

Řehulka, s.r.o.
798 03 Ohrozim 68
Tel: 582 393 995 Fax: 582 393 530
IČO: 28285107 DIČ: CZ28285107

.....
razítko
majitel-výrobce

Strojírenský zkušební ústav, s.p., Hudcova 424/56b, 621 00 Brno, Česká republika
Certifikační orgán certifikující produkty
Prüfanstalt der Maschinenbauindustrie, s.U., Hudcova 424/56b, 621 00 Brno, Tschechische Republik
Produktzertifizierungsstelle

CERTIFIKÁT
ZERTIFIKAT

Číslo:
Nummer: **E-39-00233-17**

Držitel certifikátu – výrobce: *Zertifikatsinhaber – Hersteller:*	Řehulka, s.r.o. 798 03 Ohrozim 68 Česká republika – *Tschechische Republik* IČ/*IdNr.*: 28285107
Výrobky: *Produkte:*	Sporáky na dřevo *Holzbefeuerte Herde*
Typové označení: *Typenbezeichnung:*	řada / *Baureihe* 83/60, 90/60, 100/60 viz 2. strana / *siehe Seite 3*
Aplikovaná harmonizovaná norma: *Angewandte harmonisierte Norm:*	ČSN EN 12815:2002/A1:2005
Podklad pro vydání certifikátu: *Grundlage für die Ausstellung des Zertifikats:*	Protokol o posouzení vlastností stavebního výrobku č. 1015-CPR-39-10521 ze dne 2017-03-06 *Protokoll über die Bewertung der Leistung eines Bauprodukts 1015-CPR-39-10521 vom 2017-03-06*

Strojírenský zkušební ústav, s.p., potvrzuje, že posoudil vlastnosti stavebních výrobků v souladu s ustanovením bodu 1.4 (b) Systém 3 přílohy V nařízení Evropského parlamentu a Rady (EU) č. 305/2011 ze dne 9. března 2011 (nařízení o stavebních výrobcích neboli CPR), v platném znění, a stanovil vlastnosti základních charakteristik stavebních výrobků.

Tento certifikát nenahrazuje příslušný dokument vydaný oznámeným subjektem.

Strojírenský zkušební ústav, s.p. (Prüfanstalt der Maschinenbauindustrie, s.U.) bestätigt, dass sie die Leistung von Bauprodukten in Übereinstimmung mit der Bestimmung der Nummer 1.4 (b) System 3 des Anhangs V der Verordnung (EU) Nr. 305/2011 des Europäischen Parlaments und des Rates vom 9. März 2011 (Bauproduktenverordnung – CPR) in der jeweils gültigen Fassung bewertet hat, und die wesentlichen Merkmale der Bauprodukte festgelegt hat.

Dieses Zertifikat ersetzt nicht das entsprechende, durch die Benannte Stelle ausgestellte Dokument.

Brno, 2017-03-06

STROJÍRENSKÝ ZKUŠEBNÍ ÚSTAV, s.p. CZ 1

Dipl.-Ing. Tomáš Hruška
ředitel – *Direktor*

Strojírenský zkušební ústav, s.p., Hudcova 424/56b, 621 00 Brno, Česká republika
Engineering Test Institute, public enterprise, Hudcova 424/56b, 621 00 Brno, Czech Republic
www.szutest.cz

Specifikace výrobků – základní technické údaje:

Typ – řada	Hlavní rozměry (mm)				Jmenovitý výkon (kW)	Spotřeba paliva – dřevo (kg/h)
	výška	šířka	hloubka	kouřovod		
83/60	850	800	600	120	5,0	1,6
90/60		900	600			
100/60		1000	600			

Varianty:
8571.00.002 Stolový sporák Chalupář 83 x 60 x 47
8572.00.002 Stolový sporák Rustika 83 x 60 x 47
8573.00.002 Stolový sporák Salzburg 83 x 60 x 47
8573.01.002 Stolový sporák Munchen 83 x 60 x 47
8573.02.002 Stolový sporák Zurich 83 x 60 x 47
8573.03.002 Stolový sporák Bozen 83 x 60 x 47
8573.04.002 Stolový sporák Modena 83 x 60 x 47
8573.05.002 Stolový sporák Modena se šlicem 83 x 60 x 47

8661.00. Stolový sporák Chalupář 90 x 60 x 47
8662.00. Stolový sporák Rustika 90 x 60 x 47
8663.00. Stolový sporák Salzburg 90 x 60 x 47
8663.01. Stolový sporák Munchen 90 x 60 x 47
8663.02. Stolový sporák Zurich 90 x 60 x 47
8663.03. Stolový sporák Bozen 90 x 60 x 47
8663.04. Stolový sporák Modena 90 x 60 x 47
8663.05. Stolový sporák Modena se šlicem 90 x 60 x 47

8761.00. Stolový sporák Chalupář 100 x 60 x 47
8762.00. Stolový sporák Rustika 100 x 60 x 47
8763.00. Stolový sporák Salzburg 100 x 60 x 47
8763.01. Stolový sporák Munchen 100 x 60 x 47
8763.02. Stolový sporák Zurich 100 x 60 x 47
8763.03. Stolový sporák Bozen 100 x 60 x 47
8763.04. Stolový sporák Modena 100 x 60 x 47
8763.05. Stolový sporák Modena se šlicem 100 x 60 x 47

Poznámka: rozdíl je pouze v designovém zpracování přikládacích a popelníkových dvířek.

STROJÍRENSKÝ ZKUŠEBNÍ ÚSTAV, s.p.
CZ
1

Strojírenský zkušební ústav, s.p., Hudcova 424/56b, 621 00 Brno, Česká republika
Engineering Test Institute, public enterprise, Hudcova 424/56b, 621 00 Brno, Czech Republic
www.szutest.cz

Produktspezifikation – grundlegende technische Daten:

Typ - Baureihe	Hauptabmessungen (mm)				Nenn-leistung (kW)	Brennstoff-verbrauch – Holz (kg/h)
	Höhe	Breite	Tiefe	Rauchrohr-durchmesser		
83/60	850	800	600	120	5,0	1,6
90/60		900	600			
100/60		1000	600			

Varianten:
8571.00.002 Tischherd Chalupář 83 x 60 x 47
8572.00.002 Tischherd Rustika 83 x 60 x 47
8573.00.002 Tischherd Salzburg 83 x 60 x 47
8573.01.002 Tischherd Munchen 83 x 60 x 47
8573.02.002 Tischherd Zurich 83 x 60 x 47
8573.03.002 Tischherd Bozen 83 x 60 x 47
8573.04.002 Tischherd Modena 83 x 60 x 47
8573.05.002 Tischherd Modena mit Schlitz 83 x 60 x 47

8661.00. Tischherd Chalupář 90 x 60 x 47
8662.00. Tischherd Rustika 90 x 60 x 47
8663.00. Tischherd Salzburg 90 x 60 x 47
8663.01. Tischherd Munchen 90 x 60 x 47
8663.02. Tischherd Zurich 90 x 60 x 47
8663.03. Tischherd Bozen 90 x 60 x 47
8663.04. Tischherd Modena 90 x 60 x 47
8663.05. Tischherd Modena mit Schlitz 90 x 60 x 47

8761.00. Tischherd Chalupář 100 x 60 x 47
8762.00. Tischherd Rustika 100 x 60 x 47
8763.00. Tischherd Salzburg 100 x 60 x 47
8763.01. Tischherd Munchen 100 x 60 x 47
8763.02. Tischherd Zurich 100 x 60 x 47
8763.03. Tischherd Bozen 100 x 60 x 47
8763.04. Tischherd Modena 100 x 60 x 47
8763.05. Tischherd Modena mit Schlitz 100 x 60 x 47

Anmerkung: Der Unterschied besteht nur in der Designverarbeitung der Heiz- und Aschetür.

STROJÍRENSKÝ ZKUŠEBNÍ ÚSTAV, s.p.
CZ
1